ที่ นธ ๐๐๓๒/ประชาสัมพันธ์ เทศบาลตำบล องครักษ์ จังหวัดนครนายก

เทศบาลตำบลองครักษ์ ขอเชิญชวนประชาชนในพื้นที่ หมู่ที่ ๖ บ้านคลองตะเคียน ตำบลองครักษ์ อำเภอองครักษ์ จังหวัดนครนายก ร่วมกิจกรรมวันเด็กแห่งชาติ ประจำปี พ.ศ. ๒๕๖๙ ในวันเสาร์ที่ ๑๐ มกราคม ๒๕๖๙ เวลา ๐๙.๐๐ น. เป็นต้นไป ณ ศูนย์พัฒนาเด็กเล็กบ้านคลองตะเคียน หมู่ที่ ๖ ตำบลองครักษ์ อำเภอองครักษ์ จังหวัดนครนายก

+ + + +

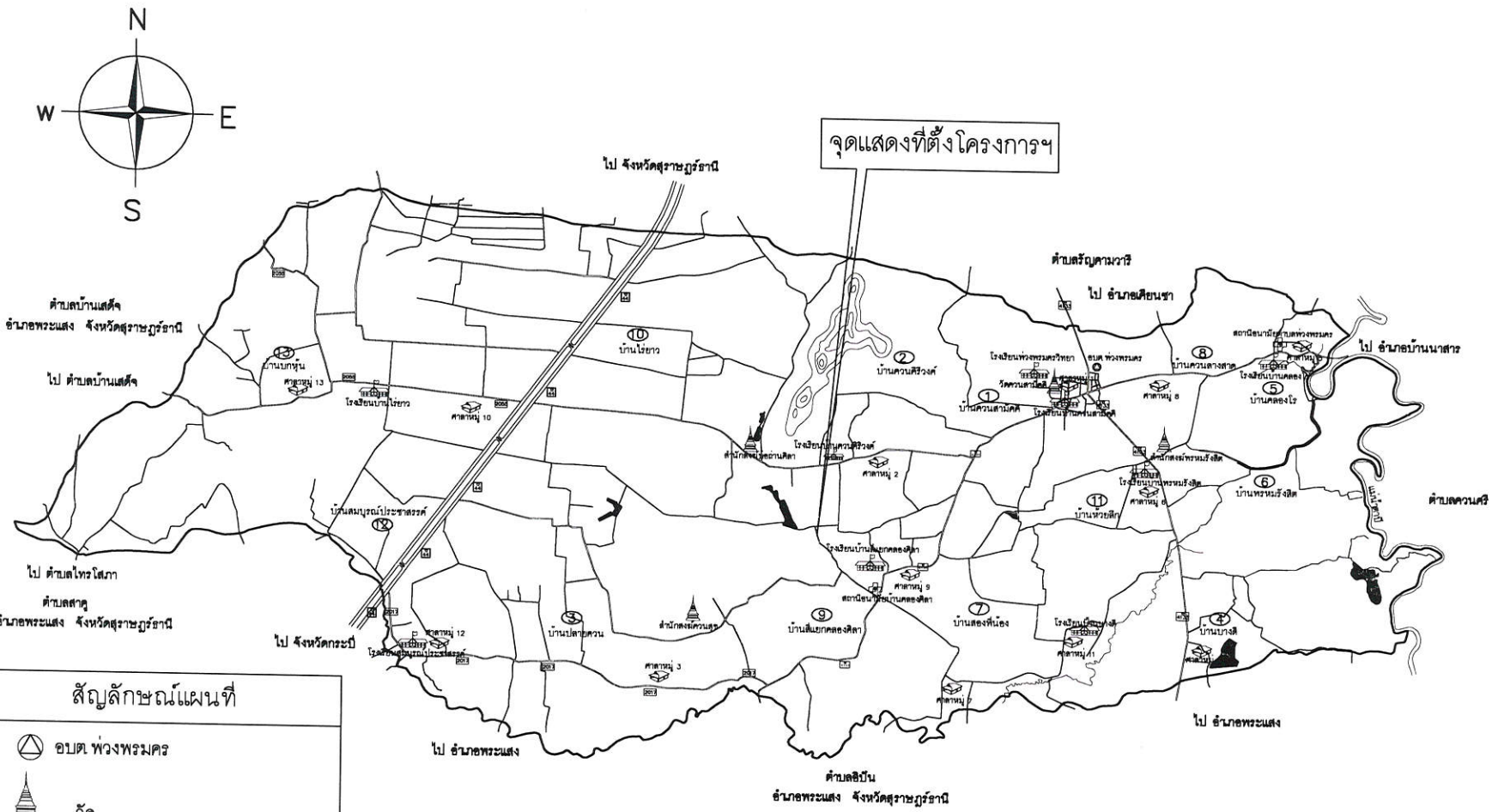

สัญลักษณ์แผนที่

- อบต.พ่วงพรมคร
- วัด
- โรงเรียน
- โรงพยาบาลส่งเสริมสุขภาพตำบล
- ศาลาประชุมหมู่บ้าน
- ภูเขา
- คลอง

แผนที่องค์การบริหารส่วนตำบลพ่วงพรมคร
อำเภอเคียนซา จังหวัดสุราษฎร์ธานี

มาตราส่วน NO SCALE

นายสิทธินันท์ เกตุเรน
สย.13307

อบต. พ่วงพรมคร

โครงการ
ก่อสร้างถนนคอนกรีตเสริมเหล็ก
ซอยบ้านเนตร หมู่ที่ 9
บ้านสี่แยกคลองศิลา

สำรวจ
(นายอภิชาติ อุราโรจน์)
ผช.นายช่างโยธา

เขียนแบบ
(นายศตวรรษ พลลือ)
ผช.นายช่างเขียนแบบ

ตรวจแบบ
(นายฐานะ ช่วยสงค์)
ผู้อำนวยการกองช่าง

เห็นชอบ
(นายถวิล เงินสีเหม)
ปลัดองค์การบริหารส่วนตำบล

อนุมัติ
(นายเรวัฒน์ แก้วประกอบ)
นายกองค์การบริหารส่วน
ตำบลพ่วงพรมคร

แบบเลขที่

แผ่นที่	รวม

หนังสือรับรอง

ของ

ผู้ประกอบวิชาชีพวิศวกรรมควบคุม

เขียนที่..**191/9 ม.8 ต.เวียงสระ อ.เวียงสระ จ.สุราษฎร์ธานี**....

วันที่....**28**....เดือน....**เมษายน**....พ.ศ...**2569**.....

โดยหนังสือฉบับนี้ ข้าพเจ้า...**นายสิทธินันท์**....นามสกุล...**เกตุเรน**...อายุ....**50**....ปี เชื้อชาติ....**ไทย**.....สัญชาติ.....**ไทย**.....อยู่บ้านเลขที่...**191/9**.....หมู่ที่...**8**.....ถนน...**เวียงสระ-พระแสง**.. ตำบล.**เวียงสระ**.อำเภอ..**เวียงสระ**..จังหวัด..**สุราษฎร์ธานี**..ที่ทำงาน **111 ม.1 ต.บางสวรรค์ อ.พระแสง จ.สุราษฎร์ธานี** โทรศัพท์ที่ทำงาน..**077-310580**.โทรศัพท์ที่บ้าน...**087-4717149**..ได้รับวิชาชีพให้ประกอบอาชีพวิศวกรรมควบคุม ประเภท.....**สามัญวิศวกร**.....สาขา....**วิศวกรรมโยธา**.....แขนง....-.....ตามทะเบียนใบอนุญาตที่....**สย.13307**..... และขณะนี้ไม่ได้ถูกเพิกถอนใบอนุญาตให้ประกอบวิชาชีพ

☑ วิศวกรรม พ.ศ.2505

ขอรับรองว่า ข้าพเจ้าเป็นผู้รับผิดชอบตามพระราชบัญญัติวิชาชีพ

☐ สถาปัตยกรรม พ.ศ.2508

โดยข้าพเจ้า.....**เป็นผู้ออกแบบและรับรองแบบ**..... เป็นสิ่งปลูกสร้างชนิด...**โครงการก่อสร้างถนนคอนกรีตเสริมเหล็ก ซอยป้าเนตร หมู่ที่ 9 บ้านสี่แยกคลองศิลา**... จำนวน..**1 โครงการ**..เพื่อใช้เป็น...**ถนนคอนกรีตเสริมเหล็ก ซอยป้าเนตร หมู่ที่ 9 บ้านสี่แยกคลองศิลา**...

ของ...**องค์การบริหารส่วนตำบลพ่วงพรมคร**...ปลูกสร้างในโฉนดที่ดิน เลขที่.....บ้านเลขที่.....หมู่ที่....**9**....ซอย .....-.....ถนน.....-.....ตำบล....**พ่วงพรมคร**....อำเภอ...**เคียนซา**....จังหวัด...**สุราษฎร์ธานี**...ตามแผนผังบริเวณ แบบก่อสร้าง ที่ข้าพเจ้าได้ลงนามรับรอง ไว้แล้ว ซึ่งแนบมาพร้อมเรื่องราวการขออนุญาตปลูกสร้าง

ข้าพเจ้าขอรับรองว่า ได้ควบคุมการก่อสร้างให้เป็นไปตามผังบริเวณและแบบแปลนที่ได้รับอนุญาตตามใบอนุญาต เลขที่.....ทุกประการ

เพื่อเป็นหลักฐาน ข้าพเจ้าได้ลงลายมือชื่อไว้เป็นสำคัญ

ลงชื่อ.....วิศวกร

(นายสิทธินันท์ เกตุเรน) สย.13307

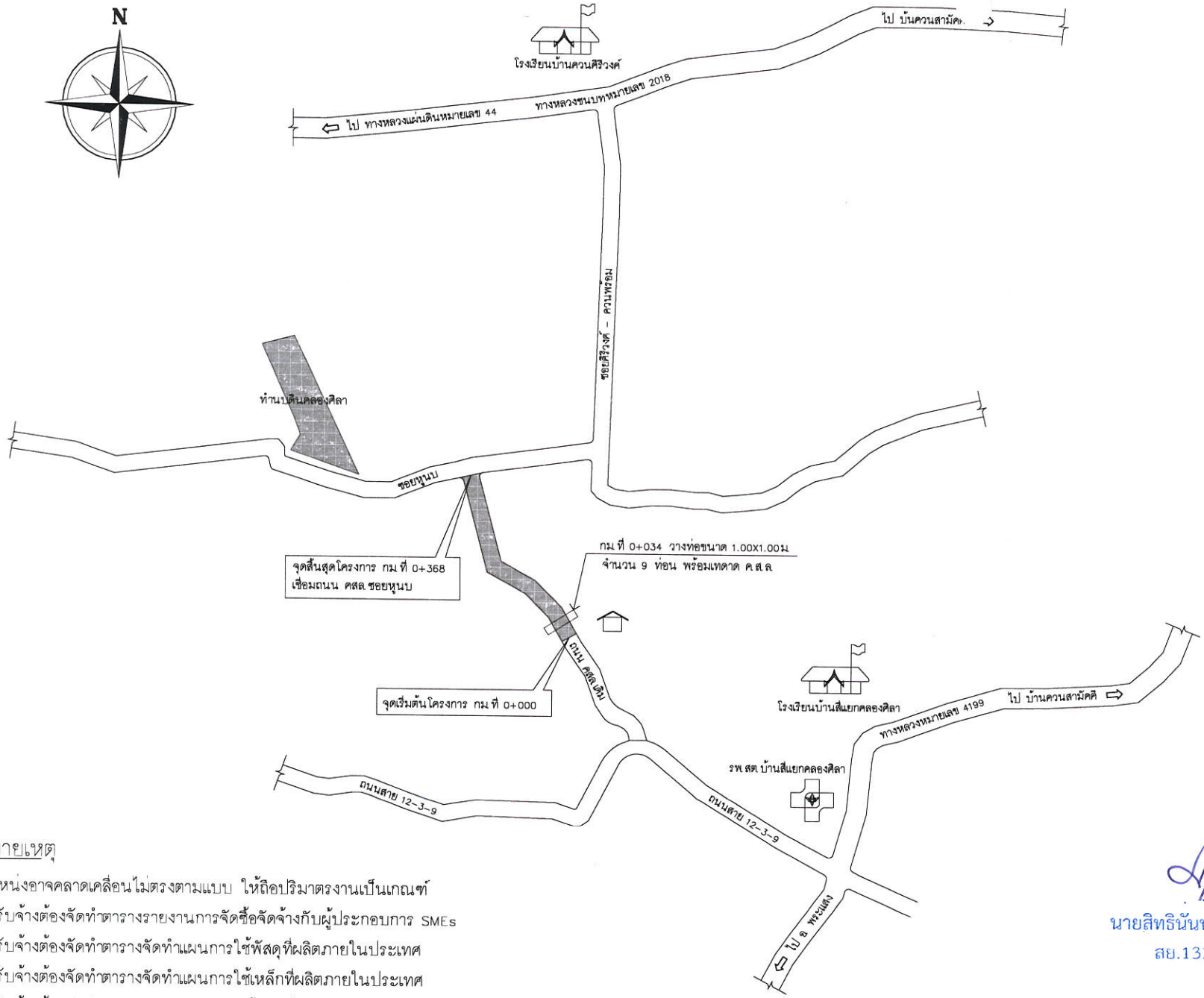

หมายเหตุ

ตำแหน่งอาจคลาดเคลื่อนไม่ตรงตามแบบ ให้ถือปริมาตรงานเป็นเกณฑ์

- ผู้รับจ้างต้องจัดทำตารางรายงานการจัดซื้อจัดจ้างกับผู้ประกอบการ SMEs
- ผู้รับจ้างต้องจัดทำตารางจัดทำแผนการใช้พัสดุที่ผลิตภายในประเทศ
- ผู้รับจ้างต้องจัดทำตารางจัดทำแผนการใช้เหล็กที่ผลิตภายในประเทศ
- ผู้รับจ้างต้องจัดทำตารางรายงานผลการใช้พัสดุที่ผลิตภายในประเทศ

นายสิทธินันท์ เกตุเรน
สย.13307

แผนที่สังเขปโครงการก่อสร้างถนนคอนกรีตเสริมเหล็ก ซอยป้าเนตร หมู่ที่ 9 บ้านสีแยกคลองศิลา

มาตราส่วน No Scale

องค์การบริหารส่วนตำบลพ่วงพรมคร อ.เคียนซา จ.สุราษฎร์ธานี

อบต. พ่วงพรมคร

โครงการ
ก่อสร้างถนนคอนกรีตเสริมเหล็ก
ซอยป้าเนตร หมู่ที่ 9
บ้านสีแยกคลองศิลา

สำรวจ
(นายอภิชาติ อุราโรจน์)
ผช.นายช่างโยธา

เขียนแบบ
(นายศตวรรษ พลลือ)
ผช.นายช่างเขียนแบบ

ตรวจแบบ
(นายฐานะ ช่วยสงค์)
ผู้อำนวยการกองช่าง

เห็นชอบ
(นายถวิล เงินสีเหม)
ปลัดองค์การบริหารส่วนตำบล

อนุมัติ
(นายเรวัฒน์ แก้วประกอบ)
นายกองค์การบริหารส่วนตำบลพ่วงพรมคร

แบบเลขที่	
แผ่นที่	รวม

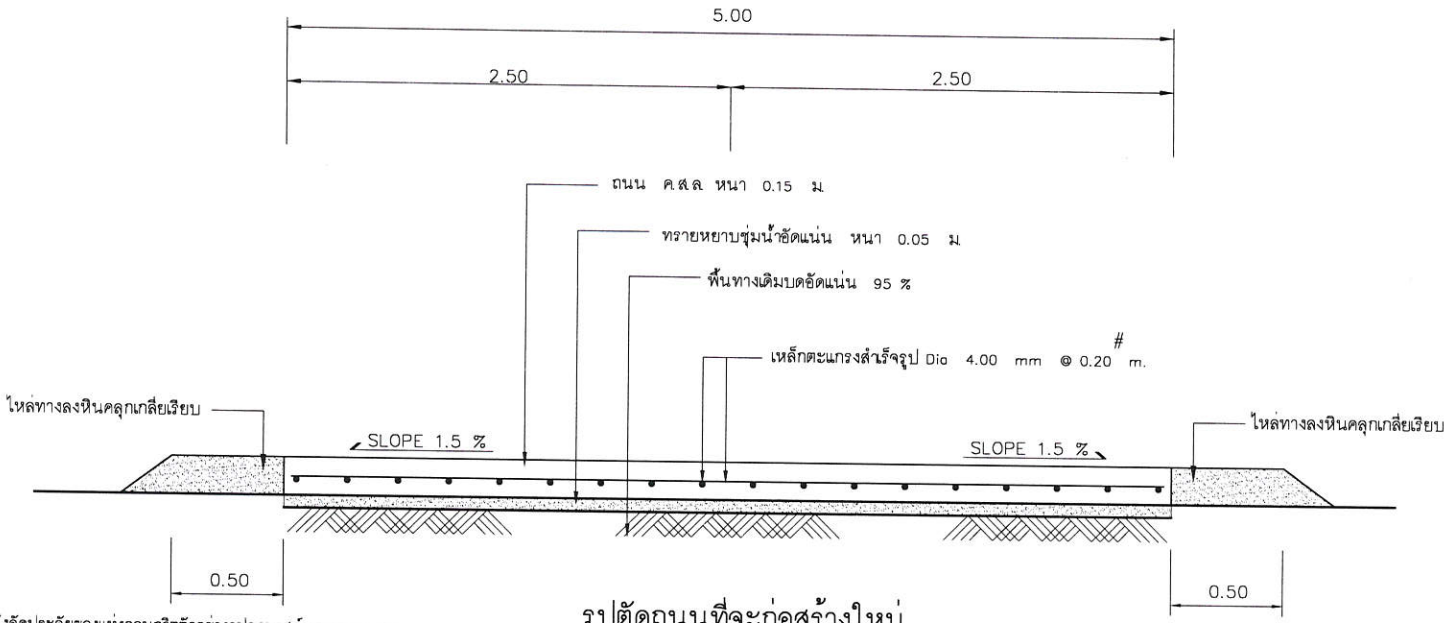

รูปตัดถนนที่จะก่อสร้างใหม่

มาตราส่วน 1:25

หมายเหตุ

ผิวจราจรคอนกรีต ให้ใช้คอนกรีตที่มีกำลังอัดประลัยของแท่งคอนกรีตตัวอย่างรูปลูกบาศก์ 15x15x15 ซม. อายุ 28 วัน ไม่น้อยกว่า 240 กก./ซม. หรือจะตรวจรับผลงานให้เมื่อแท่งตัวอย่างคอนกรีตดังกล่าวที่อายุไม่น้อยกว่า 7 วัน ร้อยละ 75 % ของกำลังอัดคอนกรีตอายุ 28 วัน ,ผู้รับจ้างต้องทดสอบกำลังอัดคอนกรีต fc k 240 ksc พร้อมตารางเทียบคอนกรีต

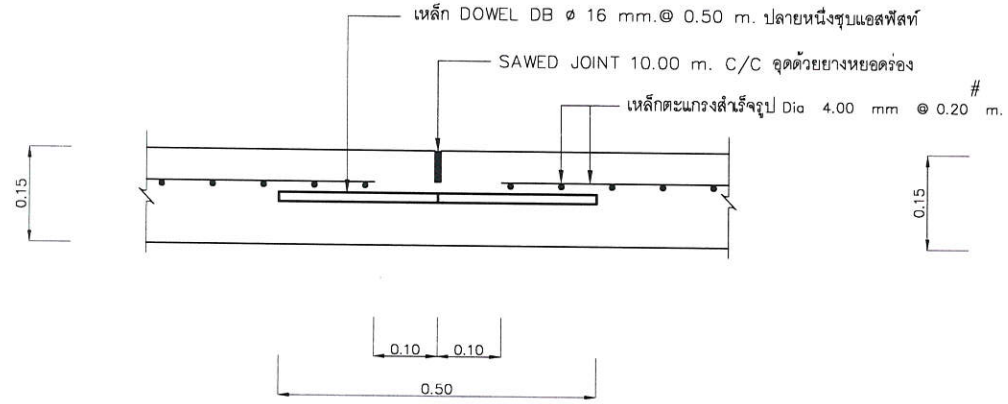

LONGITUDINAL JOINT

มาตราส่วน 1:10

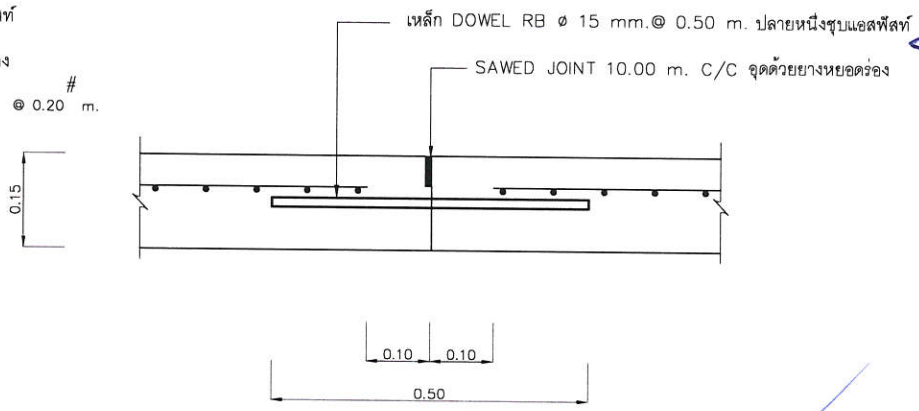

CONSTRUCTION JOINT

ทุกระยะไม่เกิน 10 ม 1:10

นายสิทธินันท์ เกตุเรือน
สย.13307

อบต. พ่วงพรมคร

โครงการ
ก่อสร้างถนนคอนกรีตเสริมเหล็ก
ซอยบ้าเนตร หมู่ที่ 9
บ้านสี่แยกคลองศิลา

สำรวจ
(นายอภิชาติ อุราโรจน์)
ผช นายช่างโยธา

เขียนแบบ
(นายศตวรรษ พลลือ)
ผช นายช่างเขียนแบบ

ตรวจแบบ
(นายฐานะ ช่วยสงค์)
ผู้อำนวยการกองช่าง

เห็นชอบ
(นายถวิล เงินสีเหม)
ปลัดองค์การบริหารส่วนตำบล

อนุมัติ
(นายเรวัฒน์ แก้วประกอบ)
นายองค์การบริหารส่วน
ตำบลพ่วงพรมคร

แบบเลขที่

แผ่นที่	รวม

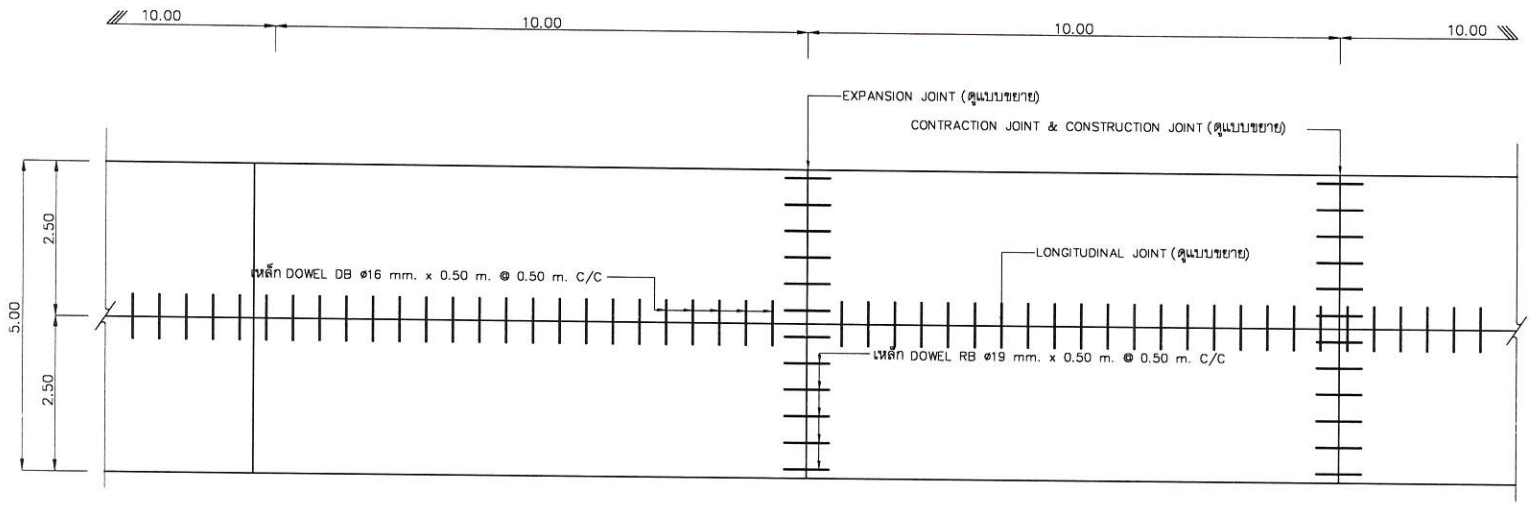

แปลนถนน

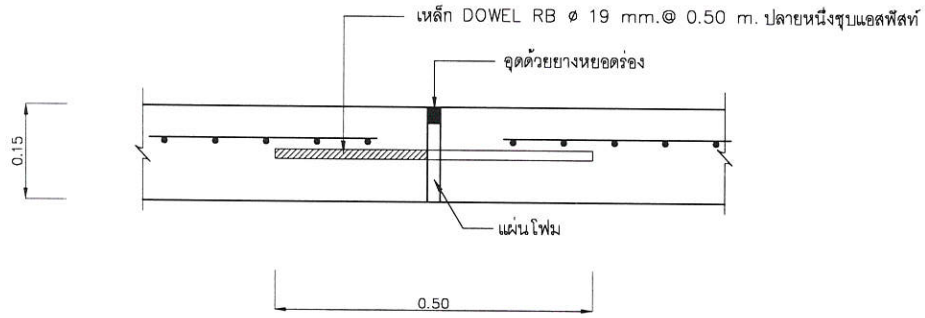

EXPANSION JOINT

ทุกระยะไม่เกิน 50 ม 1:10

นายสิทธินันท์ เกตุเรน
สย.13307

อบต. พ่วงพรมคร

โครงการ

ก่อสร้างถนนคอนกรีตเสริมเหล็ก
ซอยป้าเนตร หมู่ที่ 9
บ้านสี่แยกคลองศิลา

สำรวจ

(นายอภิชาติ อุราโรจน์)
ผช นายช่างโยธา

เขียนแบบ

(นายศตวรรษ พลลือ)
ผช นายช่างเขียนแบบ

ตรวจแบบ

(นายฐานะ ช่วยสงค์)
ผู้อำนวยการกองช่าง

เห็นชอบ

(นายถวิล เงินสีเหม)
ปลัดองค์การบริหารส่วนตำบล

อนุมัติ

(นายเรวัฒน์ แก้วประกอบ)
นายกองค์การบริหารส่วน
ตำบลพ่วงพรมคร

แบบเลขที่

แผ่นที่	รวม

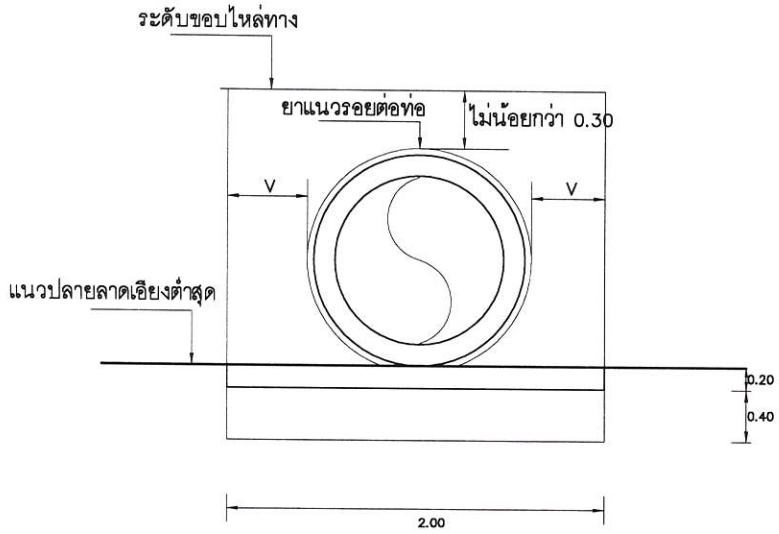

รูปด้านหน้าและหลังท่อ

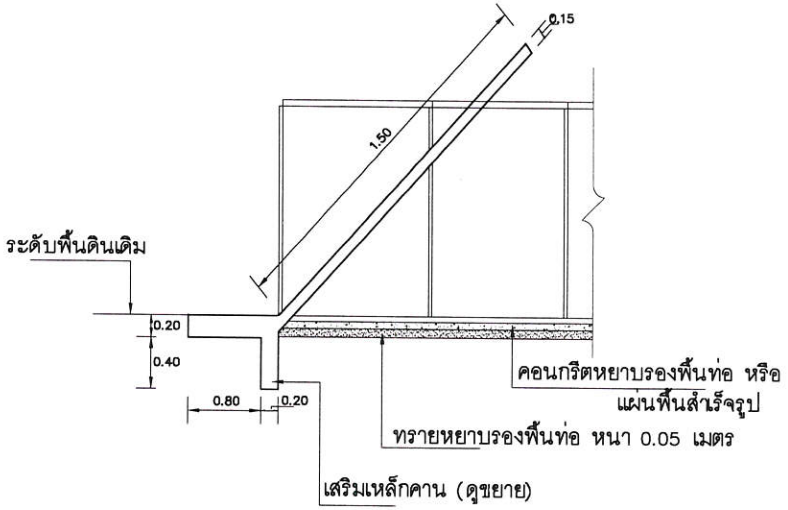

รูปตัดด้านข้าง

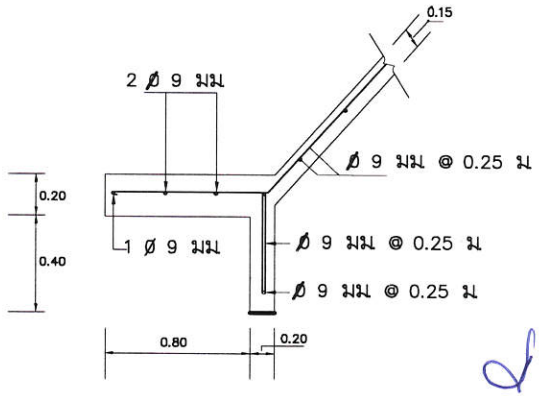

ขยายการเสริมเหล็ก

นายสิทธินันท์ เกตุเรน
สย.13307

หมายเหตุ; ท่อระบายน้ำคอนกรีตเสริมเหล็ก ให้ใช้ท่อตามมาตรฐาน มอก.

แบบขยายการวางท่อ
มาตราส่วน 1:25

อบต. พ่วงพรมคร

โครงการ
ก่อสร้างถนนคอนกรีตเสริมเหล็ก
ซอยป่าเนตร หมู่ที่ 9
บ้านสี่แยกคลองศิลา

สำรวจ
(นายอภิชาติ อุราโรจน์)
ผช นายช่างโยธา

เขียนแบบ
(นายศตวรรษ พลลือ)
ผช นายช่างเขียนแบบ

ตรวจแบบ
(นายฐานะ ช่วยสงค์)
ผู้อำนวยการกองช่าง

เห็นชอบ
(นายถวิล เงินสีเหม)
ปลัดองค์การบริหารส่วนตำบล

อนุมัติ
(นายเรวัฒน์ แก้วประกอบ)
นายกองค์การบริหารส่วน
ตำบลพ่วงพรมคร

แบบเลขที่

แผ่นที่ | รวม



เป็นผู้ออกแบบและรับรองแบบ โครงการก่อสร้างถนนคอนกรีตเสริมเหล็ก ขนาดปากเขตร ๔ บ้านสี่แยกคลองศิลา ตำบลพ่วงพรมเคร อำเภอเมือง จังหวัดสุราษฎร์ธานี ของ...องค์การบริหารส่วนตำบลพ่วงพรมเคร...เท่านั้น

หนังสือ ๙ นายสิทธินันท์ เกตุเรน สย.๑๓๓๐๗ สามัญวิศวกรเมือง



สภาวิศวกร

ประกาศนียบัตรฉบับนี้ให้ไว้เพื่อแสดงว่า

นายสิทธินันท์ เกตุธน

เป็นผู้ประกอบวิชาชีพวิศวกรรมควบคุม

ระดับสามัญวิศวกร สาขาวิศวกรรมโยธา ตามใบอนุญาตเลขที่ ๑๓๓๐๗

ออกให้ ณ วันที่ ๑๔ เมษายน ๒๕๖๗

เอกสารฉบับนี้ไม่ใช่ใบอนุญาตฯ ออกไว้เพื่อเป็นเกียรติประวัติแก่สมาชิก

สแกน QR Code เพื่อตรวจสอบเอกสาร
วันที่พิมพ์เอกสาร ๒๗ เม.ย. ๒๕๖๙ ๑๓.๓๘ น.





เป็นผู้ออกแบบและควบคุมงาน โครงการก่อสร้างถนนคอนกรีตเสริมเหล็ก หมู่ที่ ๙ บ้านสี่แยกคลองศิลา ตำบลพ่วงพรมคร อำเภอเมืองสุราษฎร์ธานี จังหวัดสุราษฎร์ธานี ของ...องค์การบริหารส่วนตำบลพ่วงพรมคร...เท่านั้น

นายสิทธินันท์ เกตุเรน สย.๑๓๓๐๗ สามัญวิศวกรวิสัยยา

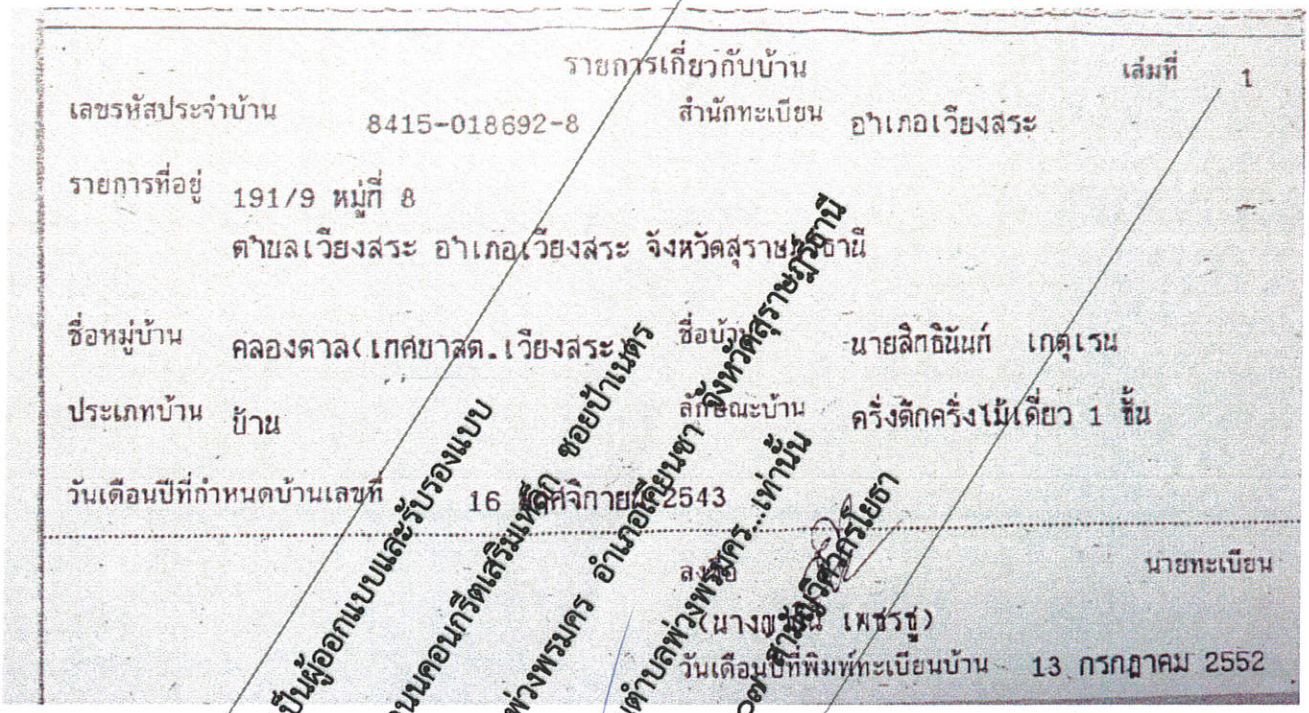

รายการเกี่ยวกับบ้าน เล่มที่ 1

เลขรหัสประจำบ้าน 8415-018692-8 สำนักทะเบียน อำเภอเวียงสระ

รายการที่อยู่ 191/9 หมู่ที่ 8
ตำบลเวียงสระ อำเภอเวียงสระ จังหวัดสุราษฎร์ธานี

ชื่อหมู่บ้าน คลองตาล(เทศบาลต.เวียงสระ ชื่อบ้าน นายลิกธินันท์ เกตุเรน

ประเภทบ้าน บ้าน ลักษณะบ้าน ครึ่งตึกครึ่งไม้เดี่ยว 1 ชั้น

วันเดือนปีที่กำหนดบ้านเลขที่ 16 พฤศจิกายน 2543

ลงชื่อ นายทะเบียน
(นางสาวินี เพชรชู)
วันเดือนปีที่พิมพ์ทะเบียนบ้าน 13 กรกฎาคม 2552

เป็นผู้ออกแบบและรับรองแบบ
โครงการก่อสร้างถนนคอนกรีตเสริมเหล็ก ซอยป่าเนตร
บ้านสี่แยกคลองศิลา ตำบลฟ้างพรมคร อำเภอเวียงสระ จังหวัดสุราษฎร์ธานี
ของ...องค์การบริหารส่วนตำบลฟ้างพรมคร...เท่านั้น
หมู่ที่ 8
นายลิกธินันท์ เกตุเรน สย.๑๓๓๐๗ สภาสถาปนิก

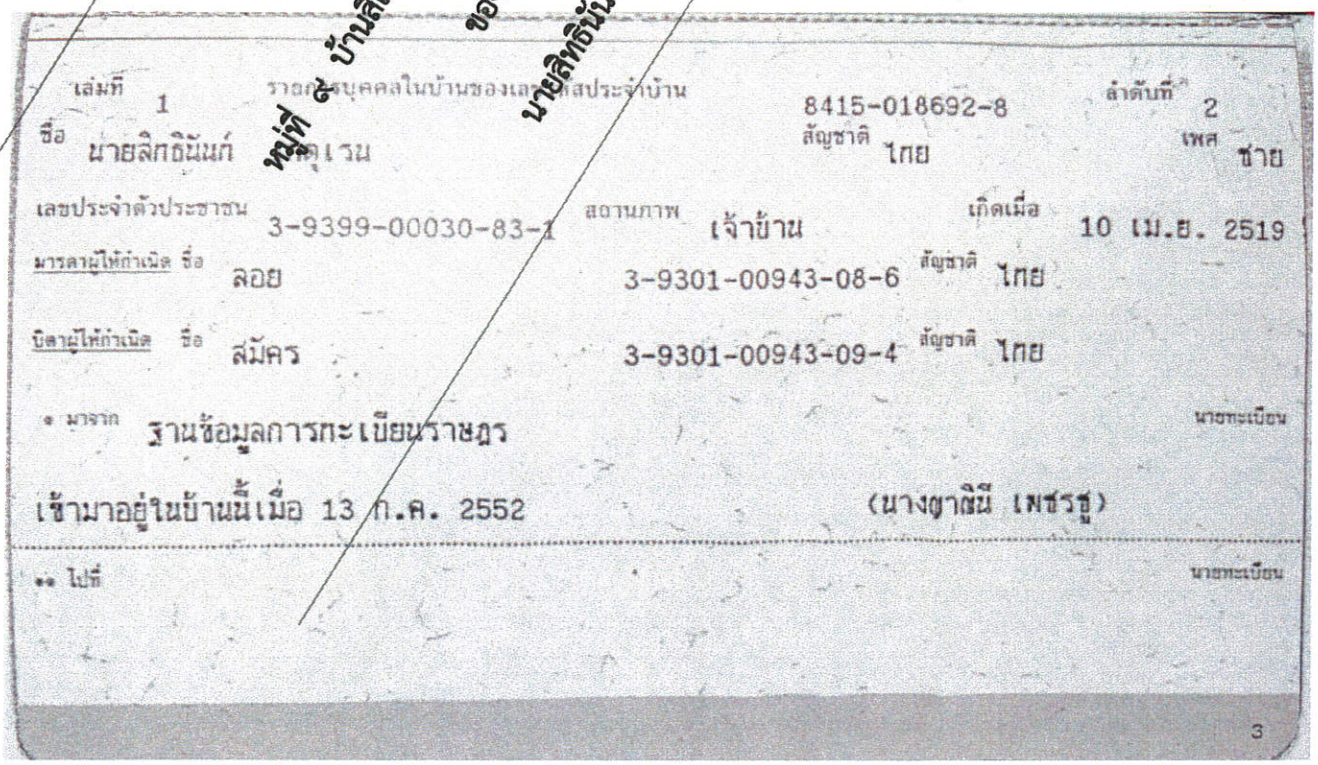

เล่มที่ 1 รายการบุคคลในบ้านของเลขรหัสประจำบ้าน 8415-018692-8 ลำดับที่ 2

ชื่อ นายลิกธินันท์ สกุล เกตุเรน สัญชาติ ไทย เพศ ชาย

เลขประจำตัวประชาชน 3-9399-00030-83-1 สถานภาพ เจ้าบ้าน เกิดเมื่อ 10 เม.ย. 2519

มารดาผู้ให้กำเนิด ชื่อ ลอย สกุล 3-9301-00943-08-6 สัญชาติ ไทย

บิดาผู้ให้กำเนิด ชื่อ สมัคร สกุล 3-9301-00943-09-4 สัญชาติ ไทย

* มาจาก ฐานข้อมูลการทะเบียนราษฎร นายทะเบียน

เข้ามาอยู่ในบ้านนี้เมื่อ 13 ก.ค. 2552 (นางสาวินี เพชรชู)

** ไปที่ นายทะเบียน

3