กองช่าง เทศบาลตำบลทับมา

038 - 663188 WWW.thapma.go.th

.โครงการ.

ก่อสร้างท่อระบายคอนกรีตเสริมเหล็ก สายทาง ถนนเสม็ดแดง-หัวหญ้าคา
ชุมชนบ้านเขาไผ่ หมู่ที่ 5
ตำบลทับมา อำเภอเมือง จังหวัดระยอง
(รายละเอียดตามแบบแปลนของทางราชการ)

แบบเลขที่ 16 / 2567

สารบัญแบบ	
1 / 8	สารบัญแบบ - รายการประกอบแบบ
2 / 8	ผังบริเวณแสดงที่ตั้งโครงการพอสังเขป
3 / 8	แบบแปลนถนน
4 / 8	แบบขยายการวางท่อ คสล. ขนาด Ø 1.00 ม. พร้อมบ่อพัก,รูปตัด A
5 / 8	รูปตัด B,รูปตัด C
6 / 8	รูปตัด D
7 / 8	แบบขยายฝาเปิดอ่างรับน้ำ (เหล็กหล่อ),รูปตัด E
8 / 8	แบบขยายป้ายโครงการ

รายการประกอบแบบ

1. คอนกรีตผสมเสร็จ (Ready Mixed Concrete) สำหรับงานก่อสร้างโครงสร้างของผิวจราจร ที่นำมาใช้นั้น ต้องมีความต้านทานแรงอัดของแท่งคอนกรีต ไม่น้อยกว่า 320 กิโลกรัมต่อตารางเซนติเมตรและ
   จะตรวจรับงานได้ต่อเมื่อบ่มคอนกรีตไม่น้อยกว่า 7 วัน และทดสอบหาค่าความต้านทานแรงอัดของแท่งคอนกรีตผ่านเกณฑ์การทดสอบตามแบบที่กำหนดก่อนระยะเวลาการบ่มคอนกรีต 28 วันให้ถือว่าคอนกรีตที่หล่อแล้วผ่านเกณฑ์มาตรฐานที่กำหนด
2. ผู้รับจ้างต้องควบคุมความข้นเหลวของคอนกรีต ซึ่งหาโดยวิธีทดสอบค่าการยุบตัวของคอนกรีตตามวิธีมาตรฐาน (Slump Test - ASTM C143) ซึ่งมีค่าการยุบตัวของคอนกรีตไม่เกิน 7.5 เซนติเมตร 2.5 เซนติเมตร
3. การเก็บตัวอย่างคอนกรีตสำหรับการทดสอบหากำลังต้านแรงอัดของคอนกรีต จะต้องเก็บชิ้นตัวอย่างจำนวน 2 ชุด ขนาด 15x15x15 ซม. (1 ชุด = 3 แท่ง) สำหรับทดสอบ 7 วัน หรือทดสอบ 14 วัน หรือทดสอบ 28 วัน ให้เลือกทดสอบตามเกณฑ์อย่างใดอย่างหนึ่งไม่น้อยกว่า 1 ชุด โดยสุ่มเก็บปริมาณตัวอย่าง
   คอนกรีตที่เพิ่มขึ้นทุกๆ 50 ลูกบาศก์เมตร ที่ทำการทดสอบและรับรองโดยหน่วยงานราชการที่กองช่าง เทศบาลตำบลทับมาเชื่อถือเท่านั้น
4. งานเหล็ก
   - เหล็กเสริมคอนกรีต ต้องเป็นเหล็กเส้นใหม่ที่ไม่เคยใช้งานมาก่อน ต้องมีผิวสะอาด ไม่มีสนิมกร่อน ไม่เปื้อนน้ำมัน ไม่มีรอยแตกร้าว และผลิตตามมาตรฐานอุตสาหกรรม (มอก. 20-2527)
   - เหล็กรูปพรรณ ให้ใช้เหล็กที่คุณภาพมาตรฐานอุตสาหกรรม มอก.116
5. งานแบบหล่อคอนกรีต
   - แบบหล่อคอนกรีต ต้องทำจากวัสดุที่แข็งแรง ไม่ผุ ไม่คดงอ อาทิ เช่น เหล็ก ไม้ ฯลฯ
   - แบบหล่อคอนกรีต ต้องเข้าแบบให้สนิทเพื่อกันน้ำปูนรั่ว ผิวด้านในของแบบที่ถูกกับคอนกรีตต้องเรียบ และต้องล้างให้สะอาดก่อนลงมือเทคอนกรีต
   - แบบหล่อคอนกรีต ต้องมั่นคงแข็งแรงพอที่จะรับน้ำหนักและแรงสั่นสะเทือน เมื่อใช้เครื่องสั่นสะเทือนคอนกรีตได้โดยไม่ทรุดตัวหรือแอ่นตัวจนเสียระดับหรือแนว
6. ต้องไม่เปิดการจราจร จนกว่ากำลังคอนกรีตจะได้ตามค่ากำหนด
7. แนวและระดับที่กำหนดในแบบ เป็นเพียงแนวทางในการก่อสร้างเท่านั้น ค่าที่แน่นอนช่างควบคุมงานจะกำหนดให้ในขณะก่อสร้าง
8. ในระหว่างดำเนินการก่อสร้าง ผู้รับจ้างต้องติดป้ายตามรายละเอียดที่กำหนดให้ และติดตั้งป้ายเตือนเขตก่อสร้าง ป้ายเตือนสัญญาณไฟ เพื่อความปลอดภัยของผู้สัญจรผ่านไปมา ให้ชัดเจน
9. อุปสรรคต่างๆ ที่เกิดขึ้นขณะก่อสร้าง เช่น ต้นไม้ เสาไฟฟ้า ท่อประปา โทรศัพท์ เคเบิ้ลใยแก้ว ให้ผู้รับจ้างเป็นผู้เคลื่อนย้าย และคืนสภาพให้ใช้งานได้ตามเดิม
10. ผู้ยื่นซองประกวดราคาจะต้องไปดูสถานที่ก่อสร้างจริงเพื่อป้องกันข้อผิดพลาดโดยให้ถือว่าผู้รับจ้างเข้าใจและคิดราคาจากรายการก่อสร้างที่กำหนดถูกต้องเรียบร้อยและถือว่าเป็นการมอบสถานที่ให้ผู้รับจ้างทราบแล้ว เมื่อลงนามในสัญญาจะเรียกร้องค่าเสียหายใดๆ ในการก่อสร้างอีกไม่ได้
11. เนื่องจากการก่อสร้างอยู่ในเขตชุมชน อาจมีปัญหาในการก่อสร้าง อนุญาตให้คณะกรรมการตรวจรับพัสดุพิจารณาตัดลดงานได้ตามส่วนและตัดลดเงินตามปริมาณงาน โดยถือผลประโยชน์ของทางราชการเป็นสำคัญ
12. ก่อนส่งมอบงานงวดสุดท้าย ผู้รับจ้างต้องทำความสะอาดบริเวณสถานที่ก่อสร้าง และจัดซ่อมวัสดุสิ่งของเอกชนที่ทำชำรุดเสียหาย เนื่องจากการก่อสร้างให้เรียบร้อย
13. ข้อกำหนดอื่น
   - ในกรณีที่มีปัญหาหรืออุปสรรค ที่จะทำให้การก่อสร้างผิดไปจากแบบแปลนรายละเอียด ให้ผู้รับจ้างแจ้งต่อช่างควบคุมงานการแก้ไขปัญหาอุปสรรคดังกล่าว ให้อยู่ในดุลยพินิจของคณะกรรมการตรวจรับพัสดุ โดยผ่านความเห็นชอบของผู้ว่าจ้าง
   - ก่อนจะทำการก่อสร้าง ผู้รับจ้างจะต้องทำการเคลียร์พื้นที่ก่อสร้าง แนวเขตที่ดินข้างเคียง และปักผังวางแนวพร้อมทำแบบแนวถนนและค่าระดับการก่อสร้างแจ้งให้ผู้ควบคุมงานทราบก่อนเริ่มดำเนินการก่อสร้าง

ข้อกำหนดก่อนดำเนินการก่อสร้าง

1. ให้ผู้รับจ้างทำการติดตั้งป้ายเตือนจราจร เครื่องหมายไม้กั้น และสิ่งประกอบอื่นๆ ตามแบบของกรมการขนส่งทางบก เพื่อความปลอดภัยแก่การจราจร
2. ก่อนลงมือก่อสร้างให้ผู้รับจ้าง ทำการสำรวจเก็บระดับผิวจราจรเดิมที่จะดำเนินการก่อสร้างส่งกองช่างเทศบาลตำบลทับมา ห้ามมิให้ดำเนินการก่อนเด็ดขาด

หมายเหตุ

* ผู้ควบคุมงานสามารถกำหนดปรับเปลี่ยนตำแหน่งของแนวก่อสร้างไม่ว่าจะเป็น แนวท่อระบายน้ำ,บ่อพักคอนกรีต,แนวก่อสร้างถนน,แนวก่อสร้างไฟฟ้าส่องแสงสว่าง,แนวก่อสร้างรางระบายน้ำคอนกรีตเสริมเหล็ก และแนวก่อสร้างอื่นๆ
ผู้ควบคุมงานสามารถปรับเปลี่ยนแนวก่อสร้างและตำแหน่งงานที่กล่าวมาให้เหมาะสมตามสภาพหน้างาน หรือพบปัญหาอุปสรรคหน้างาน โดยไม่ถือว่าผิดไปจากรายละเอียดแบบแปลน

กองช่าง เทศบาลตำบลทับมา 038 - 663188 WWW.thapma.go.th	... โครงการ ... ก่อสร้างท่อระบายคอนกรีตเสริมเหล็ก สายทาง ถนนเสม็ดแดง-หัวหญ้าคา ชุมชนบ้านเขาไผ่ หมู่ที่ 5 ตำบลทับมา อำเภอเมือง จังหวัดระยอง	สำรวจ / เขียนคัดลอก	นายนวพรรษ เจริญค้า	ตำแหน่ง ผู้ช่วยนายช่างสำรวจ	ลายมือชื่อ	แบบเลขที่ 16/ 2567
		ตรวจสอบ	นายวิชิต บุดดา	ตำแหน่ง วิศวกรโยธาปฏิบัติการ รักษาราชการแทนหัวหน้าฝ่ายฯ	ลายมือชื่อ	แบบแผ่นที่ ..1.. / ..8..
		ตรวจสอบ	นายสมศักดิ์ อนันตวุฒิ	ตำแหน่ง ผู้อำนวยการกองช่าง	ลายมือชื่อ	

เห็นชอบ	เห็นชอบ	อนุมัติ	วันอนุมัติแบบ
..... (นางสาวเรวิญา ขจิตเนติธรรม) ตำแหน่ง ปลัดเทศบาลตำบลทับมา	..... (นายชูชาติ คงทน) ตำแหน่ง รองนายกเทศมนตรีตำบลทับมา	..... (นายประเสริฐ วงษ์ศรี) ตำแหน่ง นายกเทศมนตรีตำบลทับมา	...../...../.....

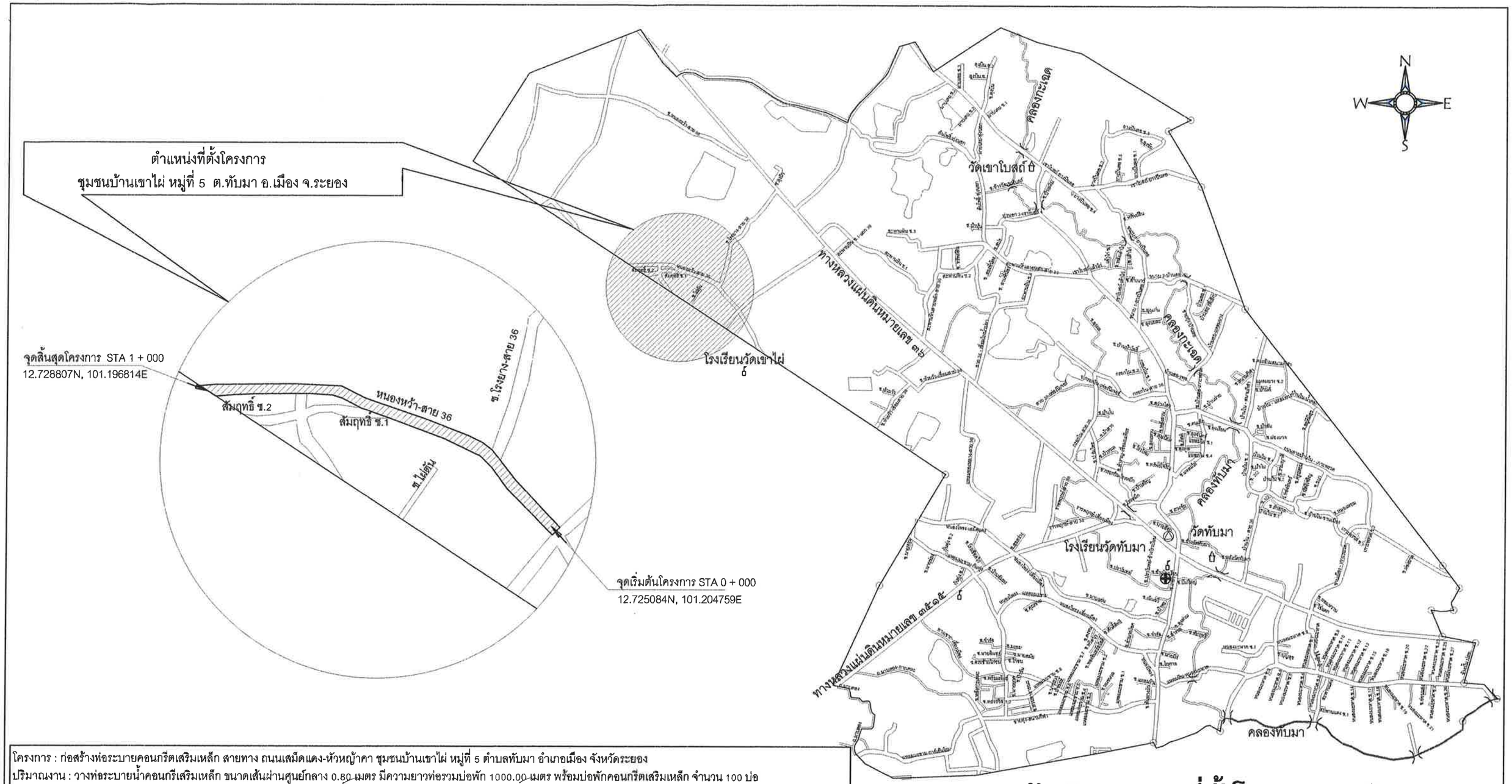

ผังบริเวณแสดงที่ตั้งโครงการพอสังเขป

โครงการ : ก่อสร้างท่อระบายคอนกรีตเสริมเหล็ก สายทาง ถนนเสม็ดแดง-หัวหญ้าคา ชุมชนบ้านเขาไผ่ หมู่ที่ 5 ตำบลทับมา อำเภอเมือง จังหวัดระยอง

ปริมาณงาน : วางท่อระบายน้ำคอนกรีเสริมเหล็ก ขนาดเส้นผ่านศูนย์กลาง 0.80 เมตร มีความยาวท่อรวมบ่อพัก 1000.00 เมตร พร้อมบ่อพักคอนกรีตเสริมเหล็ก จำนวน 100 บ่อ

พร้อมคืนผิวจราจรคอนกรีตเสริมเหล็กไม่น้อยกว่า 1167.75 ตารางเมตร

(รายละเอียดตามแบบแปลนของทางราชการ)ปรากฏในแผนพัฒนาท้องถิ่น พ.ศ. 2566-2570 เพิ่มเติม ครั้งที่ 5 หน้าที่ 14 ข้อที่ 19

กองช่าง เทศบาลตำบลทับมา 038 - 663188 WWW.thapma.go.th	... โครงการ ... ก่อสร้างท่อระบายคอนกรีตเสริมเหล็ก สายทาง ถนนเสม็ดแดง-หัวหญ้าคา ชุมชนบ้านเขาไผ่ หมู่ที่ 5 ตำบลทับมา อำเภอเมือง จังหวัดระยอง	สำรวจ / เขียนคัดลอก	นายนวพรรษ เจริญค้า	ตำแหน่ง ผู้ช่วยนายช่างสำรวจ	ลายมือชื่อ	แบบเลขที่ 16 / 2567
		ตรวจสอบ	นายวิชิต บุดดา	ตำแหน่ง วิศวกรโยธาปฏิบัติการ รักษาราชการแทนหัวหน้าฝ่ายฯ	ลายมือชื่อ	
		ตรวจสอบ	นายสมศักดิ์ อนันตวุฒิ	ตำแหน่ง ผู้อำนวยการกองช่าง	ลายมือชื่อ	แบบแผ่นที่ ..2.. / ..8..
	เห็นชอบ ..... (นางสาวเรวิญา ขจิตเนติธรรม) ตำแหน่ง ปลัดเทศบาลตำบลทับมา	เห็นชอบ ..... (นายชูชาติ คงทน) ตำแหน่ง รองนายกเทศมนตรีตำบลทับมา		อนุมัติ ..... (นายประเสริฐ วงษ์ศรี) ตำแหน่ง นายกเทศมนตรีตำบลทับมา		วันอนุมัติแบบ ..... / ..... / .....

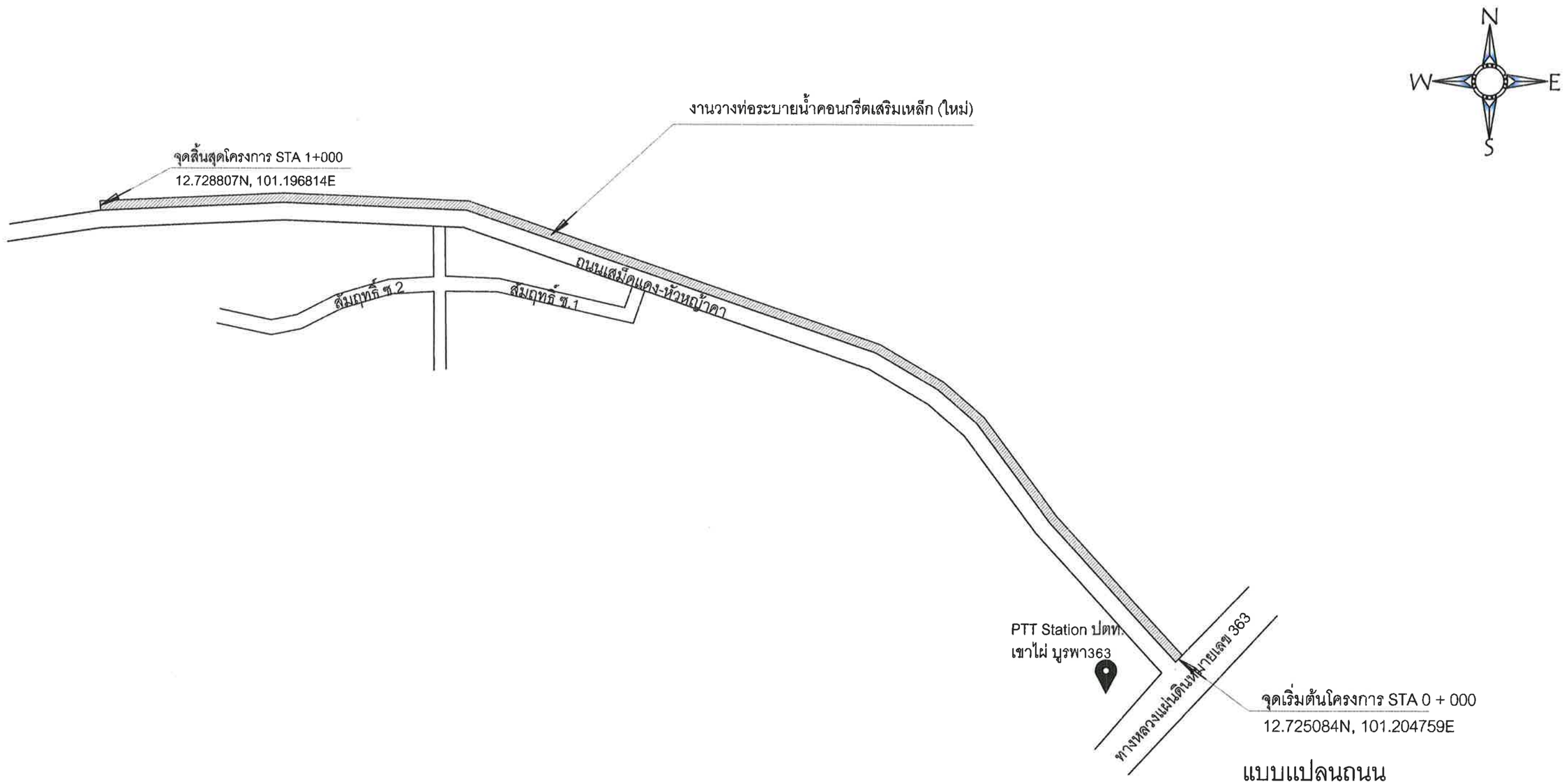

แบบแปลนถนน

Scale No scale

งานวางท่อระบายน้ำคอนกรีตเสริมเหล็ก (ใหม่)

กองช่าง เทศบาลตำบลทับมา เทศบาลตำบลทับมา อ.เมือง จ.ระยอง 038 - 663188 WWW.thapma.go.th	... โครงการ ... ก่อสร้างท่อระบายคอนกรีตเสริมเหล็ก สายทาง ถนนเสม็ดแดง-หัวหญ้าคา ชุมชนบ้านเขาไผ่ หมู่ที่ 5 ตำบลทับมา อำเภอเมือง จังหวัดระยอง	สำรวจ / เขียนคัดลอก	นายนวพรรษ เจริญค้า	ตำแหน่ง ผู้ช่วยนายช่างสำรวจ	ลายมือชื่อ	แบบเลขที่ 16 / 2567
		ตรวจสอบ	นายวิชิต บุดดา	ตำแหน่ง วิศวกรโยธาปฏิบัติการ รักษาราชการแทนหัวหน้าฝ่ายฯ	ลายมือชื่อ	
		ตรวจสอบ	นายสมศักดิ์ อนันตวุฒิ	ตำแหน่ง ผู้อำนวยการกองช่าง	ลายมือชื่อ	แบบแผ่นที่ ..3.. / ..8..
	เห็นชอบ ..... (นางสาวเรวิญา ขจิตเนติธรรม) ตำแหน่ง ปลัดเทศบาลตำบลทับมา	เห็นชอบ ..... (นายชูชาติ คงทน) ตำแหน่ง รองนายกเทศมนตรีตำบลทับมา		อนุมัติ ..... (นายประเสริฐ วงษ์ศรี) ตำแหน่ง นายกเทศมนตรีตำบลทับมา		วันอนุมัติแบบ ..... / ..... / .....

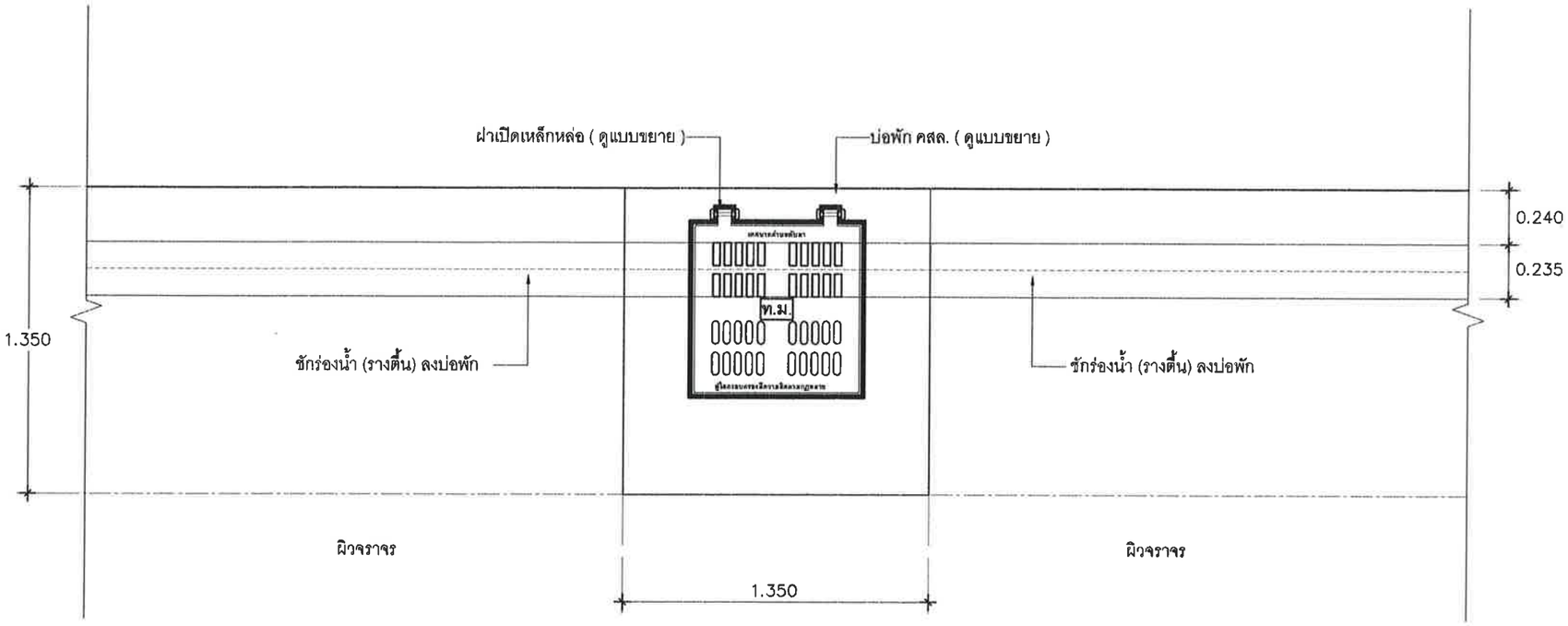

แปลนพื้นแสดงการวางท่อ คสล. ขนาด Ø 0.80 ม. พร้อมบ่อพัก
Scale 1:25

กองช่าง เทศบาลตำบลทับมา 038 - 663188 WWW.thapma.go.th	... โครงการ ... ก่อสร้างท่อระบายคอนกรีตเสริมเหล็ก สายทาง ถนนเสม็ดแดง-หัวหญ้าคา ชุมชนบ้านเขาไผ่ หมู่ที่ 5 ตำบลทับมา อำเภอเมือง จังหวัดระยอง	สำรวจ / เขียนคัดลอก	นายนวพรรษ เจริญค้า	ตำแหน่ง ผู้ช่วยนายช่างสำรวจ	ลายมือชื่อ	แบบเลขที่ 16 / 2567
		ตรวจสอบ	นายวิชิต บุดดา	ตำแหน่ง วิศวกรโยธาปฏิบัติการ รักษาราชการแทนหัวหน้าฝ่ายฯ	ลายมือชื่อ	
		ตรวจสอบ	นายสมศักดิ์ อนันตวุฒิ	ตำแหน่ง ผู้อำนวยการกองช่าง	ลายมือชื่อ	แบบแผ่นที่ ..4.. / ..8..
	เห็นชอบ ..... (นางสาวเรวิญา ขจิตเนติธรรม) ตำแหน่ง ปลัดเทศบาลตำบลทับมา	เห็นชอบ ..... (นายชูชาติ คงทน) ตำแหน่ง รองนายกเทศมนตรีตำบลทับมา		อนุมัติ ..... (นายประเสริฐ วงษ์ศรี) ตำแหน่ง นายกเทศมนตรีตำบลทับมา		วันอนุมัติแบบ ..... / ..... / .....

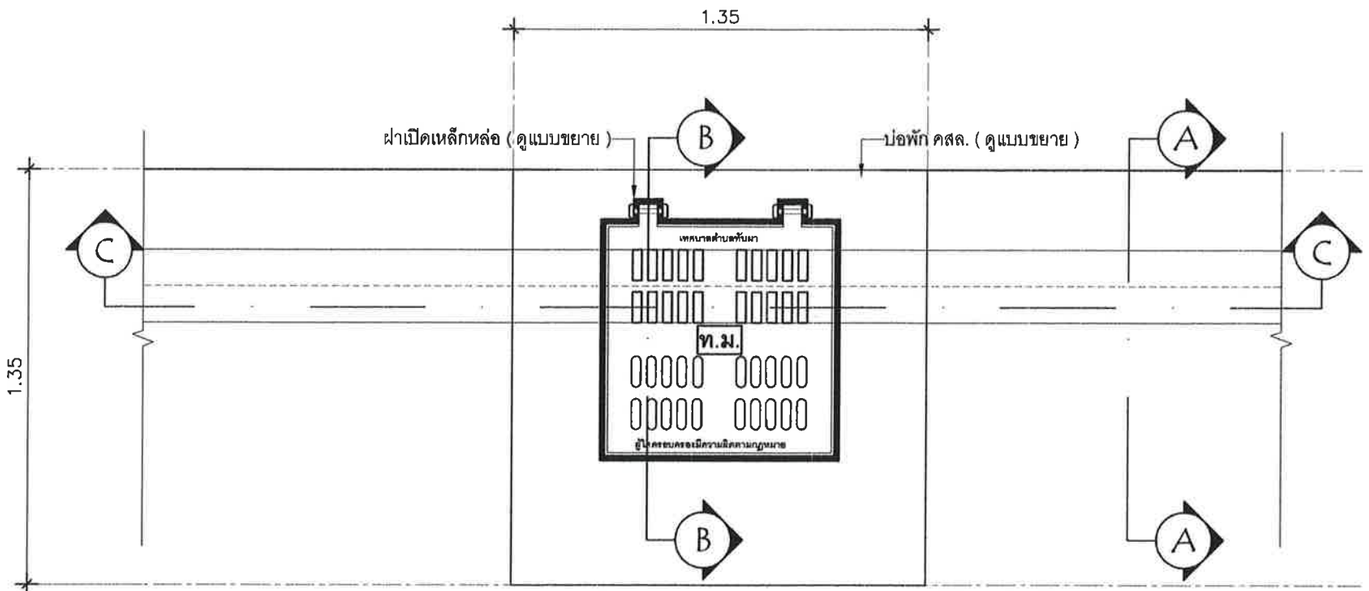

แบบขยายการวางท่อ คสล. ขนาด Ø 0.80 ม. พร้อมบ่อพัก

Scale 1 : 25

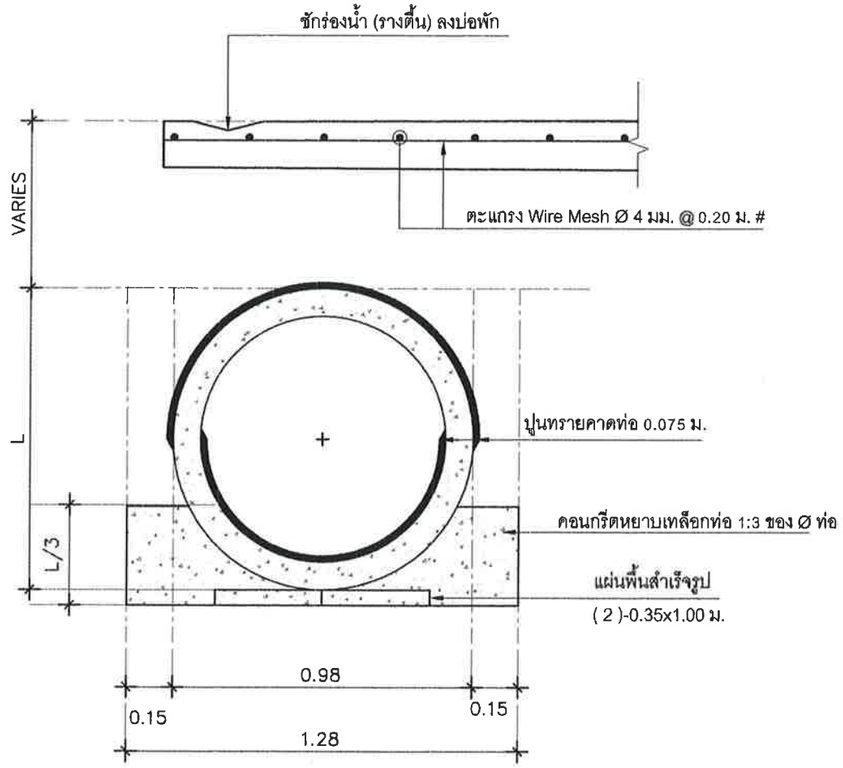

รูปตัด A

Scale 1 : 20

กองช่าง เทศบาลตำบลทับมา เทศบาลตำบลทับมา อ.เมือง จ.ระยอง 038 - 663188 WWW.thapma.go.th	... โครงการ ... ก่อสร้างท่อระบายคอนกรีตเสริมเหล็ก สายทาง ถนนเสมีดแดง-หัวหญ้าคา ชุมชนบ้านเขาไผ่ หมู่ที่ 5 ตำบลทับมา อำเภอเมือง จังหวัดระยอง	สำรวจ / เขียนคัดลอก	นายนวพรรษ เจริญค้า	ตำแหน่ง ผู้ช่วยนายช่างสำรวจ	ลายมือชื่อ	แบบเลขที่ 16/ 2567
		ตรวจสอบ	นายวิชิต บุดดา	ตำแหน่ง วิศวกรโยธาปฏิบัติการ รักษาราชการแทนหัวหน้าฝ่ายฯ	ลายมือชื่อ	
		ตรวจสอบ	นายสมศักดิ์ อนันตวุฒิ	ตำแหน่ง ผู้อำนวยการกองช่าง	ลายมือชื่อ	แบบแผ่นที่ ..5.. / ..8..
	เห็นชอบ ..... (นางสาวเรวีญา ขจิตเนติธรรม) ตำแหน่ง ปลัดเทศบาลตำบลทับมา	เห็นชอบ ..... (นายชูชาติ คงทน) ตำแหน่ง รองนายกเทศมนตรีตำบลทับมา		อนุมัติ ..... (นายประเสริฐ วงษ์ศรี) ตำแหน่ง นายกเทศมนตรีตำบลทับมา		วันอนุมัติแบบ ..... / ..... / .....

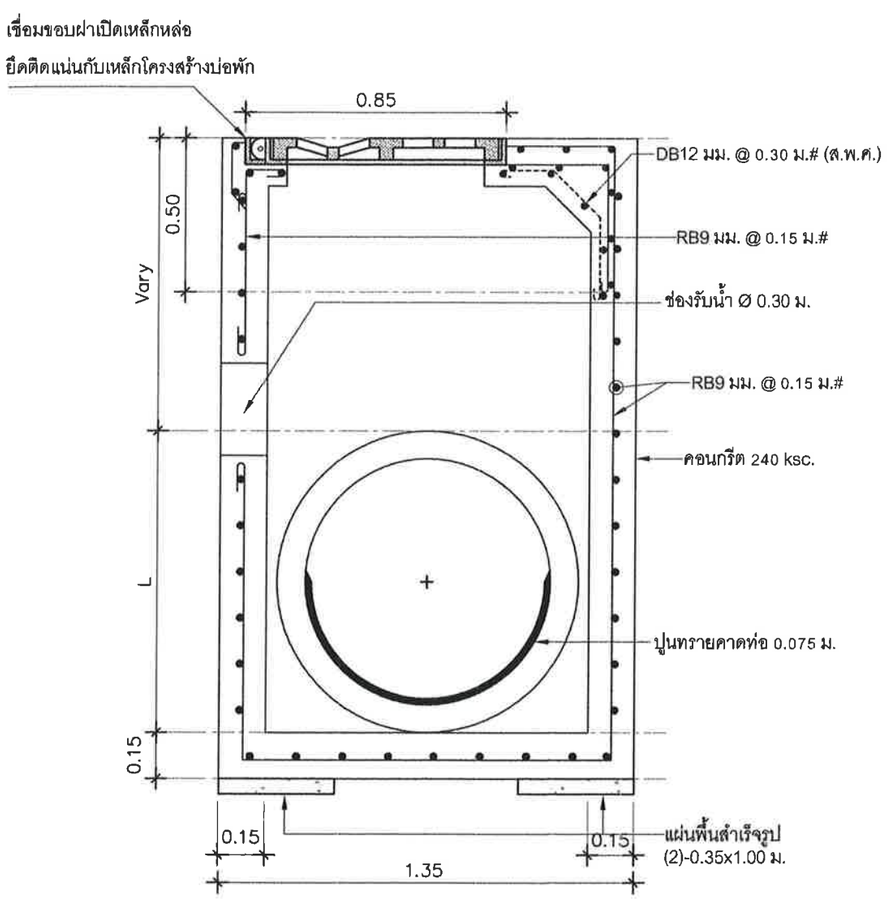

รูปตัด B
Scale 1 : 20

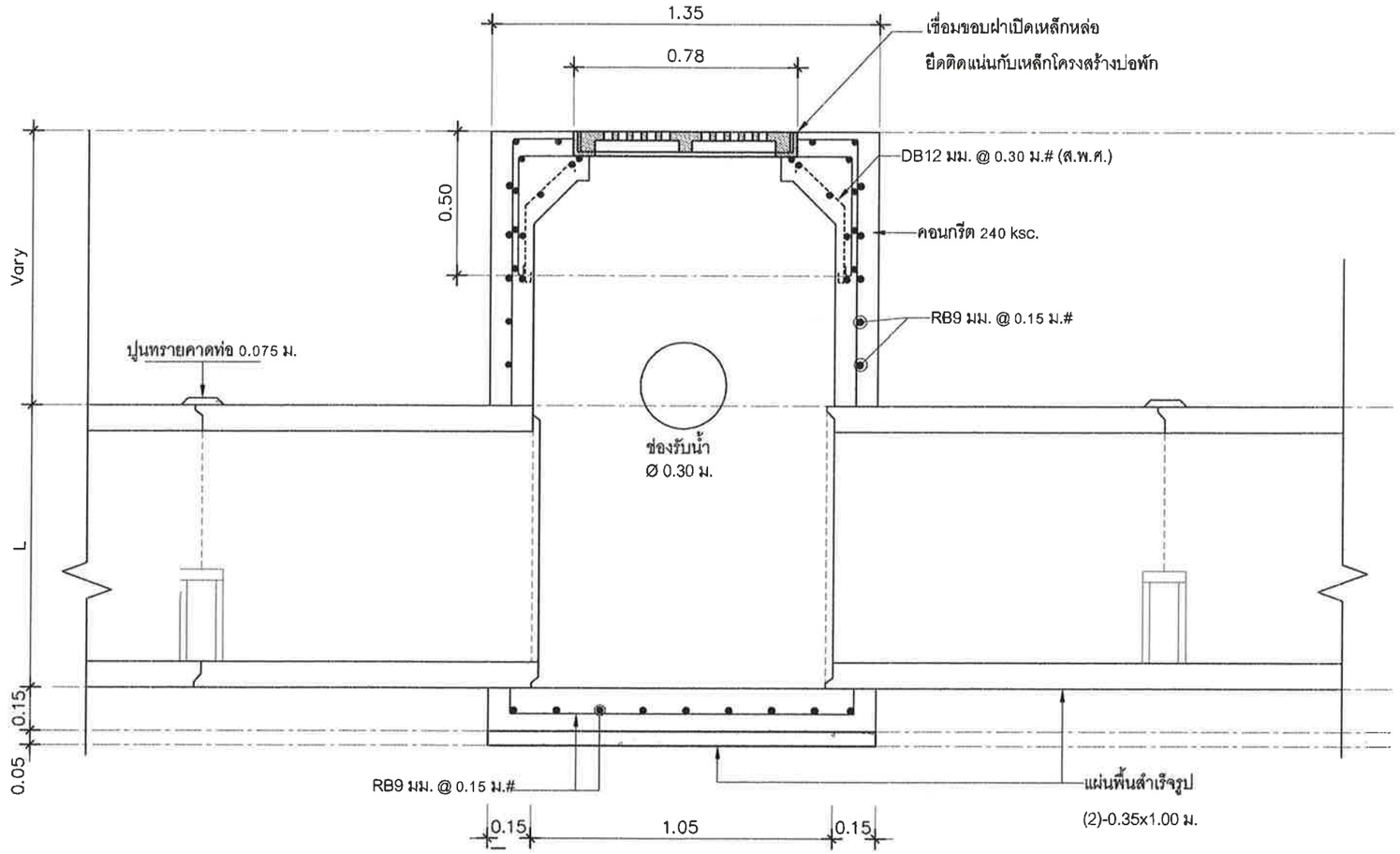

รูปตัด C
Scale 1 : 20

กองช่าง เทศบาลตำบลทับมา เทศบาลตำบลทับมา อ.เมือง จ.ระยอง 038 - 663188 WWW.thapma.go.th	... โครงการ ... ก่อสร้างท่อระบายคอนกรีตเสริมเหล็ก สายทาง ถนนเสม็ดแดง-หัวหญ้าคา ชุมชนบ้านเขาไผ่ หมู่ที่ 5 ตำบลทับมา อำเภอเมือง จังหวัดระยอง	สำรวจ / เขียนคัดลอก	นายนวพรรษ เจริญค้า	ตำแหน่ง ผู้ช่วยนายช่างสำรวจ	ลายมือชื่อ	แบบเลขที่ 16 / 2567
		ตรวจสอบ	นายวิชิต บุดดา	ตำแหน่ง วิศวกรโยธาปฏิบัติการ รักษาราชการแทนหัวหน้าฝ่ายฯ	ลายมือชื่อ	แบบแผ่นที่ ..6.. / ..8..
		ตรวจสอบ	นายสมศักดิ์ อนันตวุฒิ	ตำแหน่ง ผู้อำนวยการกองช่าง	ลายมือชื่อ	
	เห็นชอบ ..... (นางสาวเรวิญา ขจิตเนติธรรม) ตำแหน่ง ปลัดเทศบาลตำบลทับมา	เห็นชอบ ..... (นายชูชาติ คงทน) ตำแหน่ง รองนายกเทศมนตรีตำบลทับมา		อนุมัติ ..... (นายประเสริฐ วงษ์ศรี) ตำแหน่ง นายกเทศมนตรีตำบลทับมา		วันอนุมัติแบบ ..... / ..... / .....

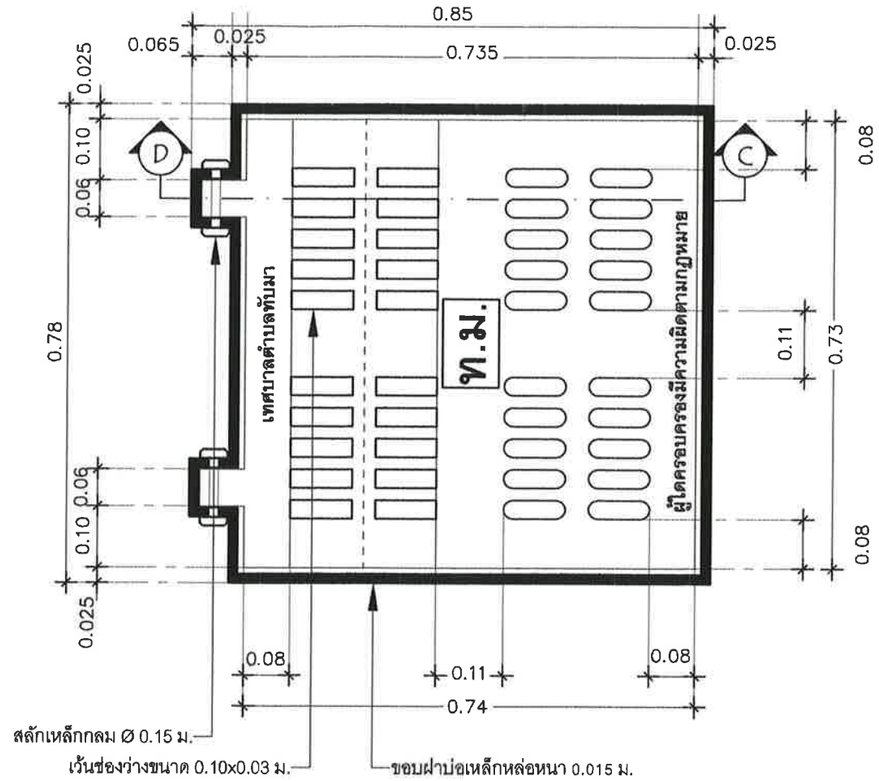

แบบขยายฝาเปิดอ่างรับน้ำ (เหล็กหล่อ)
Scale 1 : 10

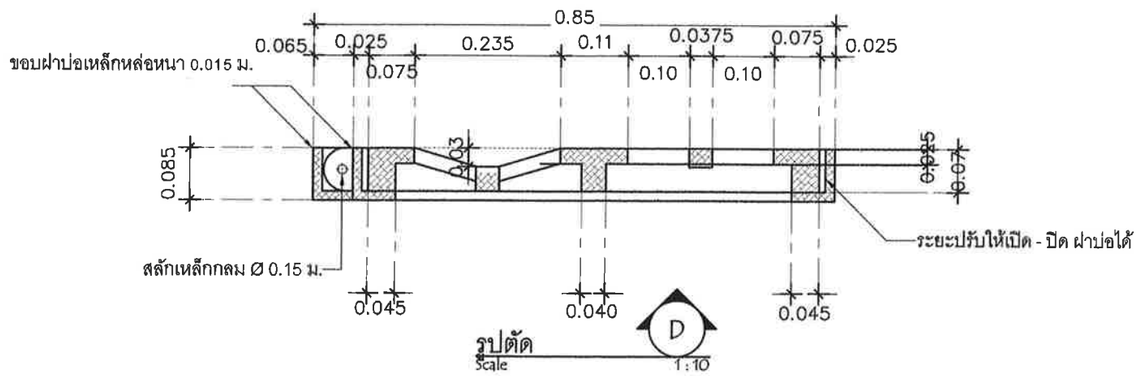

รูปตัด
Scale 1 : 10

กองช่าง เทศบาลตำบลทับมา 038 - 663188 WWW.thapma.go.th	... โครงการ ... ก่อสร้างท่อระบายคอนกรีตเสริมเหล็ก สายทาง ถนนเสม็ดแดง-หัวหญ้าคา ชุมชนบ้านเขาไผ่ หมู่ที่ 5 ตำบลทับมา อำเภอเมือง จังหวัดระยอง	สำรวจ / เขียนคัดลอก	นายนวพรรษ เจริญค้า	ตำแหน่ง ผู้ช่วยนายช่างสำรวจ	ลายมือชื่อ	แบบเลขที่ 16 / 2567
		ตรวจสอบ	นายวิชิต บุดดา	ตำแหน่ง วิศวกรโยธาปฏิบัติการ รักษาราชการแทนหัวหน้าฝ่ายฯ	ลายมือชื่อ	
		ตรวจสอบ	นายสมศักดิ์ อนันตวุฒิ	ตำแหน่ง ผู้อำนวยการกองช่าง	ลายมือชื่อ	แบบแผ่นที่ ..7.. / ..8..
	เห็นชอบ ..... (นางสาวเรวิญา ขจิตเนติธรรม) ตำแหน่ง ปลัดเทศบาลตำบลทับมา	เห็นชอบ ..... (นายชูชาติ คงทน) ตำแหน่ง รองนายกเทศมนตรีตำบลทับมา		อนุมัติ ..... (นายประเสริฐ วงษ์ศรี) ตำแหน่ง นายกเทศมนตรีตำบลทับมา		วันอนุมัติแบบ ..... / ..... / .....

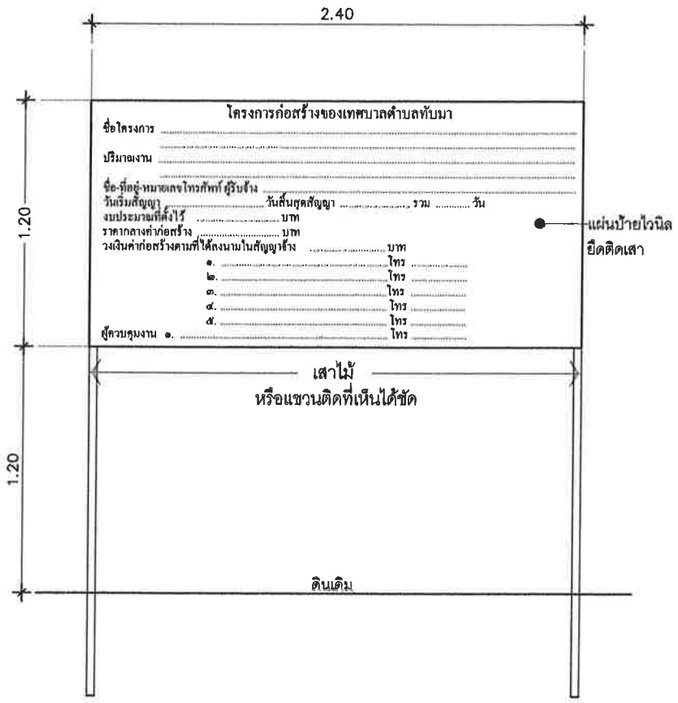

แบบแสดงรูปด้านหน้าป้ายโครงการชั่วคราว

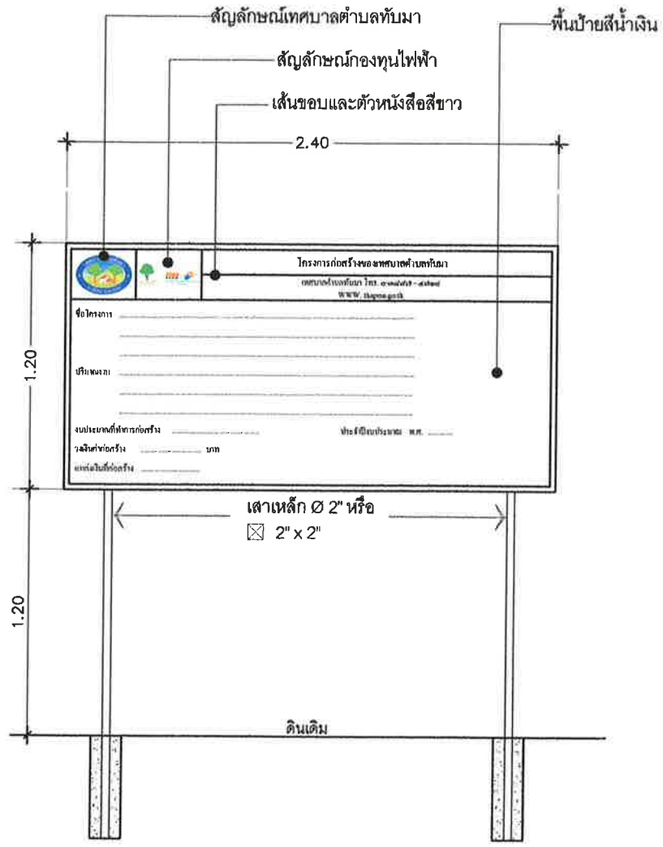

แบบแสดงรูปด้านหน้าป้ายโครงการถาวร

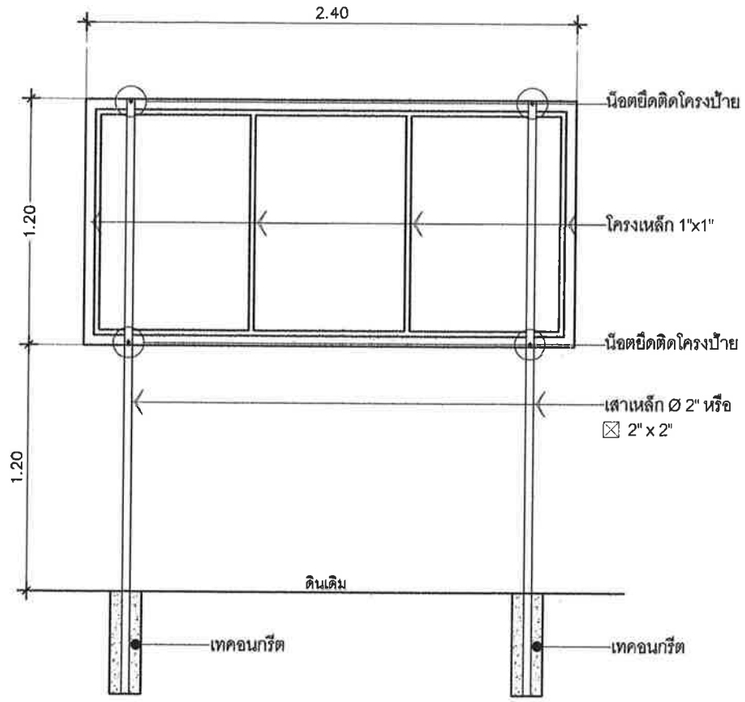

แบบแสดงรูปด้านหน้าป้ายโครงการถาวร

กองช่าง เทศบาลตำบลทับมา 038 - 663188 WWW.thapma.go.th	... โครงการ ... ก่อสร้างท่อระบายคอนกรีตเสริมเหล็ก สายทาง ถนนเสมีดแดง-หัวหญ้าคา ชุมชนบ้านเขาไผ่ หมู่ที่ 5 ตำบลทับมา อำเภอเมือง จังหวัดระยอง	สำรวจ / เขียนคัดลอก	นายนวพรรษ เจริญค้า	ตำแหน่ง ผู้ช่วยนายช่างสำรวจ	ลายมือชื่อ	แบบเลขที่ 16 / 2567
		ตรวจสอบ	นายวิชิต บุดดา	ตำแหน่ง วิศวกรโยธาปฏิบัติการ รักษาราชการแทนหัวหน้าฝ่ายฯ	ลายมือชื่อ	แบบแผ่นที่ ..8.. / ..8..
		ตรวจสอบ	นายสมศักดิ์ อนันตวุฒิ	ตำแหน่ง ผู้อำนวยการกองช่าง	ลายมือชื่อ	
	เห็นชอบ ..... (นางสาวเรวีญา ขจิตเนติธรรม) ตำแหน่ง ปลัดเทศบาลตำบลทับมา	เห็นชอบ ..... (นายชูชาติ คงทน) ตำแหน่ง รองนายกเทศมนตรีตำบลทับมา		อนุมัติ ..... (นายประเสริฐ วงษ์ศรี) ตำแหน่ง นายกเทศมนตรีตำบลทับมา		วันอนุมัติแบบ ..... / ..... / .....