แบบรูปรายการใช้สำหรับ

ปีงบประมาณ 2569

13

แบบอาคารเรียนอนุบาล
ขนาด 2 ห้องเรียน

ต้นฉบับ ปี2565

แผ่นที่	เลขที่แบบ	รายการแบบสถาปัตยกรรม
01	A-00	ปกชื่ออาคาร
02	A-01	สารบัญแบบ รายการประกอบแบบ
03	A-02	รายการประกอบแบบก่อสร้าง
04	A-03	รายการประกอบแบบก่อสร้าง
05	A-04	ผังการจัดวางอาคาร
06	A-05	แปลนพื้นชั้นล่าง
07	A-06	แปลนพื้นชั้นลอย
08	A-07	แปลนหลังคา
09	A-08	รูปด้าน 1 , 3
10	A-09	รูปด้าน 2 , 4
11	A-10	รูปตัด A - A
12	A-11	รูปตัด B - B
13	A-12	รูปตัด C - C
14	A-13	แบบขยายห้องน้ำ
15	A-14	แบบขยายบันได
16	A-15	แบบขยายประตู
17	A-16	แบบขยายหน้าต่าง
18	A-17	แบบขยายผนัง ราวกันตก
19	A-18	ผังดวงโคม สวิทช์ไฟฟ้า ชั้นล่าง
20	A-19	ผังดวงโคม สวิทช์ไฟฟ้า ชั้นลอย
21	A-20	ผังประปา
22	A-21	ผังสุขาภิบาล

แผ่นที่	เลขที่แบบ	รายการแบบวิศวกรรม
23	S-01	แปลนฐานราก เสา แบบฐานแผ่
24	S-02	แปลนฐานราก เสา แบบตอกเข็มยาว
25	S-03	แปลนคาน พื้น ชั้นล่าง
26	S-04	แปลนคาน พื้น ชั้นลอย
27	S-05	แปลนโครงหลังคาชั้นล่าง
28	S-06	แปลนโครงหลังคา
29	S-07	แบบขยายฐานราก
30	S-08	แบบขยายฐานราก
31	S-09	แบบขยายฐานราก
32	S-10	แบบขยายพื้น
33	S-11	แบบขยายเสา คาน

สัญลักษณ์รายการประกอบแบบ

รายการ	สัญลักษณ์
เส้นบอกระยะ	ศูนย์กลาง ถึง ศูนย์กลาง ศูนย์กลาง ถึง ริม ริม ถึง ริม
	ห้องนอน ชื่อห้อง +12.00 แสดงระดับพื้น
แบบขยาย	A / A-04 ชื่อแบบขยาย เลขที่แบบที่แบบขยายปรากฏ
รูปด้าน	1 / A-01 ชื่อรูปด้าน เลขที่แบบที่รูปด้านปรากฏ
รูปตัด	A / A-04 ชื่อรูปตัด เลขที่แบบที่รูปตัดปรากฏ เส้นแนวตัด
ประตู	1 ประตู เบอร์ประตู
หน้าต่าง	3 หน้าต่าง เบอร์หน้าต่าง
ฝ้าเพดาน	1 วัสดุฝ้าเพดาน
พื้น	w1 วัสดุพื้น
ผนัง	1 วัสดุผนัง
แสดงระดับ	▽ +12.00
	แสดงเบอร์พื้น แสดงเบอร์ฝ้าเดาน แสดงระดับพื้น
คอนกรีต	
ผนังก่ออิฐ	

สัญลักษณ์รายการประกอบแบบ

สัญลักษณ์	รายการวัสดุพื้น
w1	พื้น คสล.หรือพื้นสำเร็จรูป ผิวขัดมัน ปูกระเบื้องยางลายไม้ ขนาดประมาณ 6"x36" ม. หรือใหญ่กว่า หนา 3 มม. ใช้ของ CASAFLOOR , ARMSTRONG , GERFLOOR หรือเทียบเท่า
w2	พื้น คสล.หรือพื้นสำเร็จรูป ปูกระเบื้อง 12" x 12 " ชนิดกันลื่น
w3	พื้นแผ่นไม้อัดซีเมนต์ ความหนาแน่นสูง หนา 20 มม. วางบนตงเหล็ก ⊏-100x50x20x3.2มม.@0.40ม. ปูกระเบื้องยางลายไม้ ขนาดประมาณ 6"x36" ม. หรือใหญ่กว่า หนา 3 มม. ใช้ของ CASAFLOOR , ARMSTRONG , GERFLOOR หรือเทียบเท่า
w4	พื้น ค.ส.ล. ขัดหยาบ

สัญลักษณ์	รายการวัสดุฝ้าเพดาน
ฝ1	ฝ้าเพดานยิปซัมบอร์ด หนา 9 มม. รอยต่อฉาบเรียบ ทาสี โครงคร่าวโลหะชุบสังกะสี
ฝ2	ฝ้าเพดานยิปซัมบอร์ด หนา 9 มม. ขอบลาด ชนิดกันชื้น รอยต่อฉาบเรียบ ทาสี โครงคร่าว T-BAR ระยะ 0.60x0.60ม.# (เฉพาะห้องน้ำ)
ฝ3	ฝ้าเพดานกระเบื้องซีเมนต์เส้นใยแผ่นเรียบ หนา 6 มม. ทาสี ตีเว้นร่องเก็บรอยต่อด้วยโพลีอุดด้วยยูนิเทน โครงคร่าวโลหะชุบสังกะสี

สัญลักษณ์	รายการวัสดุผนัง
1	ผนังฉาบปูนเรียบ ทาสี
2	ผนังก่ออิฐมอญ กรุกระเบื้อง เซรามิก ขนาด 8"x12" หรือ 12"x12" สูงจรดฝ้าเพดาน.
3	ผนังบล็อคแก้ว ขนาด 19 x 19 ซม. หนา 10 ซม.
4	ผนังฉาบปูนเรียบ เซาะร่อง ฝังเส้น PVC. 1 ซม. @ 0.20 ม. (ตามแบบรูป) ทาสี
5	ผนังกระเบื้องซีเมนต์เส้นใยแผ่นเรียบ หนา 8 มม. รอยต่อฉาบเรียบ ทาสี โครงคร่าวโลหะชุบสังกะสี ระยะ 0.60x0.60ม.# ดูแบบขยายการติดตั้ง

แก้ไขเมื่อ 080265
แก้ไขเมื่อ 280564
แก้ไขเมื่อ 190762

แบบรูปอาคารหลังนี้เป็นลิขสิทธิ์ตาม พ.ร.บ.วิชาชีพ อนุญาตให้ใช้ในราชการของ สพฐ. เท่านั้น ห้ามมิให้ผู้ใดนำไปก่อสร้าง ดัดแปลง คัดลอก โดยมิได้ขออนุญาตจากผู้ออกแบบก่อน จะมีความผิดตามกฎหมาย

เขียนแบบ : นางสมลักษณ์ สัจธรรม
หัวหน้างานช่างโยธา : นายคำภา หานะกูล
สถาปนิก : นางสมลักษณ์ สัจธรรม ภ.สถ.7059
นางสาวรุ่งนภาพร ชาญชัยศักดิ์ ส.สถ.2195
หัวหน้างานสถาปัตยกรรม : นางสาวิกา วงค์ผั้น
วิศวกร : นายสมศักดิ์ วัฒนจิรกุล ภย. 19156
หัวหน้างานวิศวกรรม : นายเดชชาติ อดุลยศักดิ์
ผู้อำนวยการกลุ่มออกแบบและก่อสร้าง ลงนาม วันที่
ผู้อำนวยการสำนักอำนวยการ ลงนาม วันที่
เลขาธิการคณะกรรมการการศึกษาขั้นพื้นฐาน ลงนาม วันที่

กลุ่มออกแบบและก่อสร้าง สำนักอำนวยการ
สำนักงานคณะกรรมการการศึกษาขั้นพื้นฐาน
กระทรวงศึกษาธิการ

แบบ	อาคารเรียนอนุบาล ขนาด 2 ห้องเรียน
โรงเรียน	โรงเรียนในสังกัด สพฐ.
แบบแสดง	

แบบแผ่นที่	A-01
แผ่นที่	2
รวม	33 แผ่น

รายการประกอบการก่อสร้าง

ระดับ 0.00 ของอาคาร กำหนดให้ได้ตามความเหมาะสมของพื้นที่ โดยคำนึงถึงการระบายน้ำจากระบบบำบัดน้ำเสียของอาคารเป็นหลัก
ส่วนใดที่มิได้กำหนดในแบบ แต่จำเป็นต้องมี ให้ทำไปตามหลักวิชาช่าง วัสดุอุปกรณ์ที่นำมาใช้ให้เป็นไปตามระเบียบสำนักนายกรัฐมนตรีว่าด้วยการพัสดุ

ให้นำรายการมาตรฐานประกอบการก่อสร้างของ สพฐ. เป็นส่วนหนึ่งของสัญญาจ้าง และเป็นส่วนหนึ่งของแบบรูปรายการ

สำหรับการก่อสร้างอาคารหลังนี้ ให้ถมดินหรือปรับระดับดินจนได้ระดับ 0.00 ตามที่กำหนดไว้ในรูปตัด

1. การตอกเข็มและทำฐานราก

การตอกเข็มคอนกรีตอัดแรง เข็มตามแบบรูปรายการ ภายใต้การควบคุมของวิศวกร สพฐ. หรือตัวแทนที่ได้รับมอบหมาย ตามวิธีการที่กำหนด

2. โครงสร้างทั่วไป

โครงสร้างอาคารโดยทั่วไปเป็นโครงสร้าง คสล. คอนกรีตผสมเสร็จ 210/240 กก./ตรม.ซม. หล่อกับที่ ทำตามแบบขยาย
รายละเอียดสำคัญของโครงสร้างส่วนใดที่ไม่ได้แสดงแบบขยาย หรือแบบรูปรายการขัดแย้งกัน ให้ปรึกษาวิศวกรผู้ออกแบบก่อนทำการก่อสร้าง

3. โครงหลังคาและวัสดุมุงหลังคา

3.1 โครงหลังคาเหล็ก เป็นเหล็กรีดเย็นมีคุณสมบัติตาม มอก.1228-2537 และ มอก. 107-2517 ทุกรอยต่อให้เชื่อมด้วยความประณีต เคาะสเลคออกให้หมดก่อนทาสีกันสนิมทับ
เมื่อประกอบโครงหลังคาเสร็จ ให้ทาสีรองพื้นชนิด เรด-เหลดไอออน ออกไซด์ 2 ชั้น แล้วทาทับด้วยสีน้ำมันจนเรียบร้อย เพื่อป้องกันการเกิดสนิม
หลังคามุงด้วยกระเบื้องลอนคู่สีหนา 5 มม. มอก. 1407-2540 (เลือกสีขณะก่อสร้าง) มุงด้วยวิธีตัดมุมมาตรฐาน ยึดติดกับแปเหล็ก

3.3 วัสดุปิดเชิงชาย ปั้นลมและฝ้าเพดานภายนอก
เชิงชายและปั้นลมเป็น แผ่นไฟเบอร์ซีเมนต์บอร์ด หรือแผ่นชิ้นไม้อัดซีเมนต์บอร์ด หนาไม่น้อยกว่า 17 มม. กว้างไม่น้อยกว่า 20 ซม. ดูขยาย ทาด้วยสีอะคริลิคสำหรับผิวไม้ เช่น ทิมเบอร์ซีลด์ ที่โอเอ,วู้ดซีลด์ เบเยอร์หรือเทียบเท่า

3.4 ให้ติดตั้งครอบสันหลังคา ครอบปิดมุมต่างๆให้ครบถ้วนตามมาตรฐาน โดยใช้ชุดครอบโค้งเดียวกับกระเบื้องมุงหลังคา ยึดกับโครงหลังคาด้วยอุปกรณ์ติดตั้ง
ได้แก่ ครอบสันโค้ง ครอบสันโค้งตะเข้ ครอบโค้ง 3 ทาง ครอบปิดปั้นลม ครอบจั่ว ขอบล่างของครอบสันโค้งและครอบสันโค้งตะเข้ จะต้องมีรูปทรงสอดคล้องเข้ากับลอนกระเบื้อง

4. การติดตั้งระบบป้องกันความร้อนจากหลังคา

ให้ติดตั้งระบบป้องกันความร้อน ชนิดแผ่นอลูมิเนียมฟอยล์ 2 ชั้น ชนิดเสริมแรงด้วยเส้นใยไฟเบอร์ 2 ทาง ใส้กลางเป็นชั้นกาว ใช้ผลิตภัณฑ์ของ LAPKO, MARTA, DR FOIL, ตราช้าง, ดูราฟอยล์ หรือเทียบเท่า
ปูแผ่นอลูมิเนียมฟอยล์พาดบนหลังแป โดยทำพร้อมกับการมุงกระเบื้อง แผ่นฟอยล์ซ้อนทับกัน 0.15 ม. มีเทปกาวอลูมิเนียมฟอยล์ปิดยึดรอยต่อทาบระหว่างแผ่น

5.การตกแต่งพื้น

-พื้นทางเท้าเป็น ค.ส.ล. ขัดหยาบ
-ผิวพื้นห้องน้ำ ให้ปูกระเบื้องเคลือบ 12″ x 12″ (ดูขยายห้องน้ำ) โดยต้องทำระนาบผิวลาดเอียงไม่น้อยกว่า 1/200 ลงสู่แนวรางหรือรูระบายน้ำทิ้ง

หมายเหตุ -สัญลักษณ์การทำผิวพื้น ให้ดูแปลนพื้น

6. ผนัง

ผนังโดยทั่วไป ในส่วนที่กำหนดเป็นผนังฉาบปูนเรียบ ให้เลือกใช้วัสดุดังนี้
6.1 อิฐก่อสร้างสามัญ ใช้สำหรับก่อห้องน้ำ
6.2 คอนกรีตมวลเบา มอก.1505-2541 หนา 7 ซม.

หมายเหตุ -การก่อปูนและฉาบปูนผนังคอนกรีตมวลเบา หรือบล็อกมวลเบาจะต้องใช้ปูนก่อ ปูนฉาบที่มีคุณสมบัติเหมาะสมกับการใช้กับผนังคอนกรีตมวลเบาหรือบล็อกมวลเบาเท่านั้น

แก้ไขเมื่อ08022565
แก้ไขเมื่อ28052564
แก้ไขเมื่อ19072562

เขียนแบบ : นางสมลักษณ์ สัจธรรม	สถาปนิก :นางสมลักษณ์ สัจธรรม ภ.สถ.7059 นางสาวุ่งนภาพร ชาญชัยศักดิ์ ส.สถ.2195	วิศวกร : นายสมศักดิ์ วัฒนิจรุกล ภย. 19156	ผู้อำนวยการกลุ่มออกแบบและก่อสร้าง ลงนาม วันที่	กลุ่มออกแบบและก่อสร้าง สำนักอำนวยการ สำนักงานคณะกรรมการการศึกษาขั้นพื้นฐาน กระทรวงศึกษาธิการ	แบบแผ่นที่ A-02
หัวหน้างานช่างโยธา : นายคำภา หานะภูล			ผู้อำนวยการสำนักอำนวยการ ลงนาม วันที่	แบบ อาคารเรียนอนุบาล ขนาด 2 ห้องเรียน	แผ่นที่ 3
แบบรูปอาคารหลังนี้เป็นลิขสิทธิ์ตาม พ.ร.บ.วิชชีพ อนุญาตให้ใช้ในราชการของ สพฐ. เท่านั้น ห้ามมิให้ผู้ใดนำไปก่อสร้าง ดัดแปลง คัดลอก โดยมิได้ขออนุญาตจากผู้ออกแบบก่อน จะมีความผิดตามกฎหมาย	หัวหน้างานสถาปัตยกรรม : นางสาวิกา วงศ์ฝั้น	หัวหน้างานวิศวกรรม : นายเดชชาติ อุดลยศักดิ์	เลขาธิการคณะกรรมการการศึกษาขั้นพื้นฐาน ลงนาม วันที่	โรงเรียน โรงเรียนในสังกัด สพฐ. แบบแสดง **รายการประกอบแบบ**	รวม 33 แผ่น

รายการประกอบการก่อสร้าง

7. บัวเชิงผนัง

ให้ติดตั้งบัวเชิงผนังสำเร็จรูปที่ผลิตจาก พีวีซี (เนื้อตัน)ขนาดไม่น้อยกว่า 3 1/2 นิ้ว หนาไม่น้อยกว่า 8 มม. ในส่วนพื้นที่ใช้สอยและห้องต่างๆดังนี้

-ห้องห้องเรียน ห้องนอนชั้น 2 ทั้งหมด

-เชิงผนังริมระเบียงด้านหน้าห้อง และช่องทางเดินเข้าห้องน้ำ

-ใช้ผลิตภัณฑ์ของ APACE ,INFINITE ,KOENIG หรือเทียบเท่า

หมายเหตุ -พื้นที่ใช้สอยและห้องที่ไม่ต้องติดบัวเชิงผนัง ได้แก่ ห้องน้ำห้องส้วม

ข้อแนะนำในการติดตั้ง -ใช้ตะปูคำ สกรู หรือติดด้วยกาวที่มีคุณสมบัติการยึดเกาะแน่น เช่น กาวแม็กซ์บอนด์ เป็นต้น

8. ผ้าเพดาน

ตามสัญญลักษณ์รายการประกอบแบบ

9. บัวมอบผ้าเพดาน

ผ้าเพดานตามรายการประกอบแบบ และติดบัวมอบผ้า

พีวีซี (เนื้อตัน) กว้างไม่น้อยกว่า 1 1/2 นิ้ว หนาไม่น้อยกว่า8 มม.

10. บันได และ จมูกบันได

-โครงสร้างบันได 1 เป็นเหล็ก ดูแบบขยาย

-ขั้นบันไดทางเข้าอาคารปูกระเบื้องขนาด 12" x 12" ชนิดผิวไม่ลื่น เลือกลายขณะก่อสร้าง

-ขั้นบันได ให้ติดจมูกบันไดอลูมิเนียม ขนาด 2 นิ้ว ที่มีแถบกันลื่นพีวีซี 2 หรือ 3 แถบ (เลือกสีก่อนติดตั้ง)

-ใช้ผลิตภัณฑ์ของ APACE ,INFINITE ,KOENIG หรือเทียบเท่า

11. ประตู-หน้าต่าง

- ประตู หน้าต่างที่เป็นอลูมิเนียมให้ติดตั้งด้วยความประณีต ตามวิธีการของบริษัทผู้ผลิต อุปกรณ์ต่างๆตามมาตรฐานครบชุด ประตู หน้าต่างเอลูมิเนียม ลูกฟักหน้าต่างโดยทั่วไปเป็นกระจกใสสีเขียว หนา 6 มม.

12. การตกแต่งทั่วไป

- ผิวคอนกรีต ปูนฉาบ ยิบซั่มบอร์ด บล๊อกช่องลม บล็อกกันฝน ให้ทาสีพลาสติก
- ส่วนที่เป็นไม้ให้ทาสีน้ำมันเคลือบเงา ยกเว้นในส่วนที่แบบรูปรายการได้กำหนดเป็นอย่างอื่น
- การปูกระเบื้องห้องน้ำห้องส้วม จะต้องใช้กระเบื้องเกรดเอ ปูด้วยกาวซีเมนต์สำเร็จรูป
- การยาแนวกระเบื้องห้องน้ำให้ใช้วัสดุยาแนวสำเร็จรูปชนิดกันซึม และให้ปฏิบัติตามวิธีการของผู้ผลิตอย่างถูกต้อง

13. การทาสีอาคาร

-สีที่ใช้ทาภายนอกและภายในให้ใช้สีอะครีลิค มอก.2321-2549 เนื้อสีแบบกึ่งเงาสามารถเช็ดล้างทำความสะอาดได้

-สีที่ใช้ทาภายในอาคารทั้งหมดให้ใช้สีอะครีลิค 100 เปอร์เซนต์ แบบกึ่งเงาสำหรับทาภายในอาคาร กำหนดสีขณะก่อสร้าง โดยใช้ผลิตภัณฑ์ของ Nipon paint รุ่น HYBRID CARE , ICI รุ่น DULUX EASYCARE , TOA รุ่น SUPERSHIELD DURACLEAN , JOTAN รุ่น MAJESTIC OPTIMA หรือเทียบเท่า

-สีที่ใช้ทาภายนอกอาคารทั้งหมดให้ใช้สีอะครีลิค 100 เปอร์เซนต์ แบบกึ่งเงาสำหรับทาภายนอกอาคาร กำหนดสีขณะก่อสร้าง โดยใช้ผลิตภัณฑ์ของ Nipon paint Colour Shield , ICI รุ่น DULUX WEATHERSHIELD , TOA รุ่น SUPERSHIELD , JOTAN รุ่น JOTASHIELD MAX หรือเทียบเท่า กำหนดเฉดสีโดยสถาปนิกผู้ออกแบบ

14. ระบบสุขาภิบาล

ให้เดินท่อระบบประปาและสุขาภิบาลของอาคารจนเสร็จเรียบร้อย (ทำตามรายการมาตรฐานประกอบแบบก่อสร้าง ให้ครบถ้วน)

15. ระบบไฟฟ้า

ให้ติดตั้งระบบไฟฟ้าภายในอาคาร ขนาดสายและอุปกรณ์ประกอบให้ทำตามมาตรฐานของ การไฟฟ้า (กฟภ.หรือ กฟน.) ละต้องทำแบบ SHOP DRAWING ที่มีวิศวกรไฟฟ้ารับรอง

16. เครื่องดับเพลิง

ให้ติดตั้งเครื่องดับเพลิงขนาดไม่น้อยกว่าเครื่องละ 10 ปอนด์ ห้องละ 1 เครื่อง รวม 2 เครื่อง

ไฟลุกเฉิน 2 ชุด

แก้ไขเมื่อ08022565
แก้ไขเมื่อ28052564
แก้ไขเมื่อ19072562

เขียนแบบ : นางสมลักษณ์ สัจธรรม หัวหน้างานช่างโยธา : นายคำภา หานะกูล แบบรูปอาคารหลังนี้เป็นลิขสิทธิ์ตาม พ.ร.บ.ลิขสิทธิ์ฯ อนุญาตให้ใช้ในราชการของ สพฐ. เท่านั้น ห้ามมิให้ผู้ใดนำไปก่อสร้าง ดัดแปลง คัดลอก โดยมิได้ขออนุญาตจากผู้ออกแบบก่อน จะมีความผิดตามกฎหมาย	สถาปนิก :นางสมลักษณ์ สัจธรรม ภ.สถ.7059 นางสาวรุ่งนภาพร ชาญชัยศักดิ์ ส.สถ.2195 หัวหน้างานสถาปัตยกรรม : นางสาวิกา วงศ์ฝั้น	วิศวกร : นายสมศักดิ์ วัฒนจิรกุล ภย. 19156 หัวหน้างานวิศวกรรม : นายเดชชาติ อดุลยศักดิ์	ผู้อำนวยการกลุ่มออกแบบและก่อสร้าง ลงนาม วันที่ ผู้อำนวยการสำนักอำนวยการ ลงนาม วันที่ เลขาธิการคณะกรรมการการศึกษาขั้นพื้นฐาน ลงนาม วันที่	กลุ่มออกแบบและก่อสร้าง สำนักอำนวยการ สำนักงานคณะกรรมการการศึกษาขั้นพื้นฐาน กระทรวงศึกษาธิการ แบบ อาคารเรียนอนุบาล ขนาด 2 ห้องเรียน โรงเรียน โรงเรียนในสังกัด สพฐ. แบบแสดง **รายการประกอบแบบ**	แบบแผ่นที่ A-03 แผ่นที่ 4 รวม 33 แผ่น

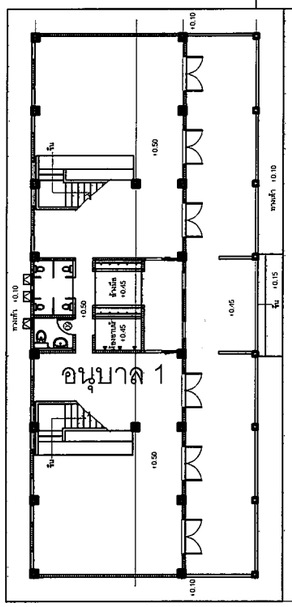

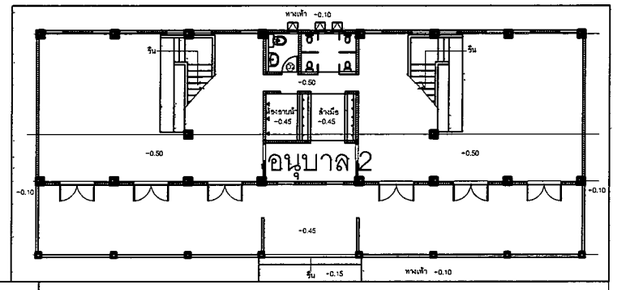

ตัวอย่างการจัดวางอาคารอนุบาล แบบที่ 1

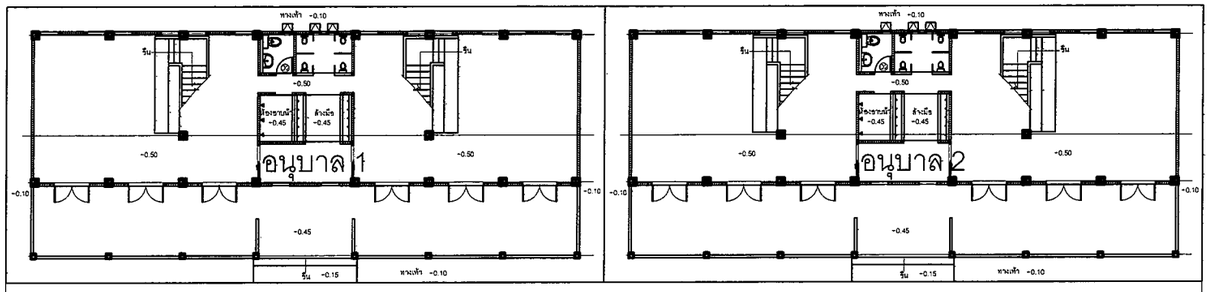

ตัวอย่างการจัดวางอาคารอนุบาล แบบที่ 2

แก้ไขเมื่อ 250866
แก้ไขเมื่อ 080265
แก้ไขเมื่อ 280564
แก้ไขเมื่อ 190762

เขียนแบบ : นางสมลักษณ์ สัจธรรม หัวหน้างานช่างโยธา : นายคำภา หานะกูล แบบรูปอาคารหลังนี้เป็นลิขสิทธิ์ตาม พ.ร.บ.วิชาชีพ อนุญาตให้ใช้ในราชการของ สพฐ. เท่านั้น ห้ามมิให้ผู้ใดนำไปก่อสร้าง ดัดแปลง คัดลอก โดยมิได้ขออนุญาตจากผู้ออกแบบก่อน จะมีความผิดตามกฎหมาย	สถาปนิก :นางสมลักษณ์ สัจธรรม ภ.สถ.7059 นางสาวรุ่งนภาพร ชาญชัยศักดิ์ ส.สถ.2195 หัวหน้างานสถาปัตยกรรม : นางสาวิกา วงศ์ผั้น	วิศวกร : นายสมศักดิ์ วัฒนจิรกุล ภย. 19156 หัวหน้างานวิศวกรรม : นายเดชชาติ อดุลยศักดิ์	ผู้อำนวยการกลุ่มฯออกแบบและก่อสร้าง ลงนาม วันที่ ผู้อำนวยการสำนักอำนวยการ ลงนาม วันที่ เลขาธิการคณะกรรมการการศึกษาขั้นพื้นฐาน ลงนาม วันที่		กลุ่มออกแบบและก่อสร้าง สำนักอำนวยการ สำนักงานคณะกรรมการการศึกษาขั้นพื้นฐาน กระทรวงศึกษาธิการ แบบ อาคารเรียนอนุบาล ขนาด 2 ห้องเรียน โรงเรียน โรงเรียนในสังกัด สพฐ. แบบแสดง แบบแสดงการจัดวางผังอาคาร	แบบแผนที่ A-04 แผ่นที่ 5 / รวม 33 แผ่น

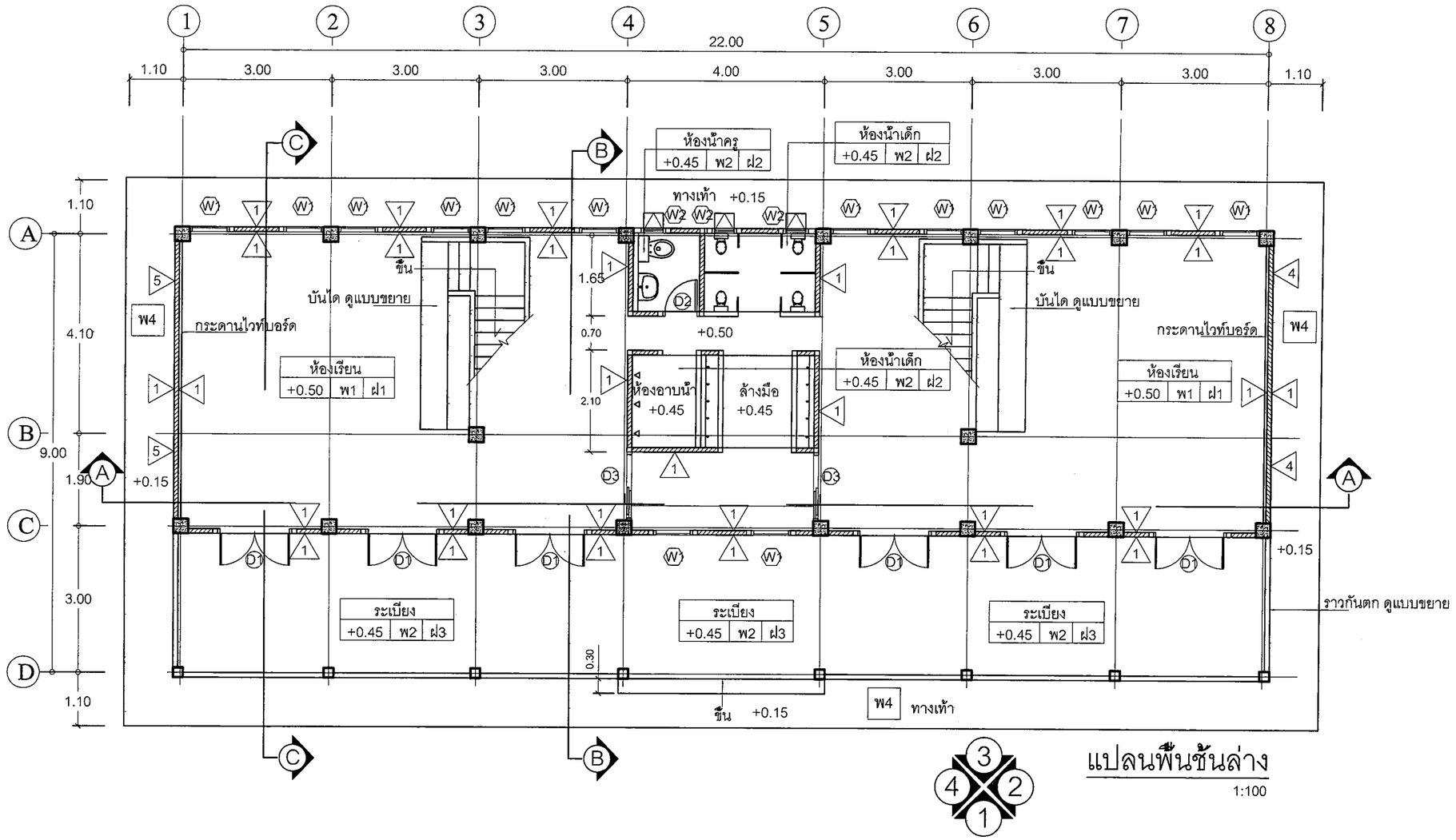

แปลนพื้นชั้นล่าง

1:100

แก้ไขเมื่อ 250866
แก้ไขเมื่อ 080265
แก้ไขเมื่อ 280564
แก้ไขเมื่อ 190762

เขียนแบบ : นางสมลักษณ์ สัจธรรม	สถาปนิก :นางสมลักษณ์ สัจธรรม ภ.สถ.7059	วิศวกร : นายสมศักดิ์ วัฒนจิรกุล ภย. 19156	ผู้อำนวยการกลุ่มออกแบบและก่อสร้าง ลงนาม วันที่	กลุ่มออกแบบและก่อสร้าง สำนักอำนวยการ สำนักงานคณะกรรมการการศึกษาขั้นพื้นฐาน กระทรวงศึกษาธิการ	แบบแผ่นที่ A-05
หัวหน้างานช่างโยธา : นายคำภา หานะกูล	นางสาวรุ่งนภาพร ชาญชัยศักดิ์ ส.สถ.2195		ผู้อำนวยการสำนักอำนวยการ ลงนาม วันที่	แบบ อาคารเรียนอนุบาล ขนาด 2 ห้องเรียน	แผ่นที่ 6
แบบรูปอาคารหลังนี้เป็นลิขสิทธิ์ตาม พ.ร.บ.วิชาชีพ อนุญาตให้ใช้ในราชการของ สพฐ. เท่านั้น ห้ามมิให้ผู้ใดนำไปก่อสร้าง ดัดแปลง คัดลอก โดยมิได้ขออนุญาตจากผู้ออกแบบก่อน จะมีความผิดตามกฎหมาย	หัวหน้างานสถาปัตยกรรม : นางสาวิกา วงศ์ผั้น	หัวหน้างานวิศวกรรม : นายเดชชาติ อดุลยศักดิ์	เลขาธิการคณะกรรมการการศึกษาขั้นพื้นฐาน ลงนาม วันที่	โรงเรียน โรงเรียนในสังกัด สพฐ.	รวม 33 แผ่น
				แบบแสดง	

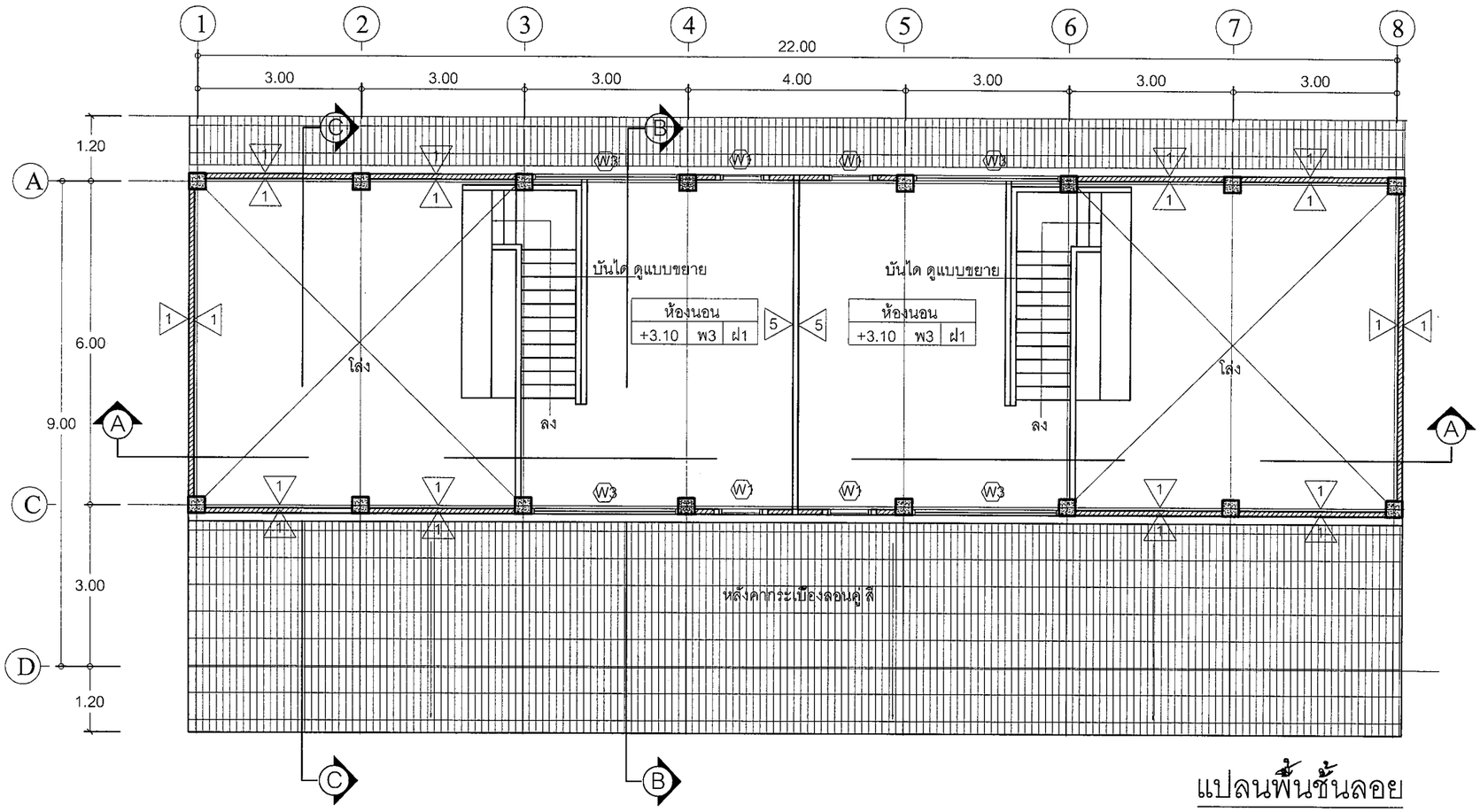

แปลนพื้นชั้นลอย

1:100

แก้ไขเมื่อ 080265
แก้ไขเมื่อ 280564
แก้ไขเมื่อ 190762

เขียนแบบ : นางสมลักษณ์ สัจธรรม หัวหน้างานช่างโยธา : นายคำภา หานะกูล แบบรูปอาคารหลังนี้เป็นลิขสิทธิ์ตาม พ.ร.บ.วิชาชีพ อนุญาตให้ใช้ในราชการของ สพฐ. เท่านั้น ห้ามมิให้ผู้ใดนำไปก่อสร้าง ดัดแปลง คัดลอก โดยมิได้ขออนุญาตจากผู้ออกแบบก่อน จะมีความผิดตามกฎหมาย	สถาปนิก : นางสมลักษณ์ สัจธรรม ภ.สถ.7059 นางสาวรุ่งนภาพร ชาญชัยศักดิ์ ส.สถ.2195 หัวหน้างานสถาปัตยกรรม : นางสาวิกา วงศ์ผั้น	วิศวกร : นายสมศักดิ์ วัฒนจิรกุล ภย. 19156 หัวหน้างานวิศวกรรม : นายเดชชาติ อดุลยศักดิ์	ผู้อำนวยการกลุ่มออกแบบและก่อสร้าง ลงนาม วันที่ ผู้อำนวยการสำนักอำนวยการ ลงนาม วันที่ เลขาธิการคณะกรรมการการศึกษาขั้นพื้นฐาน ลงนาม วันที่		กลุ่มออกแบบและก่อสร้าง สำนักอำนวยการ สำนักงานคณะกรรมการการศึกษาขั้นพื้นฐาน กระทรวงศึกษาธิการ แบบ อาคารเรียนอนุบาล ขนาด 2 ห้องเรียน โรงเรียน โรงเรียนในสังกัด สพฐ. แบบแสดง แปลนพื้นชั้นลอย	แบบแผ่นที่ A-06 แผ่นที่ 7 รวม 33 แผ่น

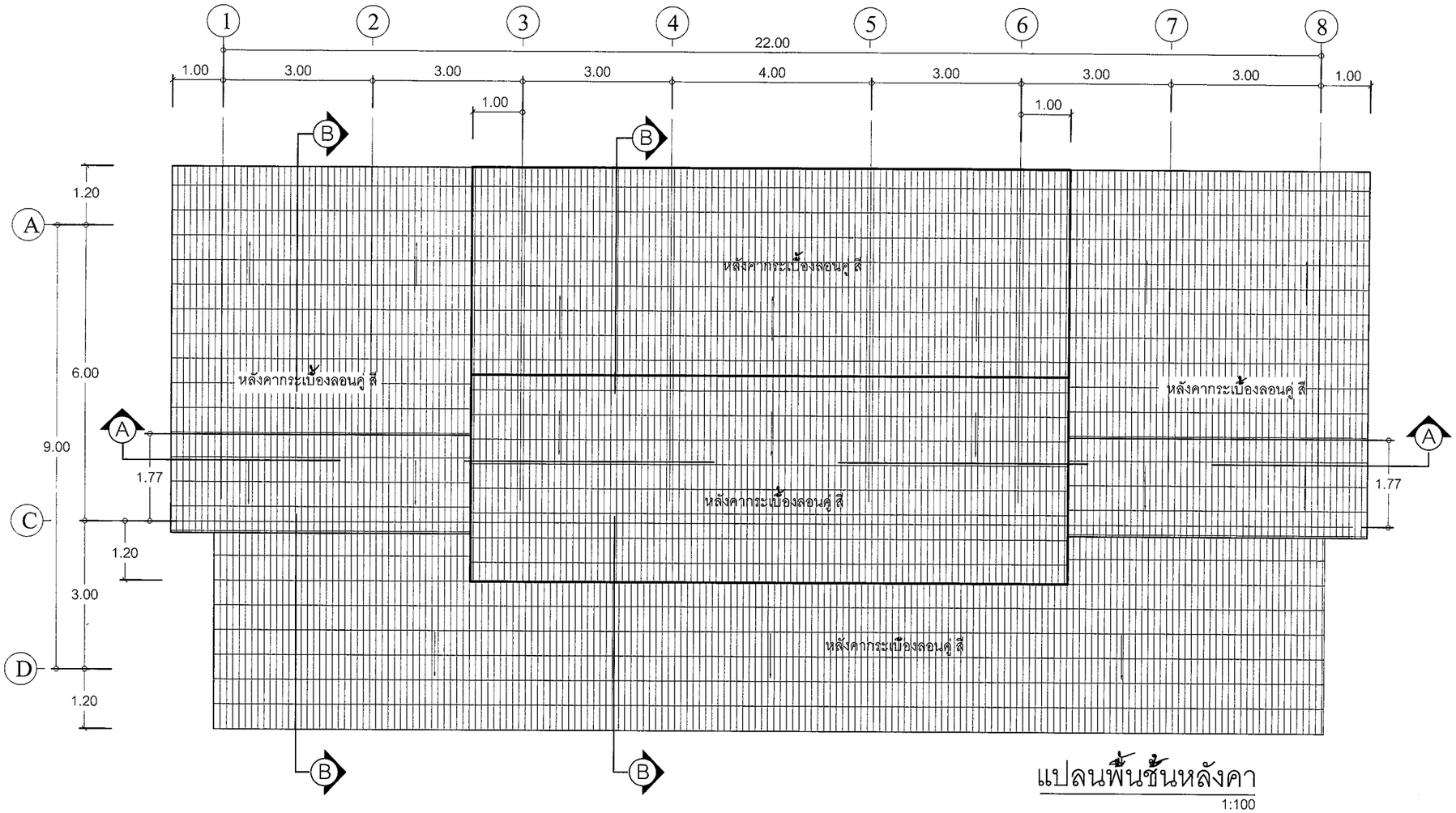

แปลนพื้นชั้นหลังคา

1:100

แก้ไขเมื่อ 080265
แก้ไขเมื่อ 280564
แก้ไขเมื่อ 190762

เขียนแบบ : นางสมลักษณ์ สัจธรรม	สถาปนิก : นางสมลักษณ์ สัจธรรม ภ.สถ.7059 นางสาวรุ่งนภาพร ชาญชัยศักดิ์ ส.สถ.2195	วิศวกร : นายสมศักดิ์ วัฒนจิรกุล ภย. 19156	ผู้อำนวยการกลุ่มออกแบบและก่อสร้าง ลงนาม วันที่	กลุ่มออกแบบและก่อสร้าง สำนักอำนวยการ สำนักงานคณะกรรมการการศึกษาขั้นพื้นฐาน กระทรวงศึกษาธิการ	แบบแผ่นที่ A-07
หัวหน้างานช่างโยธา : นายคำภา หานะกูล	หัวหน้างานสถาปัตยกรรม : นางสาวิกา วงศ์ผั้น	หัวหน้างานวิศวกรรม : นายเดชชาติ อดุลยศักดิ์	ผู้อำนวยการสำนักอำนวยการ ลงนาม วันที่	แบบ อาคารเรียนอนุบาล ขนาด 2 ห้องเรียน	แผ่นที่ 8 / รวม 33 แผ่น
แบบรูปอาคารหลังนี้เป็นลิขสิทธิ์ตาม พ.ร.บ.วิชาชีพ อนุญาตให้ใช้ในราชการของ สพฐ. เท่านั้น ห้ามมิให้ผู้ใดนำไปก่อสร้าง ดัดแปลง คัดลอก โดยมิได้ขออนุญาตจากผู้ออกแบบก่อน จะมีความผิดตามกฎหมาย			เลขาธิการคณะกรรมการการศึกษาขั้นพื้นฐาน ลงนาม วันที่	โรงเรียน โรงเรียนในสังกัด สพฐ. แบบแสดง แปลนพื้นชั้นหลังคา	

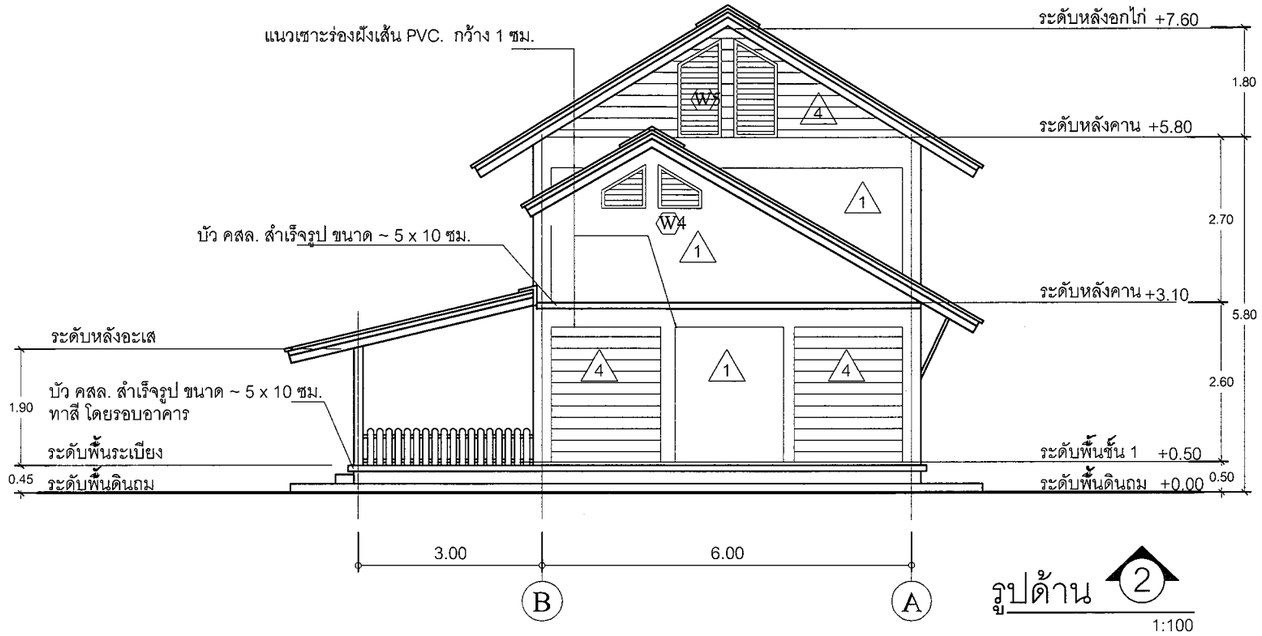

รูปด้าน ②

1:100

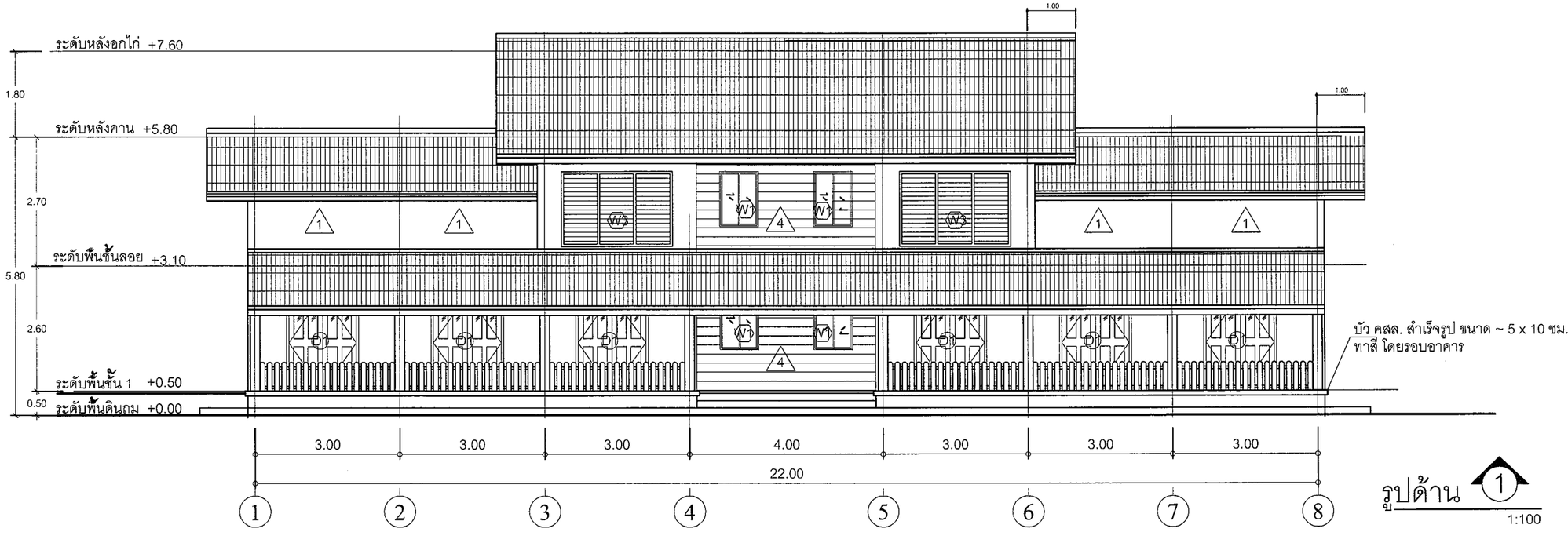

รูปด้าน ①

1:100

แก้ไขเมื่อ 080265
แก้ไขเมื่อ 280564
แก้ไขเมื่อ 190762

เขียนแบบ : นางสมลักษณ์ สัจธรรม หัวหน้างานช่างโยธา : นายคำภา หานะกูล แบบรูปอาคารหลังนี้เป็นลิขสิทธิ์ตาม พ.ร.บ.วิชาชีพ อนุญาตให้ใช้ในราชการของ สพฐ. เท่านั้น หามมิให้ผู้ใดนำไปก่อสร้าง ดัดแปลง คัดลอก โดยมิได้ขออนุญาตจากผู้ออกแบบก่อน จะมีความผิดตามกฎหมาย	สถาปนิก :นางสมลักษณ์ สัจธรรม ภ.สถ.7059 นางสาวรุ่งนภาพร ชาญชัยศักดิ์ ส.สถ.2195 หัวหน้างานสถาปัตยกรรม : นางสาวิกา วงศ์ผั้น	วิศวกร : นายสมศักดิ์ จันเนจิรกุล ภย. 19156 หัวหน้างานวิศวกรรม : นายเดชชาติ อดุลยศักดิ์	ผู้อำนวยการกลุ่มออกแบบและก่อสร้าง ลงนาม วันที่ ผู้อำนวยการสำนักอำนวยการ ลงนาม วันที่ เลขาธิการคณะกรรมการการศึกษาขั้นพื้นฐาน ลงนาม วันที่		กลุ่มออกแบบและก่อสร้าง สำนักอำนวยการ สำนักงานคณะกรรมการการศึกษาขั้นพื้นฐาน กระทรวงศึกษาธิการ แบบ อาคารเรียนอนุบาล ขนาด 2 ห้องเรียน โรงเรียน โรงเรียนในสังกัด สพฐ. แบบแสดง รูปด้าน	แบบแผ่นที่ A-08 แผ่นที่ 9 / รวม 33 แผ่น

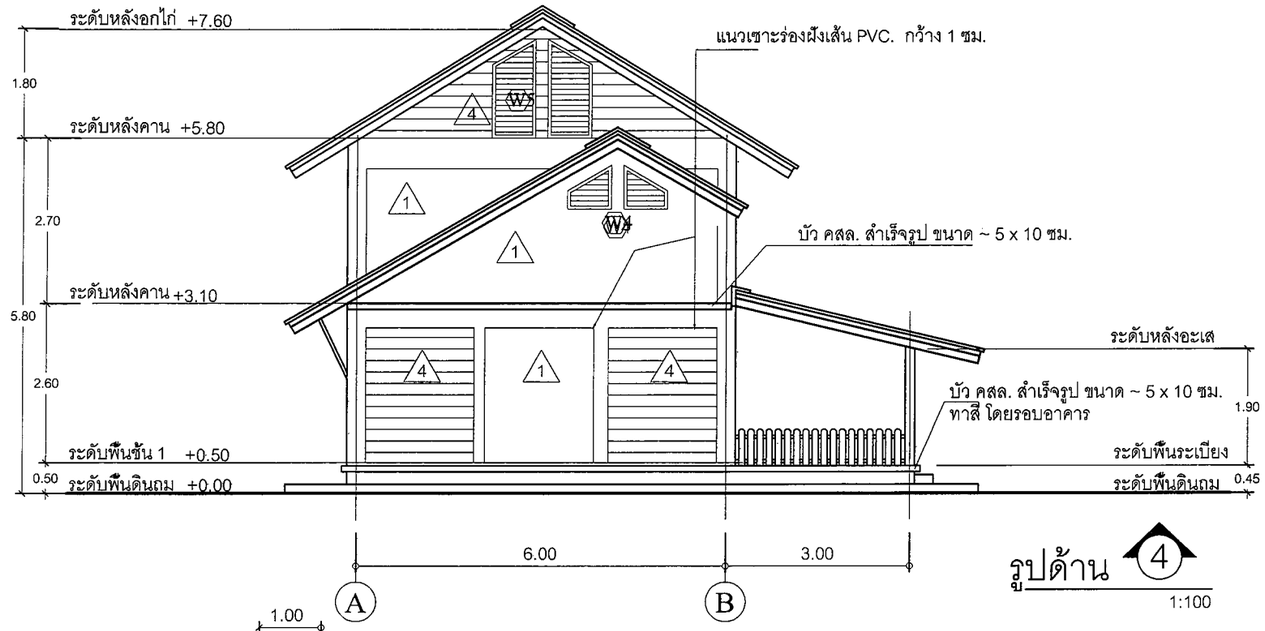

รูปด้าน 4

1:100

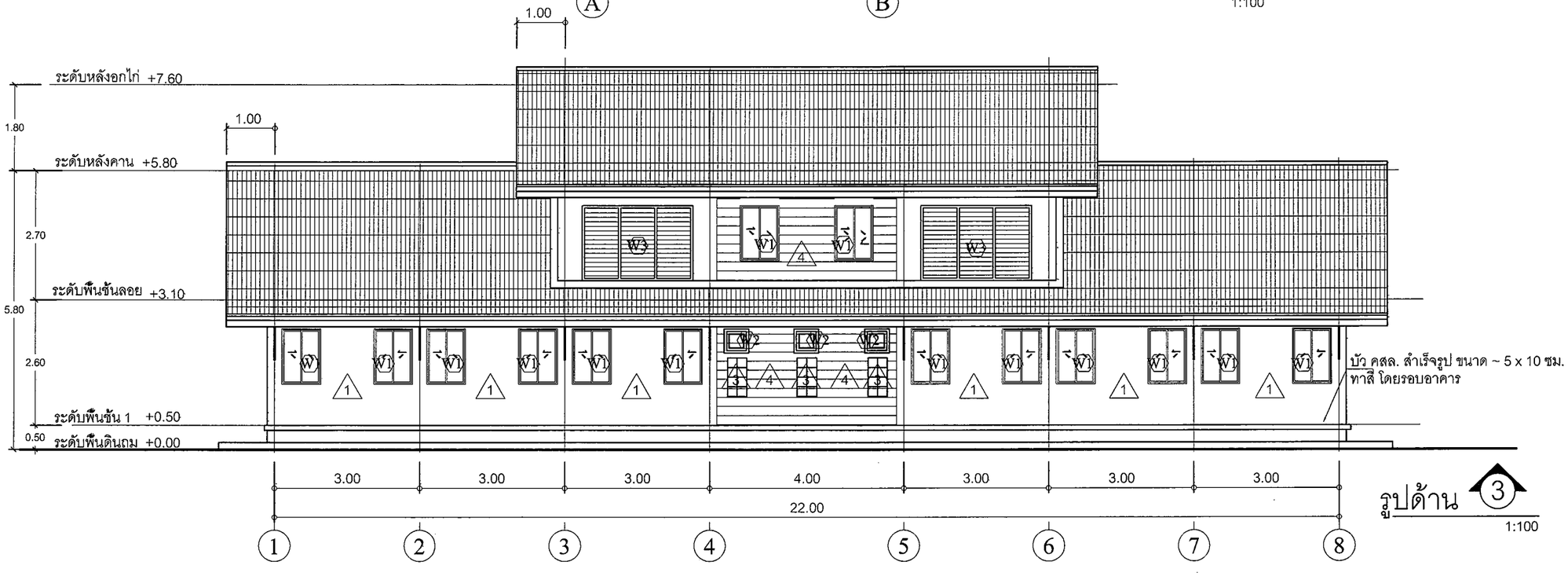

รูปด้าน 3

1:100

แก้ไขเมื่อ 250866
แก้ไขเมื่อ 080265
แก้ไขเมื่อ 280564
แก้ไขเมื่อ 190762

เขียนแบบ : นางสมลักษณ์ สัจธรรม หัวหน้างานช่างโยธา : นายคำภา หานะกูล แบบรูปอาคารหลังนี้เป็นลิขสิทธิ์ตาม พ.ร.บ.วิชาชีพ อนุญาตให้ใช้ในราชการของ สพฐ. เท่านั้น ห้ามมิให้ผู้ใดนำไปก่อสร้าง ดัดแปลง คัดลอก โดยมิได้ขออนุญาตจากผู้ออกแบบก่อน จะมีความผิดตามกฎหมาย	สถาปนิก :นางสมลักษณ์ สัจธรรม ภ.สถ.7059 นางสาวรุ่งนภาพร ชาญชัยศักดิ์ ส.สถ.2195 หัวหน้างานสถาปัตยกรรม : นางสาวิกา วงศ์ผั้น	วิศวกร : นายสมศักดิ์ วัฒนจิรกุล ภย. 19156 หัวหน้างานวิศวกรรม : นายเดชชาติ อดุลยศักดิ์	ผู้อำนวยการกลุ่มออกแบบและก่อสร้าง ลงนาม วันที่ ผู้อำนวยการสำนักอำนวยการ ลงนาม วันที่ เลขาธิการคณะกรรมการการศึกษาขั้นพื้นฐาน ลงนาม วันที่		กลุ่มออกแบบและก่อสร้าง สำนักอำนวยการ สำนักงานคณะกรรมการการศึกษาขั้นพื้นฐาน กระทรวงศึกษาธิการ แบบ อาคารเรียนอนุบาล ขนาด 2 ห้องเรียน โรงเรียน โรงเรียนในสังกัด สพฐ. แบบแสดง รูปด้าน	แบบแผ่นที่ A-09 แผ่นที่ 10 / รวม 33 แผ่น

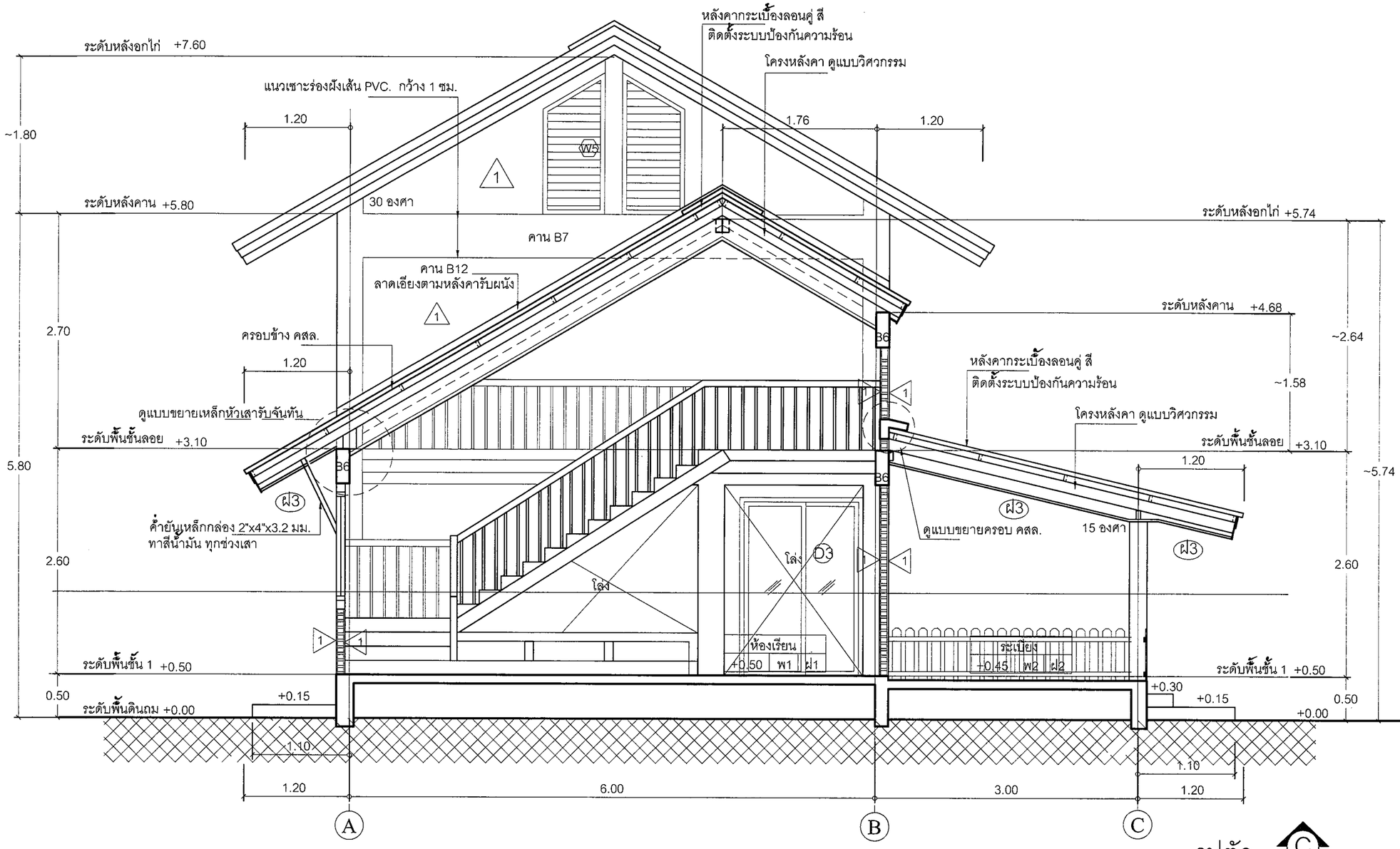

รูปตัด C
1:50

แก้ไขเมื่อ 080265
แก้ไขเมื่อ 280564
แก้ไขเมื่อ 190762

เขียนแบบ : นางสมลักษณ์ สัจธรรม หัวหน้างานช่างโยธา : นายคำภา หานะกูล แบบรูปอาคารหลังนี้เป็นลิขสิทธิ์ตาม พ.ร.บ.วิชาชีพ อนุญาตให้ใช้ในราชการของ สพฐ. เท่านั้น ห้ามมิให้ผู้ใดนำไปก่อสร้าง ดัดแปลง คัดลอก โดยมิได้ขออนุญาตจากผู้ออกแบบก่อน จะมีความผิดตามกฎหมาย	สถาปนิก : นางสมลักษณ์ สัจธรรม ภ.สถ.7059 นางสาวรุ่งนภาพร ชาญชัยศักดิ์ ส.สถ.2195 หัวหน้างานสถาปัตยกรรม : นางสาวิกา วงศ์ผั้น	วิศวกร : นายสมศักดิ์ วัฒนจิรกุล ภย. 19156 หัวหน้างานวิศวกรรม : นายเดชชาติ อดุลยศักดิ์	ผู้อำนวยการกลุ่มออกแบบและก่อสร้าง ลงนาม วันที่ ผู้อำนวยการสำนักอำนวยการ ลงนาม วันที่ เลขาธิการคณะกรรมการการศึกษาขั้นพื้นฐาน ลงนาม วันที่		กลุ่มออกแบบและก่อสร้าง สำนักอำนวยการ สำนักงานคณะกรรมการการศึกษาขั้นพื้นฐาน กระทรวงศึกษาธิการ แบบ อาคารเรียนอนุบาล ขนาด 2 ห้องเรียน โรงเรียน โรงเรียนในสังกัด สพฐ. แบบแสดง รูปตัด	แบบแผ่นที่ A-10 แผ่นที่ 11 / รวม 33 แผ่น

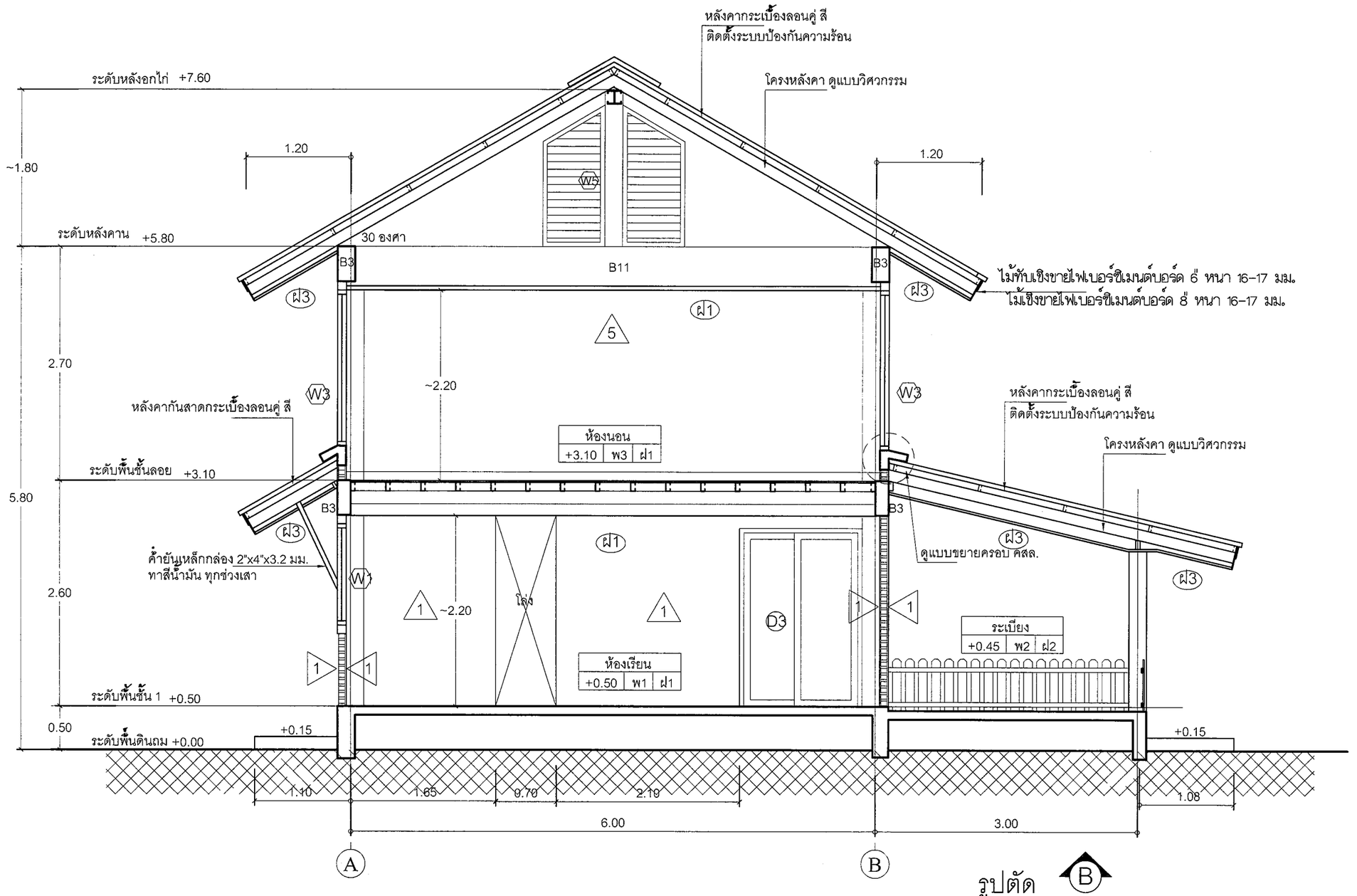

รูปตัด B

1:50

แก้ไขเมื่อ 080265
แก้ไขเมื่อ 280564
แก้ไขเมื่อ 190762

เขียนแบบ : นางสมลักษณ์ สัจธรรม	สถาปนิก : นางสมลักษณ์ สัจธรรม ภ.สถ.7059	วิศวกร : นายสมศักดิ์ วัฒนจิรกุล ภย. 19156	ผู้อำนวยการกลุ่มออกแบบและก่อสร้าง ลงนาม วันที่		กลุ่มออกแบบและก่อสร้าง สำนักอำนวยการ สำนักงานคณะกรรมการการศึกษาขั้นพื้นฐาน กระทรวงศึกษาธิการ	แบบแผนที่ A-11
หัวหน้างานช่างโยธา : นายคำภา หานะกูล	นางสาวรุ่งนภาพร ชาญชัยศักดิ์ ส.สถ.2195		ผู้อำนวยการสำนักอำนวยการ ลงนาม วันที่		แบบ อาคารเรียนอนุบาล ขนาด 2 ห้องเรียน	แผนที่ 12
แบบรูปอาคารหลังนี้เป็นลิขสิทธิ์ตาม พ.ร.บ.วิชาชีพ อนุญาตให้ใช้ในราชการของ สพฐ. เท่านั้น ห้ามมิให้ผู้ใดนำไปก่อสร้าง ดัดแปลง คัดลอก โดยมิได้ขออนุญาตจากผู้ออกแบบก่อน จะมีความผิดตามกฎหมาย	หัวหน้างานสถาปัตยกรรม : นางสาวิกา วงศ์ผั้น	หัวหน้างานวิศวกรรม : นายเดชชาติ อดุลยศักดิ์	เลขาธิการคณะกรรมการการศึกษาขั้นพื้นฐาน ลงนาม วันที่		โรงเรียน โรงเรียนในสังกัด สพฐ. แบบแสดง รูปตัด	รวม 33 แผ่น

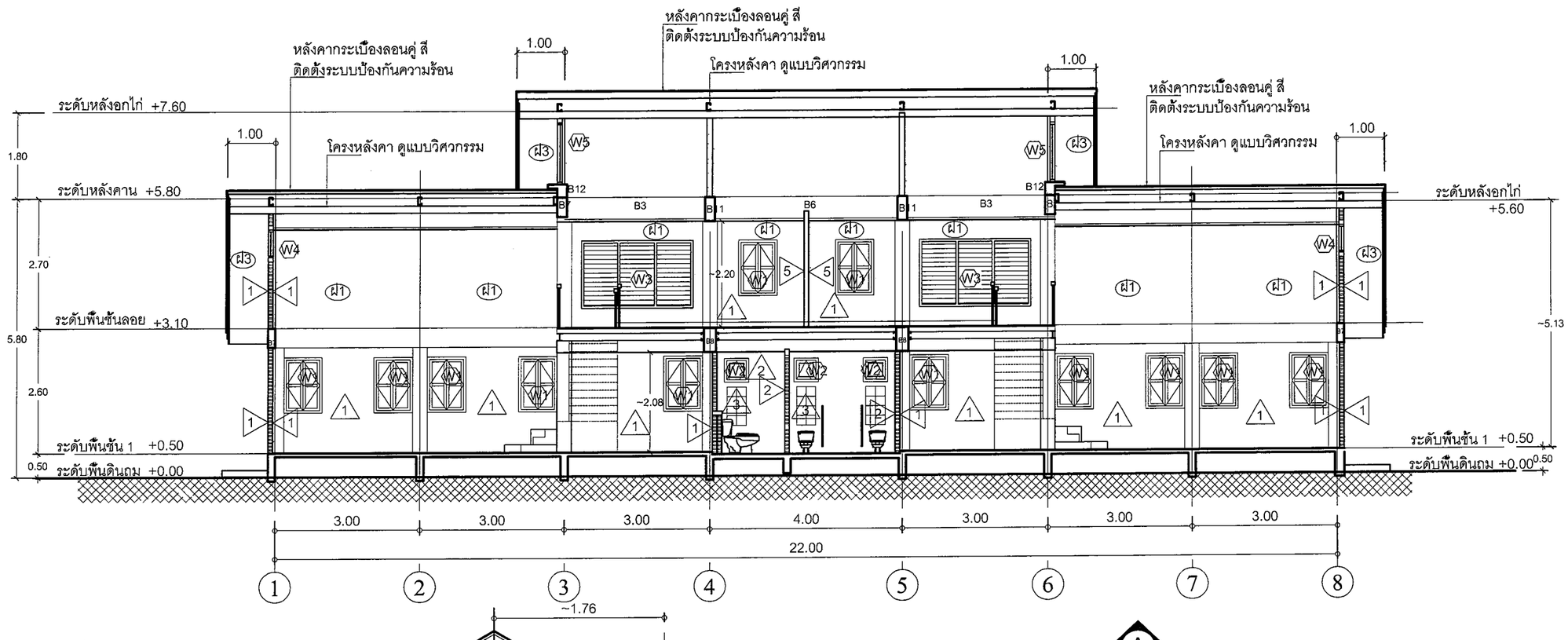

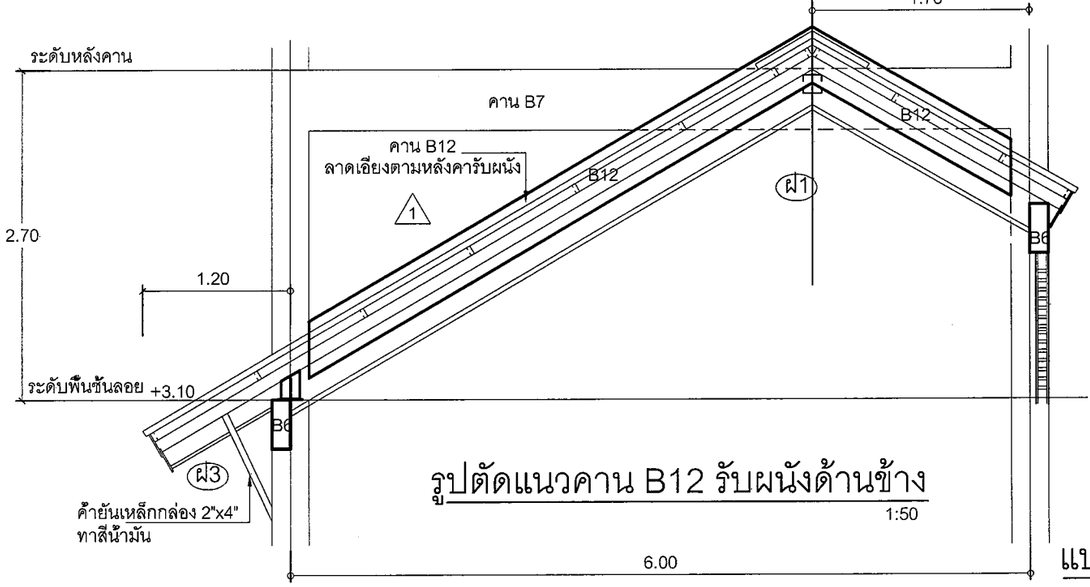

รูปตัดแนวคาน B12 รับผนังด้านข้าง
1:50

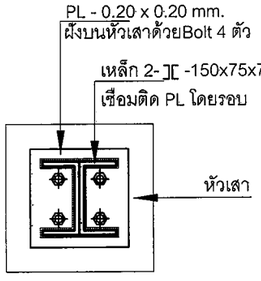

แบบขยายเหล็กหัวเสารับจันทัน

รูปตัด A
1:100

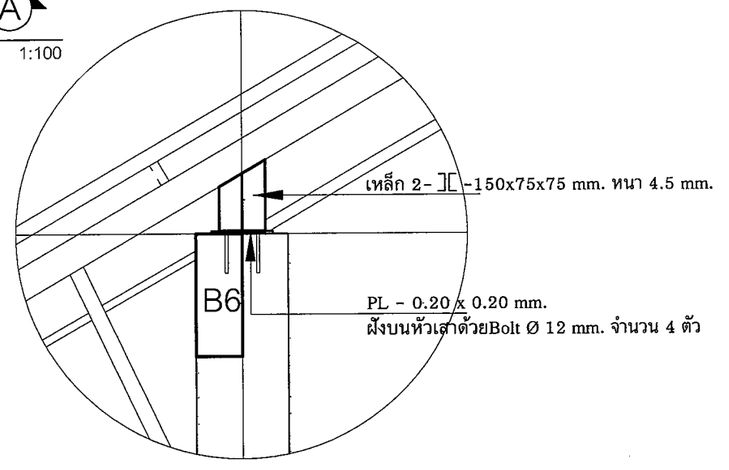

รูปตัดขยายเหล็กหัวเสารับจันทัน
1:20

แก้ไขเมื่อ 250866
แก้ไขเมื่อ 080265
แก้ไขเมื่อ 280564
แก้ไขเมื่อ 190762

เขียนแบบ : นางสมลักษณ์ สัจธรรม	สถาปนิก : นางสมลักษณ์ สัจธรรม ภ.สถ.7059	วิศวกร : นายสมศักดิ์ วัฒนจิรกุล ภย. 19156	ผู้อำนวยการกลุ่มออกแบบและก่อสร้าง ลงนาม วันที่	กลุ่มออกแบบและก่อสร้าง สำนักอำนวยการ สำนักงานคณะกรรมการการศึกษาขั้นพื้นฐาน กระทรวงศึกษาธิการ	แบบแผนที่ A-12
หัวหน้างานช่างโยธา : นายคำภา หานะกูล	นางสาวรุ่งนภาพร ชาญชัยศักดิ์ ส.สถ.2195		ผู้อำนวยการสำนักอำนวยการ ลงนาม วันที่	แบบ อาคารเรียนอนุบาล ขนาด 2 ห้องเรียน	แผ่นที่ 13
หัวหน้างานสถาปัตยกรรม : นางสาวิกา วงศ์ผั้น		หัวหน้างานวิศวกรรม : นายเดชชาติ อดุลยศักดิ์	เลขาธิการคณะกรรมการการศึกษาขั้นพื้นฐาน ลงนาม วันที่	โรงเรียน โรงเรียนในสังกัด สพฐ.	รวม 33 แผ่น
				แบบแสดง รูปตัด	

แบบรูปอาคารหลังนี้เป็นลิขสิทธิ์ตาม พ.ร.บ.วิชาชีพ อนุญาตให้ใช้ในราชการของ สพฐ. เท่านั้น ห้ามมิให้ผู้ใดนำไปก่อสร้าง ดัดแปลง คัดลอก โดยมิได้ขออนุญาตจากผู้ออกแบบก่อน จะมีความผิดตามกฎหมาย

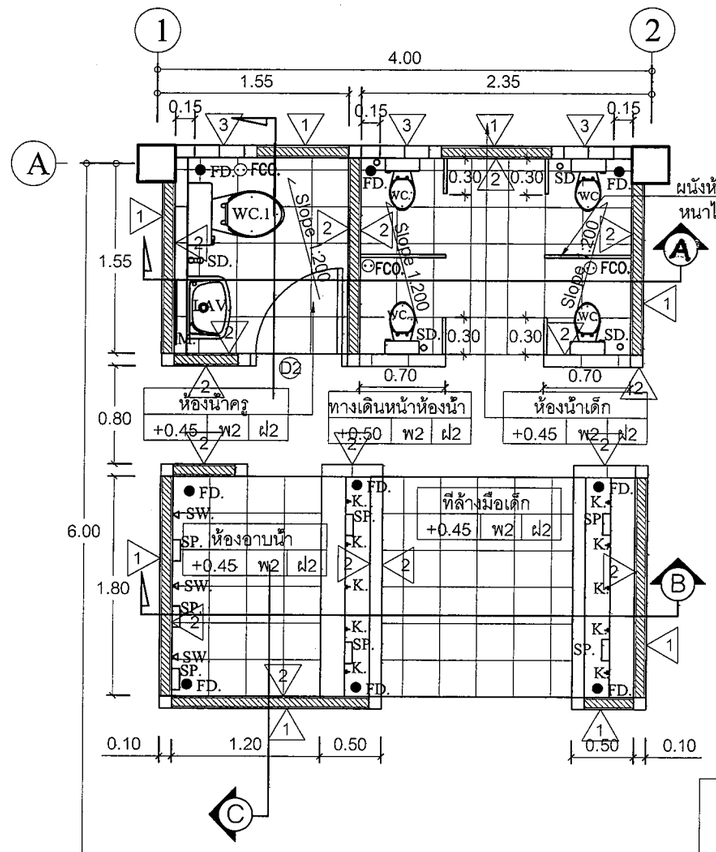

แบบขยายห้องน้ำ

SCALE 1:50

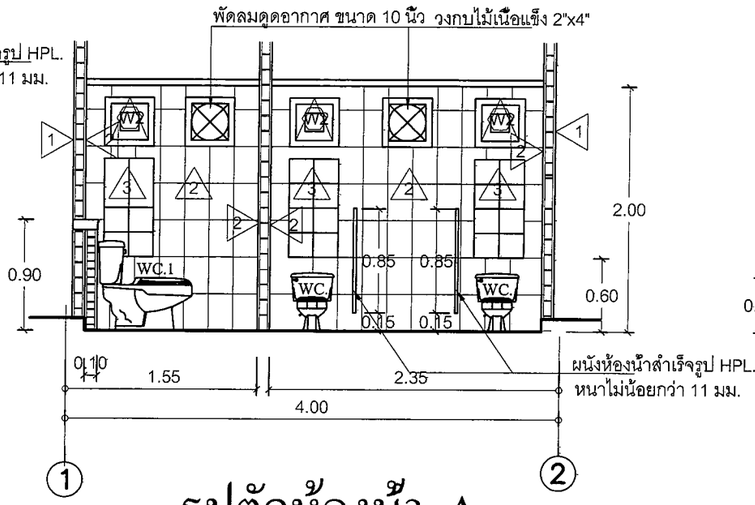

รูปตัดห้องน้ำ A

SCALE 1:50

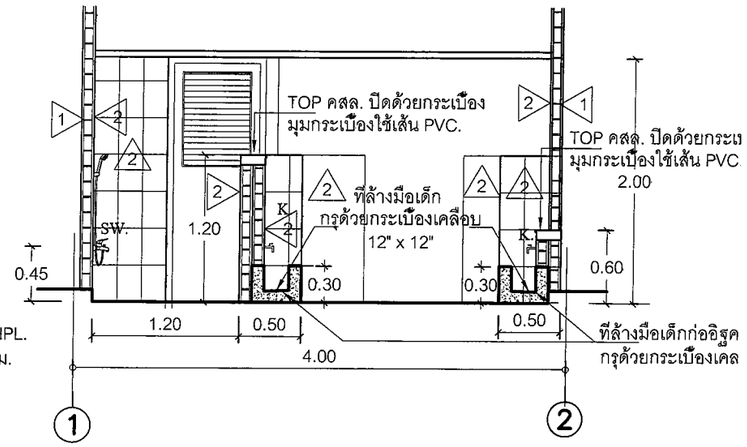

รูปตัดห้องน้ำ B

SCALE 1:50

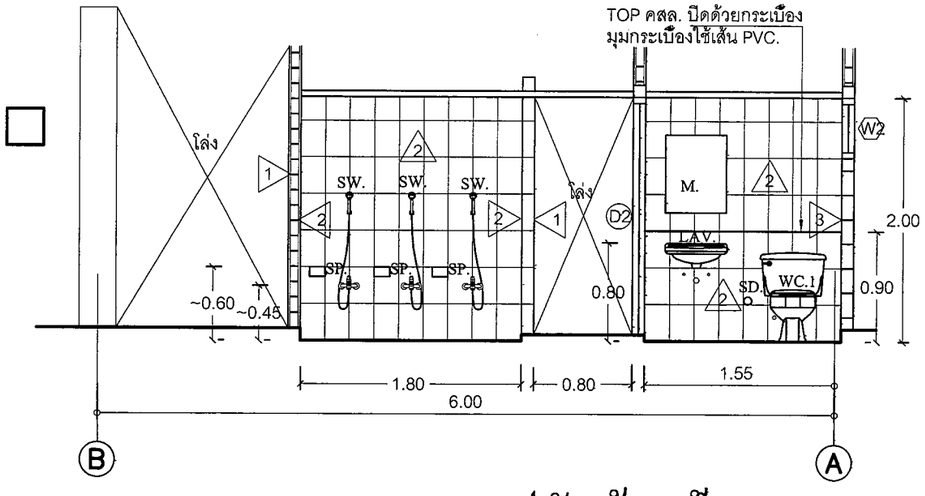

รูปตัดห้องน้ำ C

SCALE 1:50

SYMBOL	DSCRIPTION
	รายการประกอบแบบสุขภัณฑ์
WC.	โถส้วมนั่งราบสำหรับเด็ก FLUSH VALVE พร้อมอุปกรณ์ครบชุด
WC.1	โถส้วมนั่งราบ FLUSH VALVE พร้อมอุปกรณ์ครบชุด
LAV.	อ่างล้างหน้า แบบแขวน พร้อมอุปกรณ์ครบชุด
M.	กระจกเงา สำเร็จรูป (เลือกแบบ)
SD.	ทีฉีดชำระสายอ่อน พร้อม STOP VALVE ควบคุมน้ำ
SW.	ฝักบัวสายอ่อน พร้อมอุปกรณ์ สำหรับเด็ก
K.	ก๊อกน้ำแบบมือบัด
SP.	ที่ใส่สบู่เซรามิก
FD.	รูระบายน้ำทึ้งพร้อมตะแกรงกรองผงชนิดดักกลืน ขนาด 3 "
FCO.	ฝาทองเหลืองปิดท่อ CLEAN OUT ที่พื้น

หมายเหตุ - รอยต่อกระเบื้องที่เป็นมุม เหลียม ทั้งผนังและ Top ทั้งหมดให้ใช้เส้น PVC. เป็นแนวยึด

- สุขภัณฑ์ ใช้สีขาวทั้งหมด

แก้ไขเมื่อ 260866
แก้ไขเมื่อ 080265
แก้ไขเมื่อ 280564
แก้ไขเมื่อ 190762

เขียนแบบ : นางสมลักษณ์ สัจธรรม	สถาปนิก :นางสมลักษณ์ สัจธรรม ภ.สถ.7059	วิศวกร : นายสมศักดิ์ จันทนิจรกุล ภย. 19156	ผู้อำนวยการกลุ่มฯ ลงนาม วันที่	กลุ่มออกแบบและก่อสร้าง สำนักอำนวยการ สำนักงานคณะกรรมการการศึกษาขั้นพื้นฐาน กระทรวงศึกษาธิการ
หัวหน้างานช่างโยธา : นายคำภา หานะกูล	นางสาวุ่งนภาพร ชาญชัยศักดิ์ ส.สถ.2195		ผู้อำนวยการสำนักอำนวยการ ลงนาม วันที่	แบบ อาคารเรียนอนุบาล ขนาด 2 ห้องเรียน
แบบรูปอาคารหลังนี้เป็นลิขสิทธิ์ตาม พ.ร.บ.วิชาชีพ อนุญาตให้ใช้ในราชการของ สพฐ. เท่านั้น ห้ามมิให้ผู้ใดนำไปกอสร้าง ดัดแปลง คัดลอก โดยมิได้ขออนุญาตจากผู้ออกแบบก่อน จะมีความผิดตามกฎหมาย	หัวหน้างานสถาปัตยกรรม : นางสาวิกา วงศ์ฝั้น	หัวหน้างานวิศวกรรม : นายเดชชาติ อดุลยศักดิ์	เลขาธิการคณะกรรมการการศึกษาขั้นพื้นฐาน ลงนาม วันที่	โรงเรียน โรงเรียนในสังกัด สพฐ.
				แบบแสดง แบบขยายห้องน้ำ

แบบแผนที่ A-13

แผ่นที่ 14 / รวม 33 แผ่น

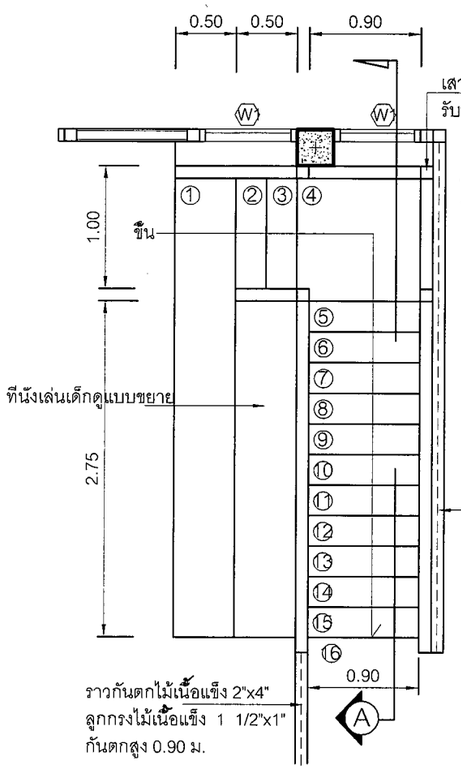

แบบขยายบันได

SCALE 1:50

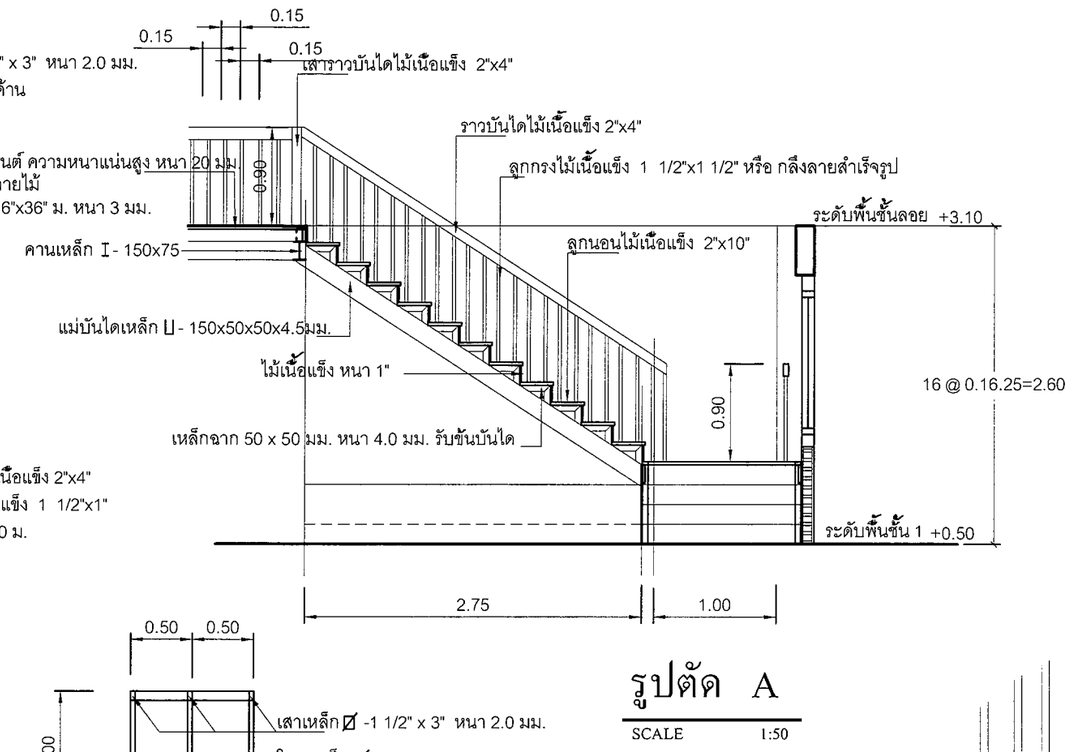

รูปตัด A

SCALE 1:50

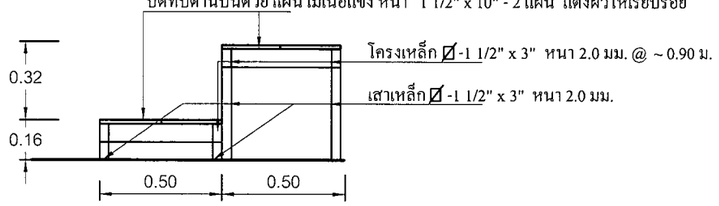

รูปตัด B

SCALE 1:25

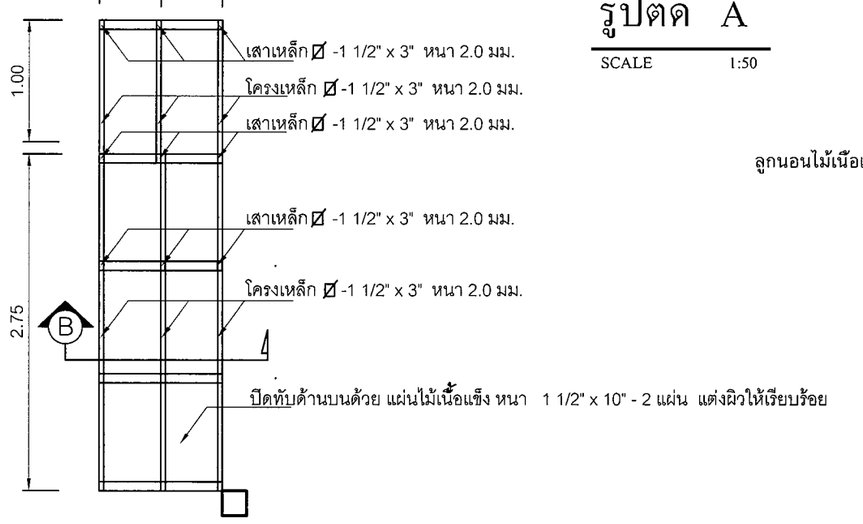

แบบขยายทีนั่งเล่นเด็ก

SCALE 1:50

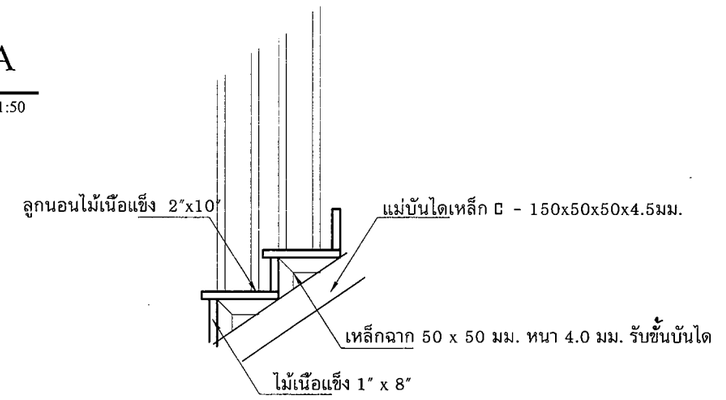

แบบขยายแม่บันได

1:20

แก้ไขเมื่อ 080265
แก้ไขเมื่อ 280564
แก้ไขเมื่อ 190762

เขียนแบบ : นางสมลักษณ์ สัจธรรม	สถาปนิก :นางสมลักษณ์ สัจธรรม ภ.สถ.7059	วิศวกร : นายสมศักดิ์ วัฒนจิรกุล ภย. 19156	ผู้อำนวยการกลุ่มออกแบบและก่อสร้าง ลงนาม วันที่	กลุ่มออกแบบและก่อสร้าง สำนักอำนวยการ สำนักงานคณะกรรมการการศึกษาขั้นพื้นฐาน กระทรวงศึกษาธิการ	แบบแผนที่ A-14
หัวหน้างานช่างโยธา : นายคำภา หานะกูล	นางสาวรุ่งนภาพร ชาญชัยศักดิ์ ส.สถ.2195		ผู้อำนวยการสำนักอำนวยการ ลงนาม วันที่	แบบ อาคารเรียนอนุบาล ขนาด 2 ห้องเรียน	แผนที่ 15
แบบรูปอาคารหลังนี้เป็นลิขสิทธิ์ตาม พ.ร.บ.วิชาชีพ อนุญาตให้ใช้ในราชการของ สพฐ. เท่านั้น ห้ามมิให้ผู้ใดนำไปก่อสร้าง ดัดแปลง คัดลอก โดยมิได้ขออนุญาตจากผู้ออกแบบก่อน จะมีความผิดตามกฎหมาย	หัวหน้างานสถาปัตยกรรม : นางสาวิกา วงศ์ฝั้น	หัวหน้างานวิศวกรรม : นายเดชชาติ อดุลยศักดิ์	เลขาธิการคณะกรรมการการศึกษาขั้นพื้นฐาน ลงนาม วันที่	โรงเรียน โรงเรียนในสังกัด สพฐ.	รวม 33 แผ่น
				แบบแสดง แบบขยายบันได	

	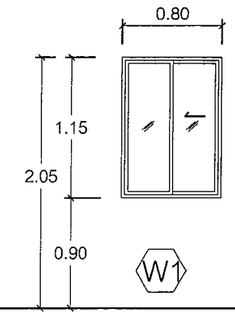	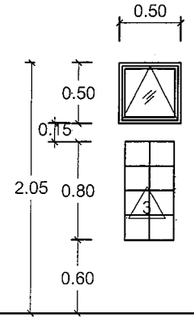	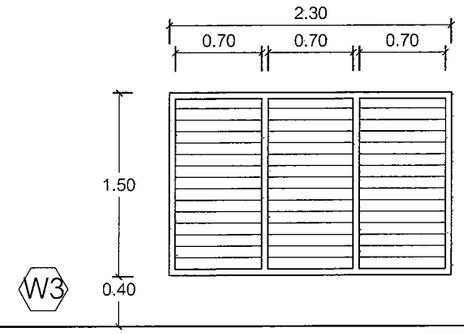	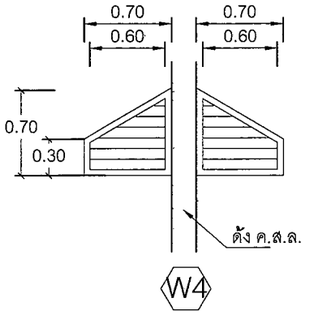
ลักษณะบาน	หน้าต่างบานเลื่อน	หน้าต่างบานกระทุ้งและบล๊อคแก้ว 2 แถว ๆ ละ 6 ก้อน	หน้าต่างบานเกล็ด	หน้าต่างบานเกล็ด
วงกบ	อลูมิเนียม สีขาว หนา 1.5 มม.	อลูมิเนียม สีขาว หนา 1.5 มม.	วงกบไม้เนื้อแข็ง 2" x 4" ทาสีน้ำมัน สีขาว	วงกบไม้เนื้อแข็ง 2" x 4" ทาสีน้ำมัน สีขาว
บาน-กรอบบาน	กรอบบานอลูมิเนียม สีขาว หนา 1.5 มม. ขอบติดสักหลาดโดยรอบ	กรอบบานอลูมิเนียม สีขาว หนา 1.5 มม. ขอบติดสักหลาดโดยรอบ	บานเกล็ดกระจกใสสีเขียว หนา 6 มม. ปรับมุม	
ลูกฟัก	กระจกใสสีเขียว หนา 6 มม. ขอบกระจกติดยาง P.V.C โดยรอบ	กระจกใสสีเขียว หนา 6 มม. ขอบกระจกติดยาง P.V.C โดยรอบ		บานเกล็ดไม้ ติดตาย ทาสีน้ำมัน สีขาว
อุปกรณ์	อุปกรณ์บานเปิดครบชุด พร้อมกุญแจล๊อค	อุปกรณ์บานกระทุ้งครบชุด พร้อมตัวล๊อค	อุปกรณ์บานปรับมุมครบชุด	- ติดตาข่ายกันแมลง
	มุ้งลวดไฟเบอร์กลาส กรอบอลูมิเนียมสีขาว หนา 1.2 มม.	อุปกรณ์บานกระทุ้งครบชุด มือจับล๊อคในตัวแบบก้านบิด สีขาว	มุ้งลวดไฟเบอร์กลาส กรอบอลูมิเนียมสีขาว หนา 1.2 มม.	
	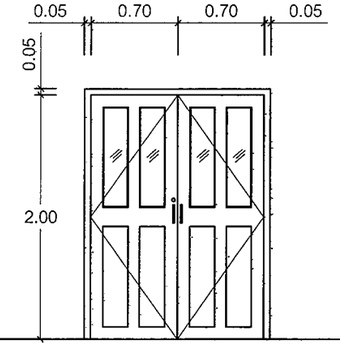	บานพับปรับมุมชนิดฝืดแบบ 2 แขน มอก. 862-2532 หรือเทียบเท่า มุ้งลวดไฟเบอร์กลาส กรอบอลูมิเนียมสีขาว หนา 1.2 มม. 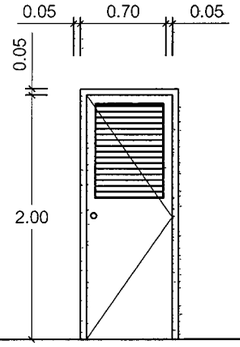	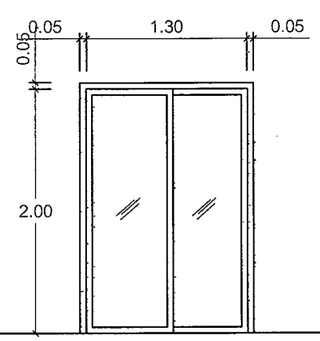	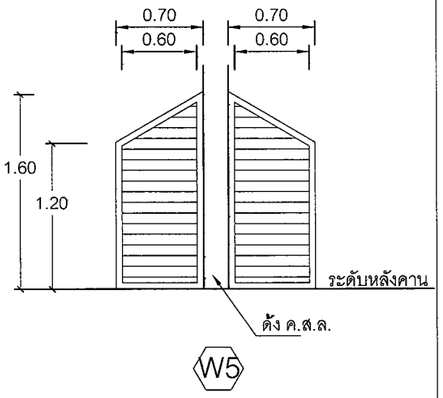
ลักษณะบาน	ประตูบานเปิดคู่	ประตูบานเปิดเดียว	ประตูบานเลื่อน	หน้าต่างบานเกล็ด
วงกบ	ไฟเบอร์กลาส สีขาว	วงกบไม้เนื้อแข็ง 2" x 4"	อลูมิเนียม สีขาว หนา 1.5 มม.	วงกบไม้เนื้อแข็ง 2" x 4" ทาสีน้ำมัน สีขาว
บาน-กรอบบาน	บานไฟเบอร์กลาส สีขาว	P.V.C มีเกล็ดระบายอากาศตามแบบ	กรอบบานอลูมิเนียม สีขาว หนา 1.5 มม. ขอบติดสักหลาดโดยรอบ	
ลูกฟัก	กระจกใส หนา 6 มม. ขอบกระจกติดยาง P.V.C โดยรอบ		กระจกใสสีเขียว หนา 6 มม. ขอบกระจกติดยาง P.V.C โดยรอบ	บานเกล็ดไม้ ติดตาย ทาสีน้ำมัน สีขาว
อุปกรณ์	อุปกรณ์บานเปิดครบชุด พร้อมกุญแจล๊อค	อุปกรณ์บานเปิดครบชุด พร้อมกุญแจล๊อค	อุปกรณ์บานเปิดครบชุด พร้อมกุญแจล๊อค	- ติดตาข่ายกันแมลง
หมายเหตุ	มุ้งลวดไฟเบอร์กลาส กรอบอลูมิเนียมสีขาว หนา 1.2 มม.	บานพับสเตนเลส 4" - 3 ตัว/ชุด		
		ลูกบิดสเตนเลส สำหรับห้องน้ำโดยเฉพาะ		

แก้ไขเมื่อ 250866
แก้ไขเมื่อ 080265
แก้ไขเมื่อ 280564
แก้ไขเมื่อ 190762

เขียนแบบ : นางสมลักษณ์ สัจธรรม	สถาปนิก :นางสมลักษณ์ สัจธรรม ภ.สถ.7059	วิศวกร : นายสมศักดิ์ วัฒนจิรกุล ภย. 19156	ผู้อำนวยการกลุ่มออกแบบและก่อสร้าง ลงนาม วันที่	กลุ่มออกแบบและก่อสร้าง สำนักอำนวยการ สำนักงานคณะกรรมการการศึกษาขั้นพื้นฐาน กระทรวงศึกษาธิการ	แบบแผนที่ A-15
หัวหน้างานช่างโยธา : นายคำภา หานะกูล	นางสาวรุ่งนภาพร ชาญชัยศักดิ์ ส.สถ.2195		ผู้อำนวยการสำนักอำนวยการ ลงนาม วันที่	แบบ อาคารเรียนอนุบาล ขนาด 2 ห้องเรียน	แผนที่ 16
แบบรูปอาคารหลังนี้เป็นลิขสิทธิ์ตาม พ.ร.บ.วิชาชีพ อนุญาตให้ใช้ในราชการของ สพฐ. เท่านั้น ห้ามมิให้ผู้ใดนำไปก่อสร้าง ดัดแปลง คัดลอก โดยมิได้ขออนุญาตจากผู้ออกแบบก่อน จะมีความผิดตามกฎหมาย	หัวหน้างานสถาปัตยกรรม : นางสาวิกา วงศ์ผั้น	หัวหน้างานวิศวกรรม : นายเดชชาติ อดุลยศักดิ์	เลขาธิการคณะกรรมการการศึกษาขั้นพื้นฐาน ลงนาม วันที่	โรงเรียน โรงเรียนในสังกัด สพฐ. แบบแสดง แบบขยายประตู แบบขยายหน้าต่าง	รวม 33 แผ่น

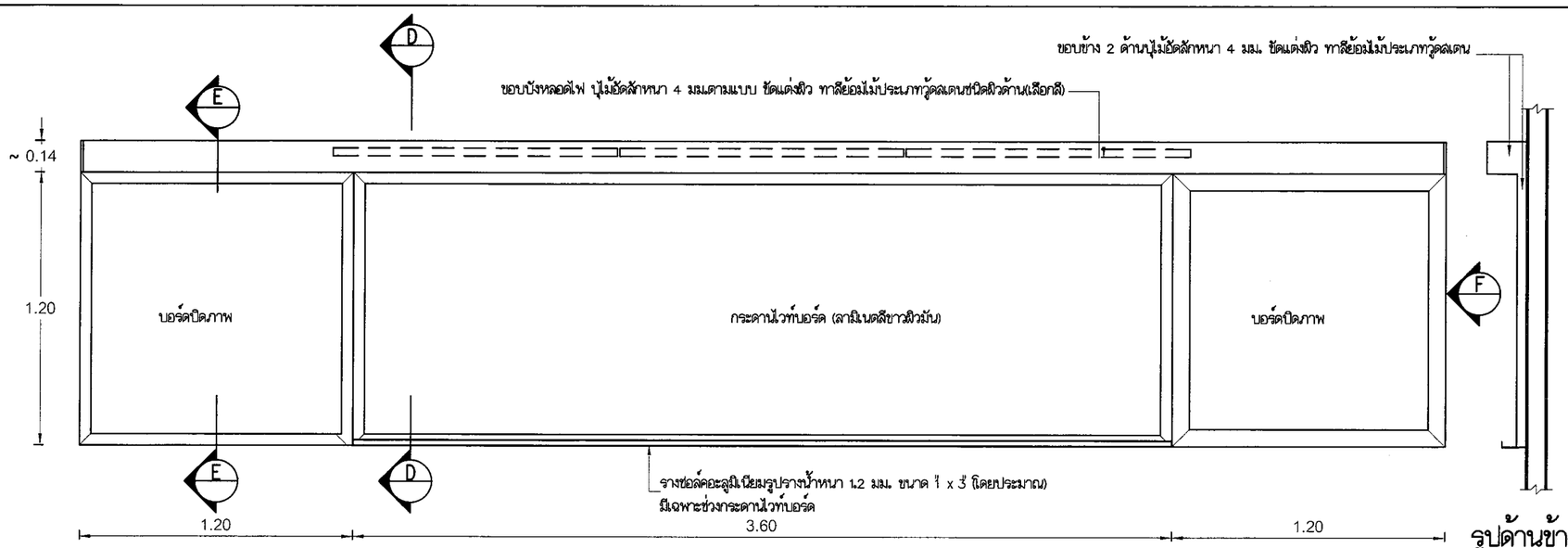

รูปด้านหน้ากระดานไวท์บอร์ด

มาตราส่วน 1:25

รูปด้านข้าง -F

รายการประกอบแบบกระดานไวท์บอร์ด

-เป็นกระดานไวท์บอร์ด บุลามิเนตสีขาวผิวมัน

-ขอบด้านล่างของกระดานไวท์บอร์ดเป็นรางซอล์คอะลูมิเนียม

-ด้านข้างกระดานไวท์บอร์ดทั้ง 2 ข้างเป็นบอร์ดชานอ้อยหุ้มผ้าทำมะหยี่สำหรับปิดภาพ

-ขอบบนของกระดานไวท์บอร์ด และบอร์ดปิดภาพเป็นขอบบังหลอดไฟ บุด้วยไม้อัดลัก ย้อมสีไม้

-เหล็กรางน้ำที่ยึดขอบบังหลอดไฟ ให้ทาสีกันสนิม 2 เที่ยวแล้วทาสีอะคริลิคทับหน้า 2 เที่ยว

-ภายในของขอบบังหลอดไฟ ให้ทาสีอะคริลิคสีขาว เพื่อช่วยเพิ่มการสะท้อนแสง

-ขนาดของโครงคร่าวไม้อัดยาสำเร็จรูปที่กำหนดในแบบรูป เป็นขนาดโดยประมาณ
สามารถใช้ขนาดที่ใกล้เคียงได้

-ไม้อัดที่แบบกำหนดความหนา 4 มม.สามารถใช้ผลิตภัณฑ์ในท้องตลาดหนาไม่น้อยกว่า 3 มม.

-ไม้อัดที่แบบกำหนดความหนา 6 มม.สามารถใช้ผลิตภัณฑ์ในท้องตลาดหนาไม่น้อยกว่า 5 มม.

-แผ่นบอร์ดชานอ้อยที่แบบกำหนดความหนา 10 มม. สามารถใช้ผลิตภัณฑ์ในท้องตลาด
หนาไม่น้อยกว่า 9 มม.

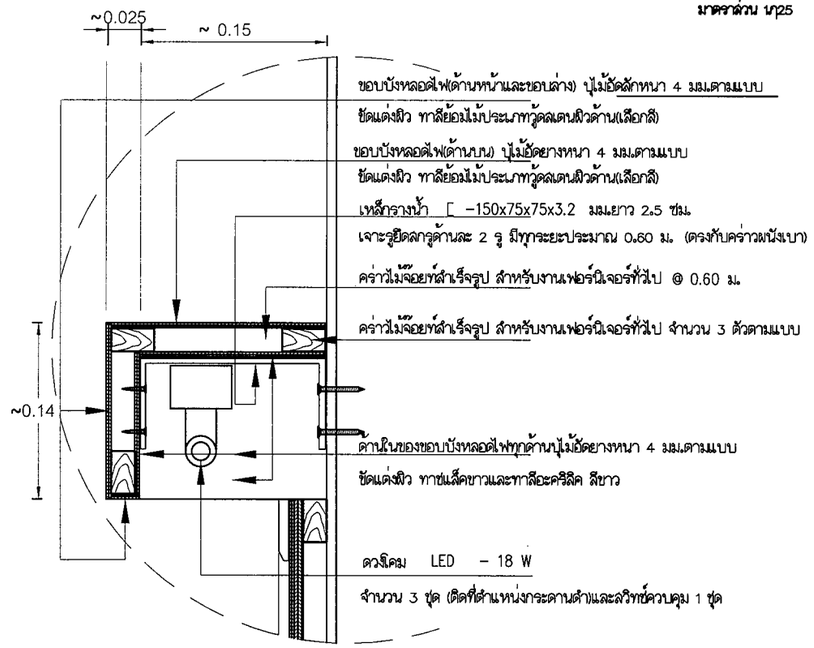

แบบขยายกล่องไฟ

มาตราส่วน 1:5

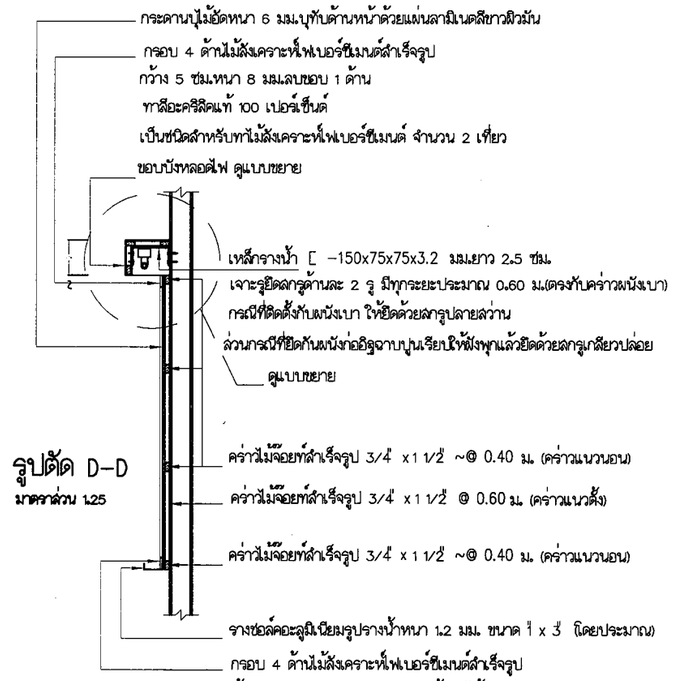

รูปตัด D-D

มาตราส่วน 1:25

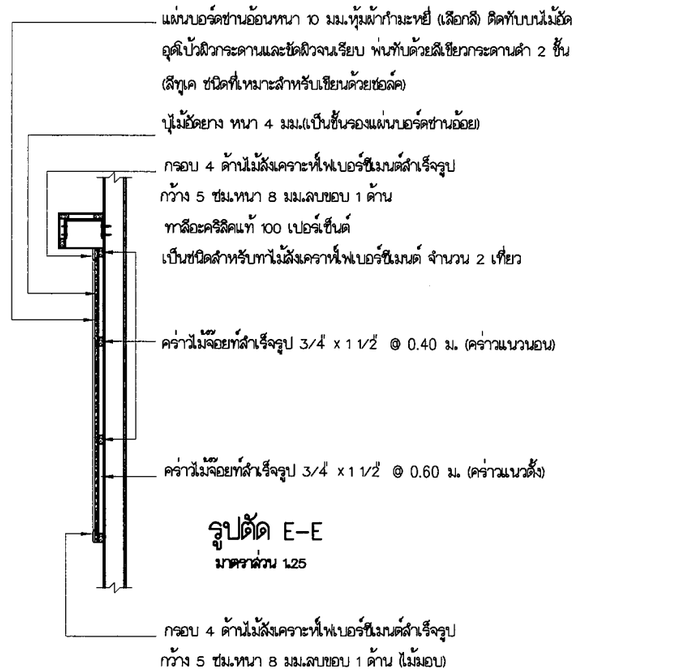

รูปตัด E-E

มาตราส่วน 1:25

แก้ไขเมื่อ 080265
แก้ไขเมื่อ 280564
แก้ไขเมื่อ 190762

เขียนแบบ : นางสมลักษณ์ สัจธรรม	สถาปนิก :นางสมลักษณ์ สัจธรรม ภ.สถ.7059	วิศวกร : นายสมศักดิ์ วัฒนจิรกุล ภย. 19156	ผู้อำนวยการกลุ่มออกแบบและก่อสร้าง ลงนาม วันที่	กลุ่มออกแบบและก่อสร้าง สำนักอำนวยการ สำนักงานคณะกรรมการการศึกษาขั้นพื้นฐาน กระทรวงศึกษาธิการ	แบบแผ่นที่ A-16
หัวหน้างานช่างโยธา : นายคำภา หานะกูล	นางสาวรุ่งนภาพร ชาญชัยศักดิ์ ส.สถ.2195		ผู้อำนวยการสำนักอำนวยการ ลงนาม วันที่	แบบ อาคารเรียนอนุบาล ขนาด 2 ห้องเรียน	แผ่นที่ 17
แบบรูปอาคารหลังนี้เป็นลิขสิทธิ์ตาม พ.ร.บ.วิชาชีพ อนุญาตให้ใช้ในราชการของ สพฐ. เท่านั้น ห้ามมิให้ผู้ใดนำไปก่อสร้าง ดัดแปลง คัดลอก โดยมิได้ขออนุญาตจากผู้ออกแบบก่อน จะมีความผิดตามกฎหมาย	หัวหน้างานสถาปัตยกรรม : นางสาวิกา วงศ์ผั้น	หัวหน้างานวิศวกรรม : นายเดชชาติ อดุลยศักดิ์	เลขาธิการคณะกรรมการการศึกษาขั้นพื้นฐาน ลงนาม วันที่	โรงเรียน โรงเรียนในสังกัด สพฐ.	รวม 33 แผ่น
				แบบแสดง แบบขยายกระดาน	

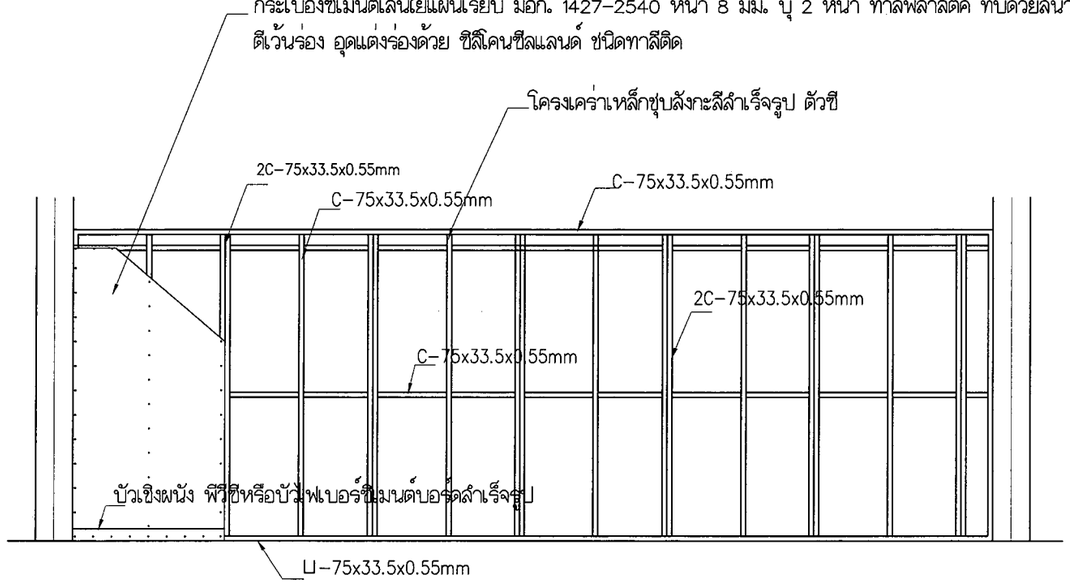

แบบขยายผนัง 5

SCALE 1:50

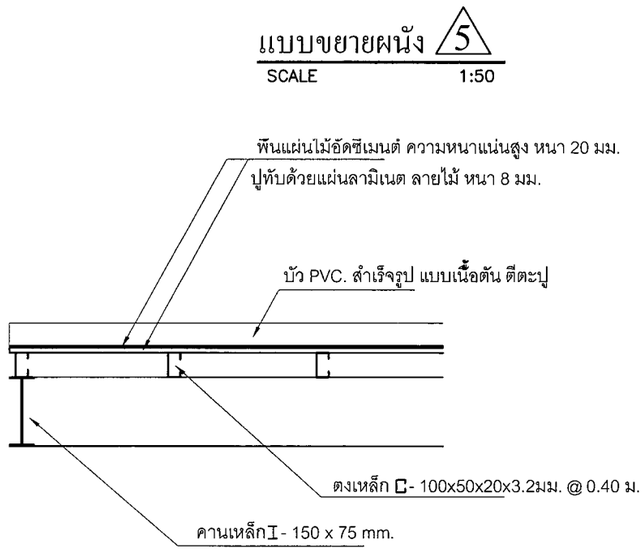

แบบขยายพื้นชั้นลอย

SCALE 1:50

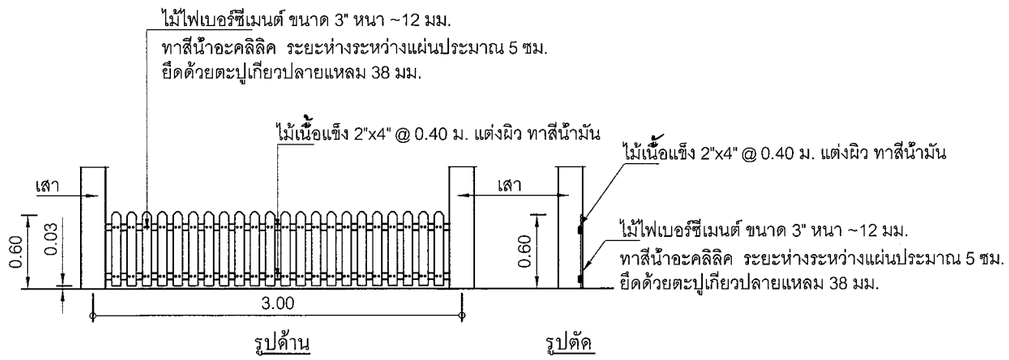

แบบขยายราวระเบียง

SCALE 1:50

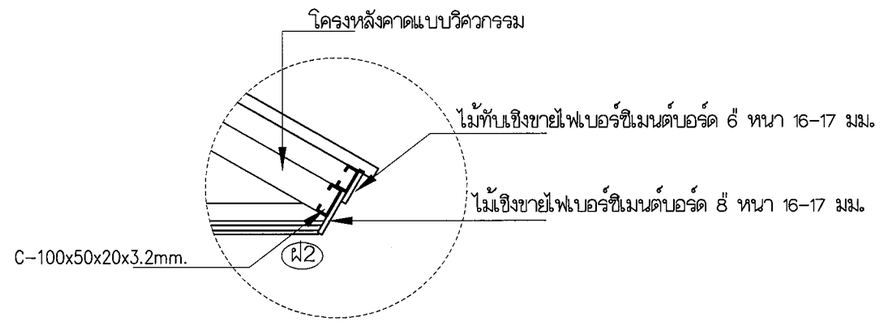

แบบขยายชายคา

SCALE 1:25

แก้ไขเมื่อ 080265
แก้ไขเมื่อ 280564
แก้ไขเมื่อ 190762

เขียนแบบ : นางสมลักษณ์ สัจธรรม หัวหน้างานช่างโยธา : นายคำภา หานะกูล แบบรูปอาคารหลังนี้เป็นลิขสิทธิ์ตาม พ.ร.บ.วิชาชีพ อนุญาตให้ใช้ในราชการของ สพฐ. เท่านั้น ห้ามมิให้ผู้ใดนำไปก่อสร้าง ดัดแปลง คัดลอก โดยมิได้ขออนุญาตจากผู้ออกแบบก่อน จะมีความผิดตามกฎหมาย	สถาปนิก :นางสมลักษณ์ สัจธรรม ภ.สถ.7059 นางสาวรุ่งนภาพร ชาญชัยศักดิ์ ส.สถ.2195 หัวหน้างานสถาปัตยกรรม : นางสาวิกา วงศ์ผั้น	วิศวกร : นายสมศักดิ์ วัฒนจิรกุล ภย. 19156 หัวหน้างานวิศวกรรม : นายเดชชาติ อดุลยศักดิ์	ผู้อำนวยการกลุ่มออกแบบและก่อสร้าง ลงนาม วันที่ ผู้อำนวยการสำนักอำนวยการ ลงนาม วันที่ เลขาธิการคณะกรรมการการศึกษาขั้นพื้นฐาน ลงนาม วันที่		กลุ่มออกแบบและก่อสร้าง สำนักอำนวยการ สำนักงานคณะกรรมการการศึกษาขั้นพื้นฐาน กระทรวงศึกษาธิการ แบบ อาคารเรียนอนุบาล ขนาด 2 ห้องเรียน โรงเรียน โรงเรียนในสังกัด สพฐ. แบบแสดง แบบขยาย	แบบแผ่นที่ A-17 แผ่นที่ 18 รวม 33 แผ่น

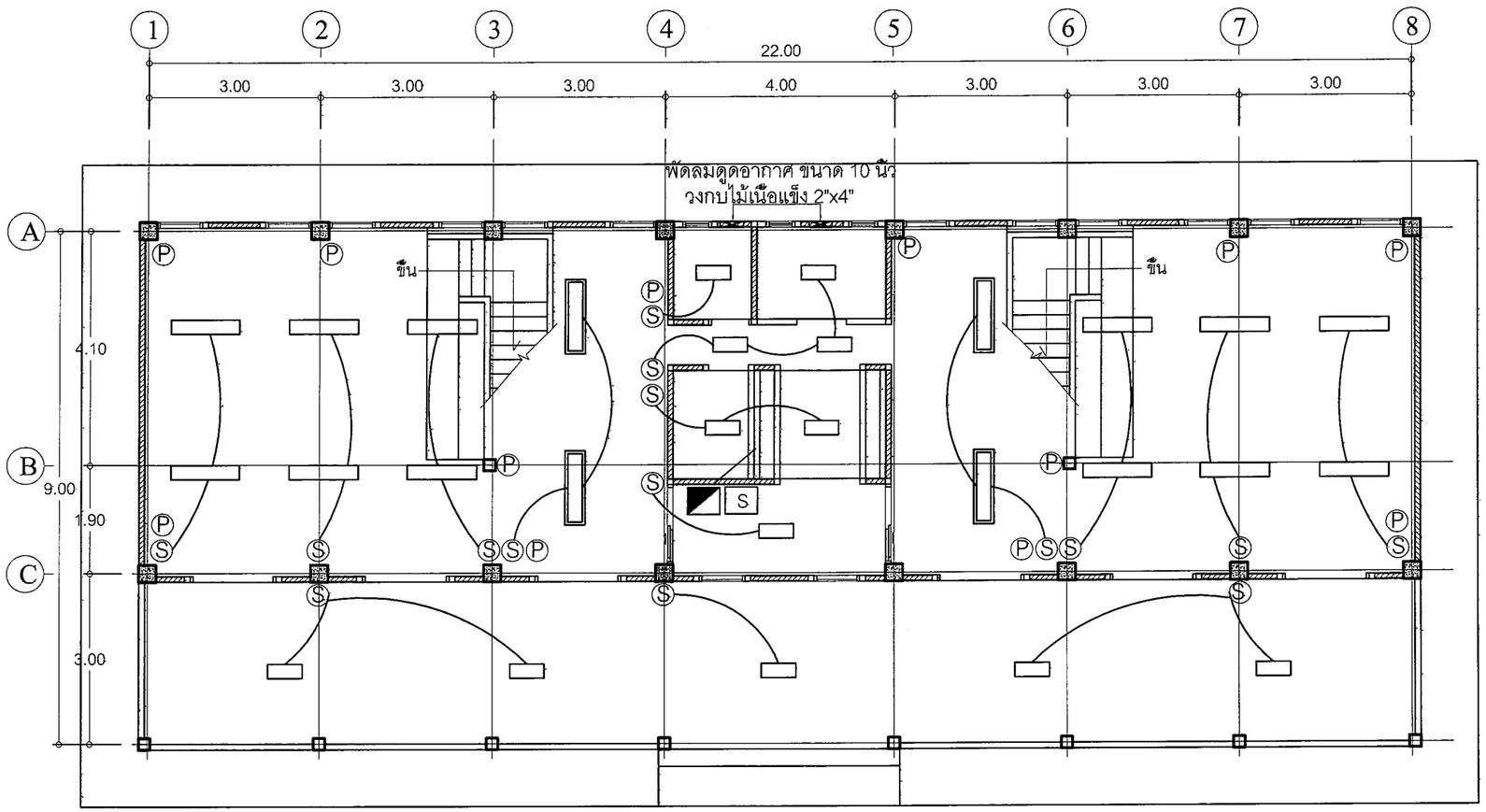

สัญลักษณ์ไฟฟ้า

- ▭ - โคมไฟฟ้าแบบตะแกรง ชนิดติดลอย LED T8 - 1 x 9 w (ขนาด 30x60)
- ▭ - โคมไฟฟ้าแบบตะแกรง ชนิดติดลอย มีขาเหล็กรับโคม LED T8 - 2 x 18 w (ขนาด 30x1.20)
- ▭ - โคมไฟฟ้าแบบตะแกรง ชนิดติดลอย LED T8 - 2 x 18 w (ขนาด 30x1.20)
- Ⓢ - สวิทช์ไฟฟ้าชนิดติดบนกล่องลอย
- Ⓟ - ปลั๊กไฟฟ้าชนิดติดบนกล่องลอย(มีสายดิน)
- ◪ - Breaker 6 ช่อง
- S - Safety switch ขนาด 100 amp.

ผังดวงโคม สวิทช์ ปลั๊กชั้นล่าง

1:100

หมายเหตุ

- สวิทช์ ,ปลั๊กคู่ ,แผงควบคุมวงจรไฟฟ้า มาตรฐาน TIS JIS UL DIN NEC เช่น crab tree,legrand, b-ticino,clibsal,pbb,square-d หรือเทียบเท่า
- ตำแหน่งสวิทช์ ปลั๊กและดวงโคม สามารถเปลี่ยนแปลงได้ตามความเหมาะสม
- การเดินระบบไฟฟ้าทั้งหมดให้เดินตามมาตรฐานของการไฟฟ้าส่วนภูมิภาคและมีหนังสือรับรองของวิศวกรไฟฟ้าระดับสามัญ

แก้ไขเมื่อ 250866
แก้ไขเมื่อ 080265
แก้ไขเมื่อ 280564
แก้ไขเมื่อ 190762

เขียนแบบ : นางสมลักษณ์ สัจธรรม	สถาปนิก :นางสมลักษณ์ สัจธรรม ภ.สถ.7059 นางสาวรุ่งนภาพร ชาญชัยศักดิ์ ส.สถ.2195	วิศวกร : นายสมศักดิ์ วัฒนิธรกุล ภย. 19156	ผู้อำนวยการกลุ่มออกแบบและก่อสร้าง ลงนาม วันที่		กลุ่มออกแบบและก่อสร้าง สำนักอำนวยการ สำนักงานคณะกรรมการการศึกษาขั้นพื้นฐาน กระทรวงศึกษาธิการ	แบบแผ่นที่ A-18
หัวหน้างานช่างโยธา : นายคำภา หานะกูล			ผู้อำนวยการสำนักอำนวยการ ลงนาม วันที่		แบบ อาคารเรียนอนุบาล ขนาด 2 ห้องเรียน	แผ่นที่ 19
แบบรูปอาคารหลังนี้เป็นลิขสิทธิ์ตาม พ.ร.บ.วิชาชีพ อนุญาตให้ใช้ในราชการของ สพฐ. เท่านั้น ห้ามมิให้ผู้ใดนำไปก่อสร้าง ดัดแปลง คัดลอก โดยมิได้ขออนุญาตจากผู้ออกแบบก่อน จะมีความผิดตามกฎหมาย	หัวหน้างานสถาปัตยกรรม : นางสาวิกา วงศ์ผั้น	หัวหน้างานวิศวกรรม : นายเดชชาติ อดุลยศักดิ์	เลขาธิการคณะกรรมการการศึกษาขั้นพื้นฐาน ลงนาม วันที่		โรงเรียน โรงเรียนในสังกัด สพฐ. แบบแสดง แปลนไฟฟ้า สวิทช์ ดวงโคม ชั้น 1	รวม 33 แผ่น

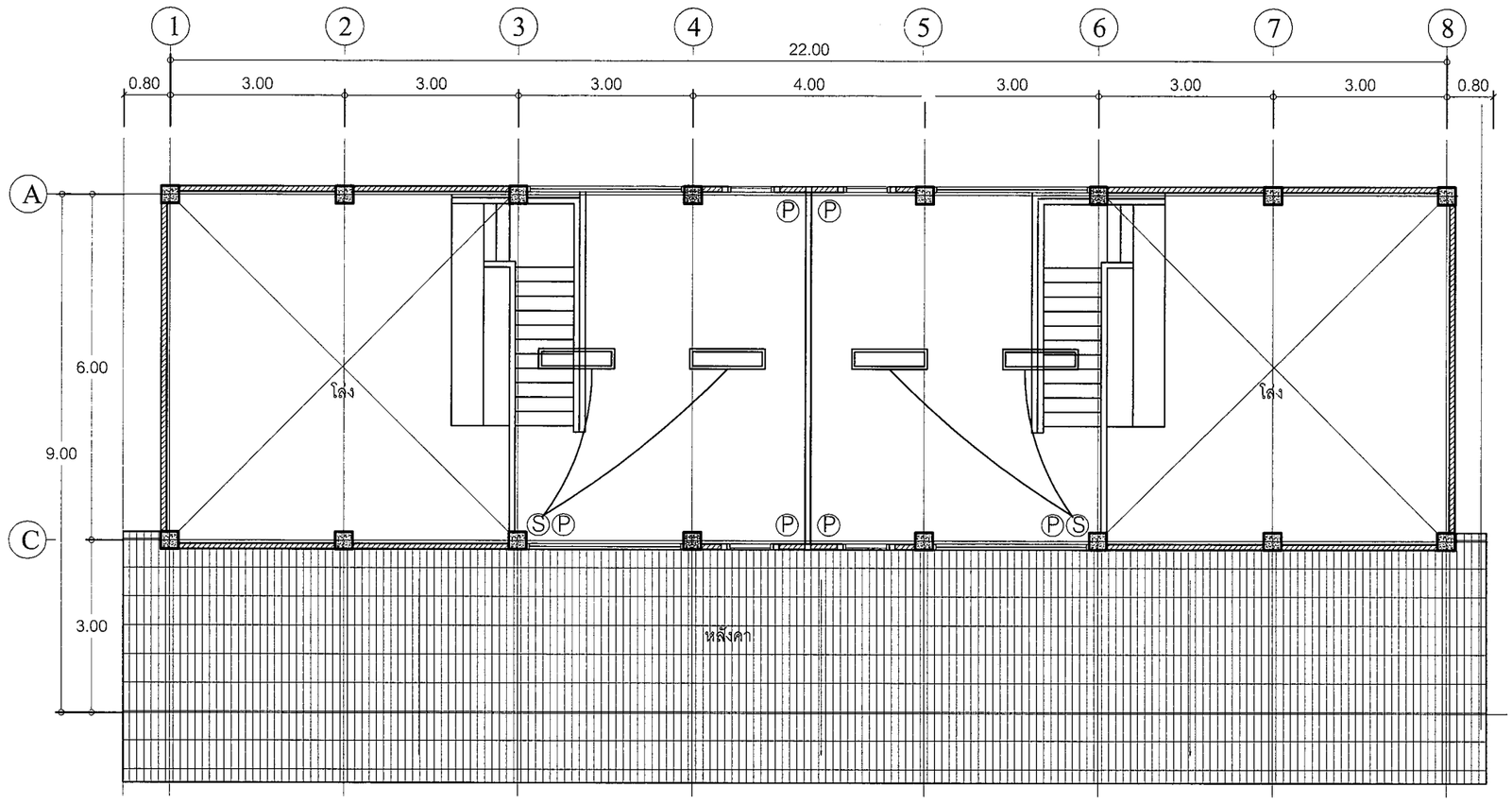

ผังดวงโคม สวิทซ์ ปลั๊กชั้นลอย

1:100

แก้ไขเมื่อ 080265
แก้ไขเมื่อ 280564
แก้ไขเมื่อ 190762

เขียนแบบ : นางสมลักษณ์ สัจธรรม หัวหน้างานช่างโยธา : นายคำภา หานะกูล แบบรูปอาคารหลังนี้เป็นลิขสิทธิ์ตาม พ.ร.บ.วิชาชีพ อนุญาตให้ใช้ในราชการของ สพฐ. เท่านั้น ห้ามมิให้ผู้ใดนำไปก่อสร้าง ดัดแปลง คัดลอก โดยมิได้ขออนุญาตจากผู้ออกแบบก่อน จะมีความผิดตามกฎหมาย	สถาปนิก :นางสมลักษณ์ สัจธรรม ภ.สถ.7059 นางสาวรุ่งนภาพร ชาญชัยศักดิ์ ส.สถ.2195 หัวหน้างานสถาปัตยกรรม : นางสาวิกา วงศ์ผั้น	วิศวกร : นายสมศักดิ์ วัฒนจิรกุล ภย. 19156 หัวหน้างานวิศวกรรม : นายเดชชาติ อดุลยศักดิ์	ผู้อำนวยการกลุ่มออกแบบและก่อสร้าง ลงนาม วันที่ ผู้อำนวยการสำนักอำนวยการ ลงนาม วันที่ เลขาธิการคณะกรรมการการศึกษาขั้นพื้นฐาน ลงนาม วันที่		กลุ่มออกแบบและก่อสร้าง สำนักอำนวยการ สำนักงานคณะกรรมการการศึกษาขั้นพื้นฐาน กระทรวงศึกษาธิการ แบบ อาคารเรียนอนุบาล ขนาด 2 ห้องเรียน โรงเรียน โรงเรียนในสังกัด สพฐ. แบบแสดง แปลนไฟฟ้า สวิทซ์ ดวงโคม ชั้นลอย	แบบแผ่นที่ A-19 แผ่นที่ 20 / รวม 33 แผ่น

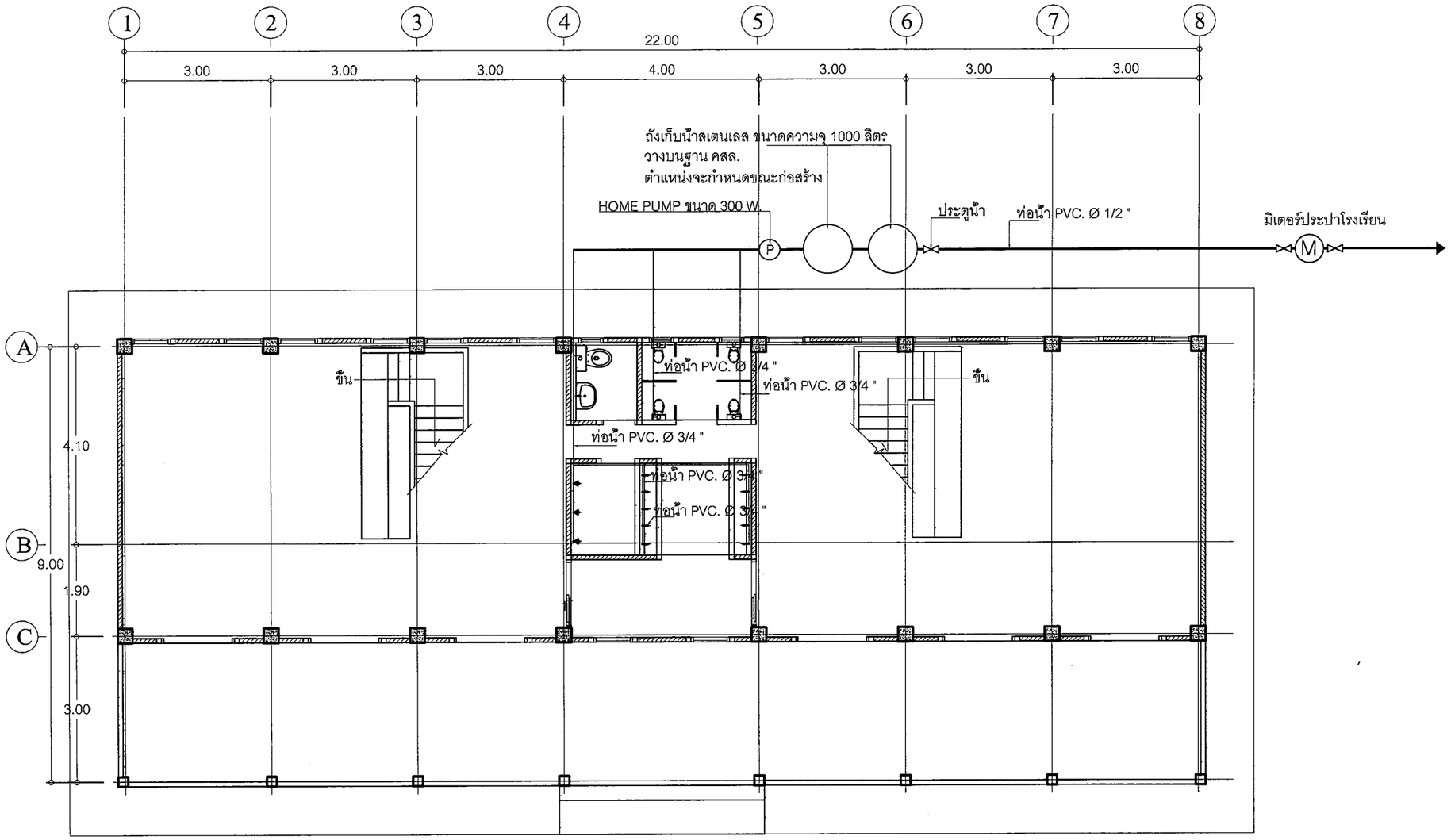

ผังระบบประปา

1:100

แก้ไขเมื่อ 250866
แก้ไขเมื่อ 080265
แก้ไขเมื่อ 280564
แก้ไขเมื่อ 190762

เขียนแบบ : นางสมลักษณ์ สัจธรรม	สถาปนิก :นางสมลักษณ์ สัจธรรม ภ.สถ.7059 นางสาวรุ่งนภาพร ชาญชัยศักดิ์ ส.สถ.2195	วิศวกร : นายสมศักดิ์ วัฒนจิรกุล ภย. 19156	ผู้อำนวยการกลุ่มออกแบบและก่อสร้าง ลงนาม วันที่	กลุ่มออกแบบและก่อสร้าง สำนักอำนวยการ สำนักงานคณะกรรมการการศึกษาขั้นพื้นฐาน กระทรวงศึกษาธิการ	แบบแผ่นที่ A-20
หัวหน้างานช่างโยธา : นายคำภา หานะกูล	หัวหน้างานสถาปัตยกรรม : นางสาวิกา วงศ์ผั้น	หัวหน้างานวิศวกรรม : นายเดชชาติ อดุลยศักดิ์	ผู้อำนวยการสำนักอำนวยการ ลงนาม วันที่	แบบ อาคารเรียนอนุบาล ขนาด 2 ห้องเรียน	แผ่นที่ 21 / รวม 33 แผ่น
แบบรูปอาคารหลังนี้เป็นลิขสิทธิ์ตาม พ.ร.บ.วิชาชีพ อนุญาตให้ใช้ในราชการของ สพฐ. เท่านั้น ห้ามมิให้ผู้ใดนำไปก่อสร้าง ดัดแปลง ดัดลอก โดยมิได้ขออนุญาตจากผู้ออกแบบก่อน จะมีความผิดตามกฎหมาย			เลขาธิการคณะกรรมการการศึกษาขั้นพื้นฐาน ลงนาม วันที่	โรงเรียน โรงเรียนในสังกัด สพฐ. แบบแสดง ผังประปา	

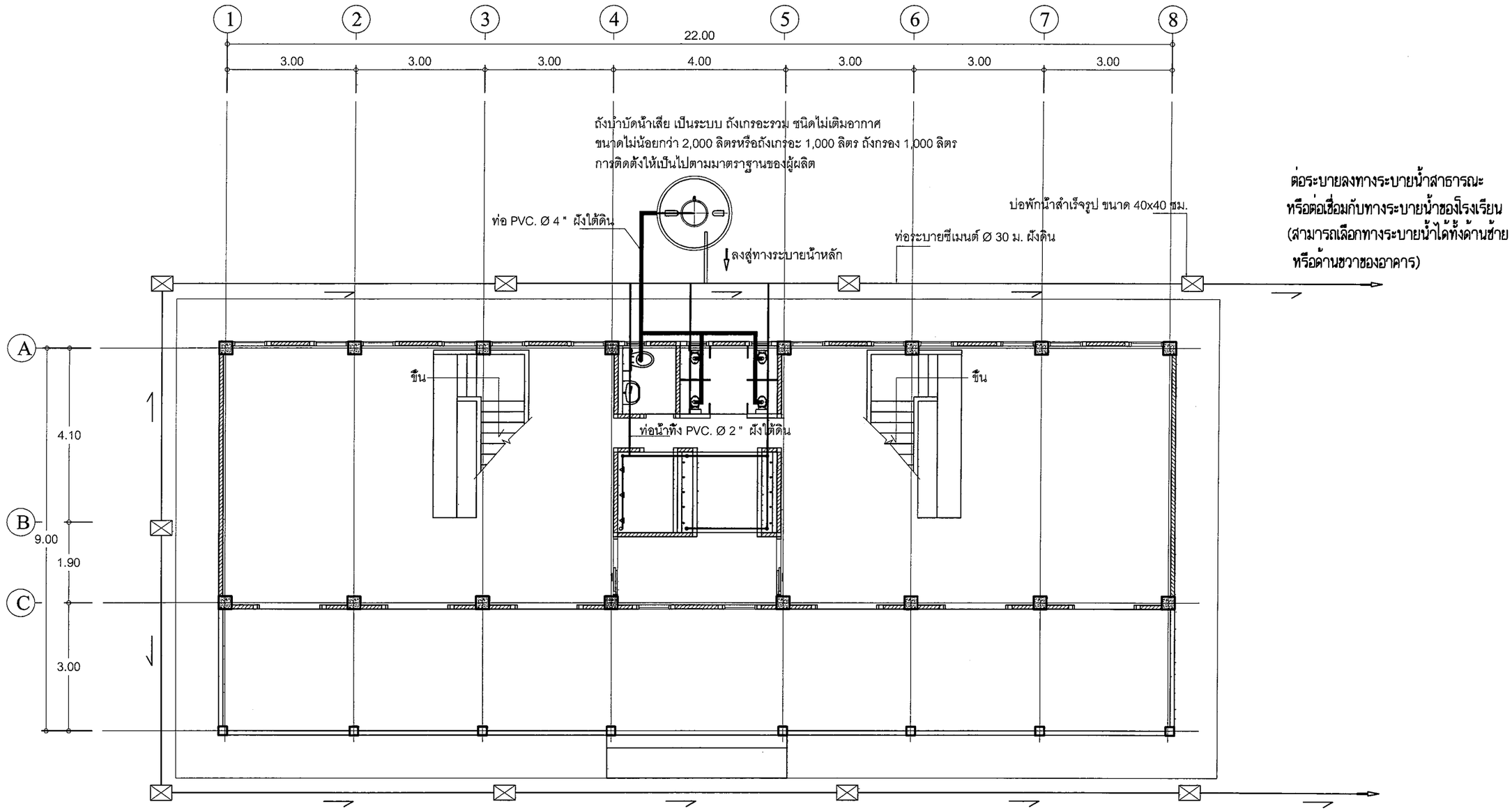

ผังระบบสุขาภิบาล

1:100

แก้ไขเมื่อ 250866
แก้ไขเมื่อ 080265
แก้ไขเมื่อ 280564
แก้ไขเมื่อ 190762

เขียนแบบ : นางสมลักษณ์ สัจธรรม	สถาปนิก :นางสมลักษณ์ สัจธรรม ภ.สถ.7059 นางสาวรุ่งนภาพร ชาญชัยศักดิ์ ส.สถ.2195	วิศวกร : นายสมศักดิ์ วัฒนสิรกุล ภย. 19156	ผู้อำนวยการกลุ่มออกแบบและก่อสร้าง ลงนาม วันที่	กลุ่มออกแบบและก่อสร้าง สำนักอำนวยการ สำนักงานคณะกรรมการการศึกษาขั้นพื้นฐาน กระทรวงศึกษาธิการ	แบบแผนที่ A-21
หัวหน้างานช่างโยธา : นายคำภา หานะกูล			ผู้อำนวยการสำนักอำนวยการ ลงนาม วันที่	แบบ อาคารเรียนอนุบาล ขนาด 2 ห้องเรียน	แผนที่ 22
แบบรูปอาคารหลังนี้เป็นลิขสิทธิ์ตาม พ.ร.บ.วิชาชีพ อนุญาตให้ใช้ในราชการของ สพฐ. เท่านั้น ห้ามมิให้ผู้ใดนำไปก่อสร้าง ดัดแปลง คัดลอก โดยมิได้ขออนุญาตจากผู้ออกแบบก่อน จะมีความผิดตามกฎหมาย	หัวหน้างานสถาปัตยกรรม : นางสาวิกา วงศ์ผั้น	หัวหน้างานวิศวกรรม : นายเดชชาติ อดุลยศักดิ์	เลขาธิการคณะกรรมการการศึกษาขั้นพื้นฐาน ลงนาม วันที่	โรงเรียน โรงเรียนในสังกัด สพฐ. แบบแสดง แปลนสุขาภิบาล	รวม 33 แผ่น

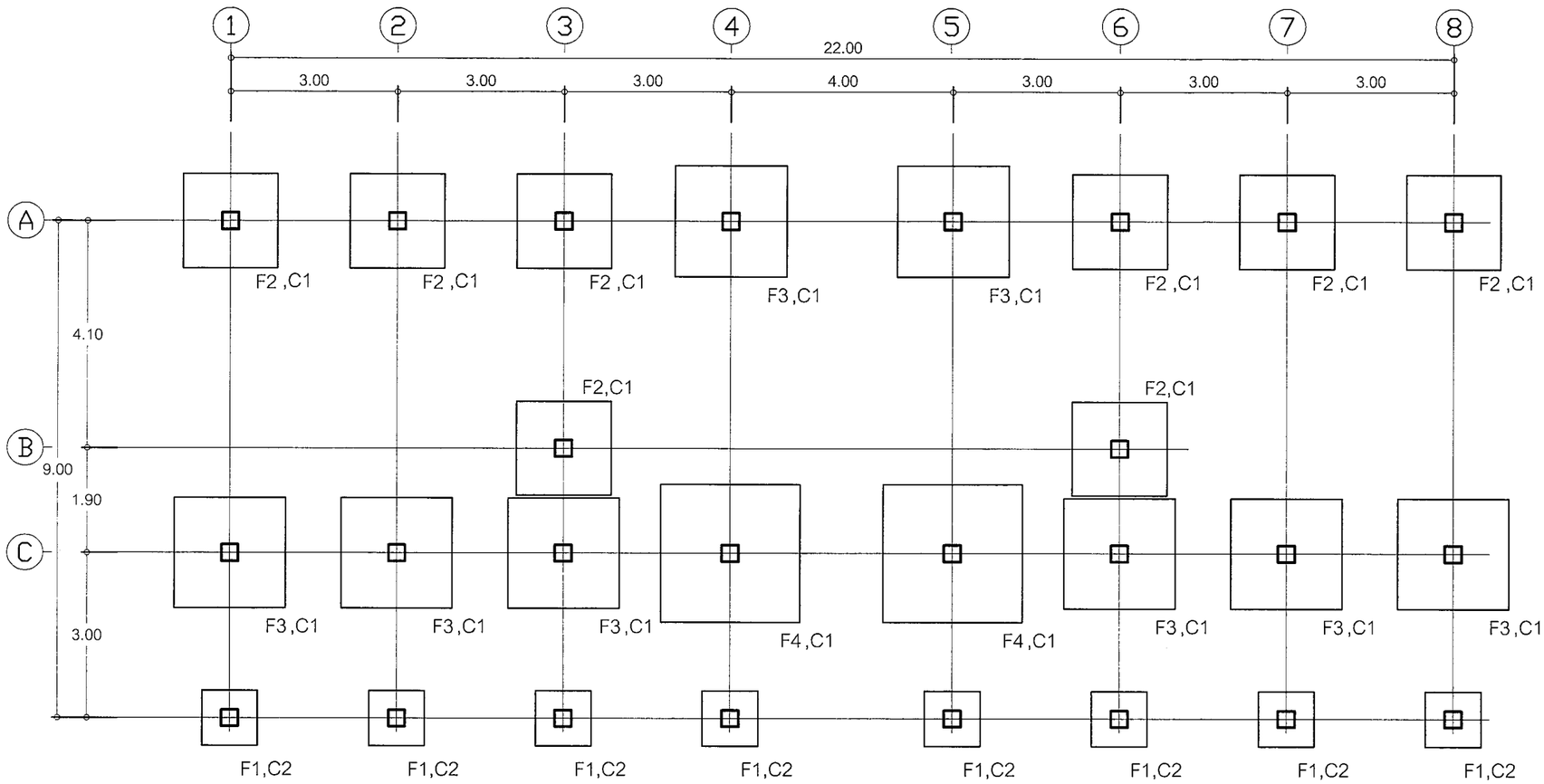

แปลนฐานราก (แบบฐานแผ่)

1:100

หมายเหตุ ระดับ +0.00 ของอาคาร ผู้ว่าจ้างจะเป็นผู้กำหนดตามความเหมาะสมของสถานที่ก่อสร้าง เป็นระดับดินทั่วไป หากมิได้กำหนดไว้ให้ถือระดับผิวถนนภายในที่ใกล้อาคารหลังนี้ เป็นระดับ +0.00
ซึ่งคณะกรรมการราคากลางในการประกวดราคาฯ (คณะกรรมการราคากลางท้องถิ่น) จะต้องคำนวณราคาดินถมไว้ในการกำหนดราคากลางด้วย
ให้ผู้รับจ้างปรับถมดินให้มีความสูงเพิ่มจากระดับ +0.00 อีกประมาณ 0.30 ม. ตามแบบขยายในรูปตัด
ผู้รับจ้างต้องจัดหาช่างมาดำเนินการก่อสร้างโดยช่างที่ชำนาญงานเฉพาะอย่างตามหลักวิชาที่ดี และเป็นไปตามหนังสือรายการมาตรฐานประกอบแบบก่อสร้าง ของ สพฐ.
ส่วนใดที่มิได้กำหนดในแบบ แต่จำเป็นต้องมี ให้ทำไปตามหลักวิชาช่าง วัสดุอุปกรณ์ที่นำมาใช้ให้เป็นไปตามแบบรูปกำหนด และหรือตามที่ระเบียบสำนักนายกรัฐมนตรีว่าด้วยการพัสดุ
สำหรับการก่อสร้างอาคารหลังนี้ ให้ถมดินหรือปรับระดับดินจนได้ระดับ +0.30 ตามที่กำหนดไว้ในรูปตัด

แก้ไขเมื่อ08022565
แก้ไขเมื่อ28052564
แก้ไขเมื่อ19072562

เขียนแบบ : นางสมลักษณ์ สัจธรรม หัวหน้างานช่างโยธา : นายคำภา หานะกูล แบบรูปอาคารหลังนี้เป็นลิขสิทธิ์ตาม พ.ร.บ.วิชาชีพ อนุญาตให้ใช้ในราชการของ สพฐ. เท่านั้น ห้ามมิให้ผู้ใดนำไปก่อสร้าง ดัดแปลง คัดลอก โดยมิได้ขออนุญาตจากผู้ออกแบบก่อน จะมีความผิดตามกฎหมาย	สถาปนิก :นางสมลักษณ์ สัจธรรม ภ.สถ.7059 นางสาวรุ่งนภาพร ชาญชัยศักดิ์ ส.สถ.2195 หัวหน้างานสถาปัตยกรรม : นางสาวิกา วงศ์ผั้น	วิศวกร : นายสมศักดิ์ วัฒนจิรกุล ภย. 19156 หัวหน้างานวิศวกรรม : นายเดชชาติ อดุลยศักดิ์	ผู้อำนวยการกลุ่มออกแบบและก่อสร้าง ลงนาม วันที่ ผู้อำนวยการสำนักอำนวยการ ลงนาม วันที่ เลขาธิการคณะกรรมการการศึกษาขั้นพื้นฐาน ลงนาม วันที่		กลุ่มออกแบบและก่อสร้าง สำนักอำนวยการ สำนักงานคณะกรรมการการศึกษาขั้นพื้นฐาน กระทรวงศึกษาธิการ แบบ อาคารเรียนอนุบาล ขนาด 2 ห้องเรียน โรงเรียน โรงเรียนในสังกัด สพฐ. แบบแสดง แปลนฐานราก เสา	แบบแผนที่ S-01 แผนที่ 23 / รวม 33 แผ่น

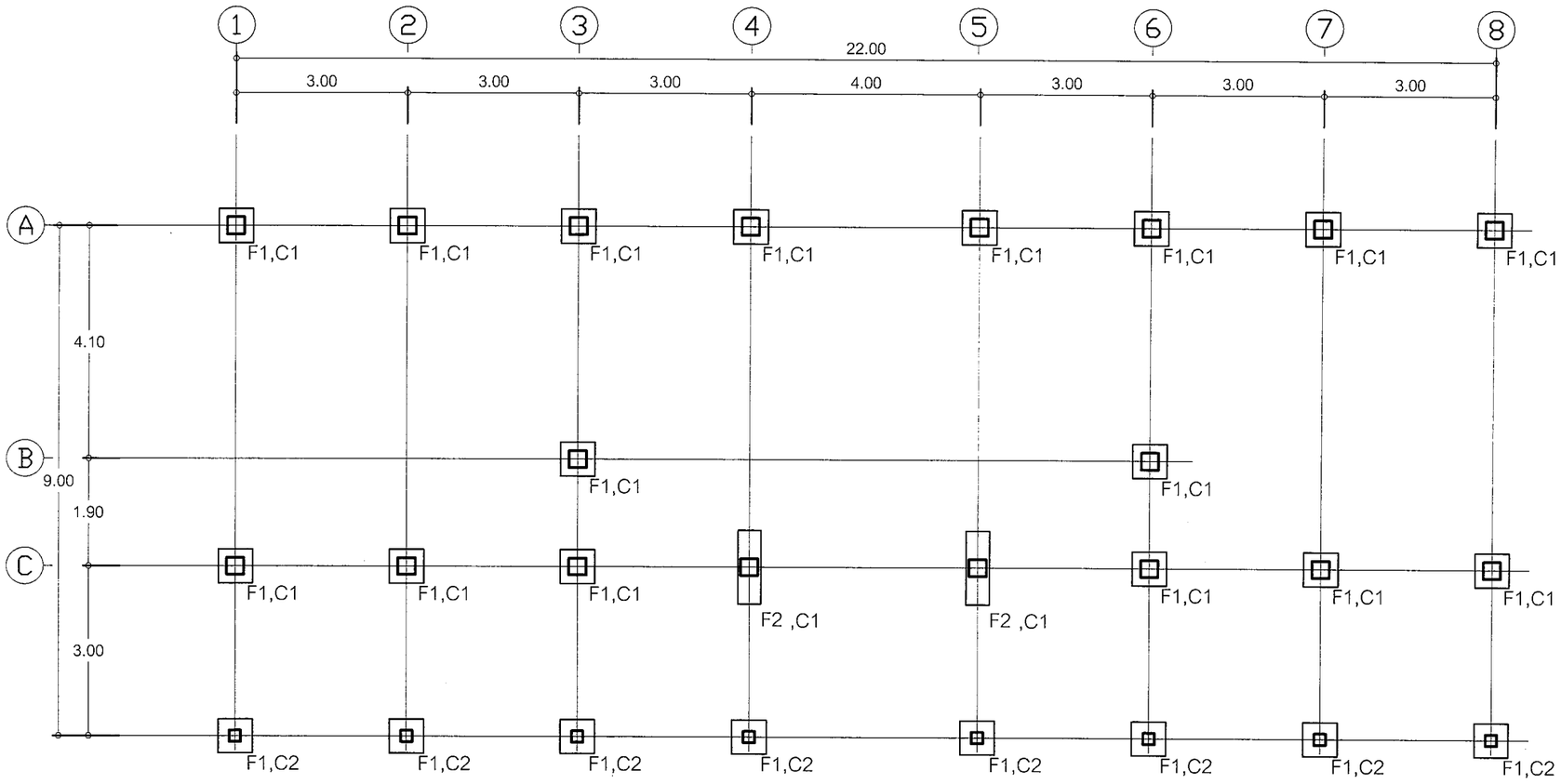

แปลนฐานราก (แบบตอกเข็มยาว)

1:100

หมายเหตุ ระดับ +0.00 ของอาคาร ผู้ว่าจ้างจะเป็นผู้กำหนดตามความเหมาะสมของสถานที่ก่อสร้าง เป็นระดับดินทั่วไป หากมิได้กำหนดไว้ให้ถือระดับผิวถนนภายในที่ใกล้อาคารหลังนี้ เป็นระดับ +0.00
ซึ่งคณะกรรมการราคากลางในการประกวดราคาฯ (คณะกรรมการราคากลางท้องถิ่น) จะต้องคำนวณราคาดินถมไว้ในการกำหนดราคากลางด้วย
ให้ผู้รับจ้างปรับถมดินให้มีความสูงเพิ่มจากระดับ +0.00 อีกประมาณ 0.30 ม. ตามแบบขยายในรูปตัด
ผู้รับจ้างต้องจัดหาช่างมาดำเนินการก่อสร้างโดยช่างที่ชำนาญงานเฉพาะอย่างตามหลักวิชาที่ดี และเป็นไปตามหนังสือรายการมาตรฐานประกอบแบบก่อสร้าง ของ สพฐ.
ส่วนใดที่มิได้กำหนดในแบบ แต่จำเป็นต้องมี ให้ทำไปตามหลักวิชาช่าง วัสดุอุปกรณ์ที่นำมาใช้ให้เป็นไปตามแบบรูปกำหนด และหรือตามที่ระเบียบสำนักนายกรัฐมนตรีว่าด้วยการพัสดุ
สำหรับการก่อสร้างอาคารหลังนี้ ให้ถมดินหรือปรับระดับดินจนได้ระดับ +0.30 ตามที่กำหนดไว้ในรูปตัด

แก้ไขเมื่อ08022565
แก้ไขเมื่อ28052564
แก้ไขเมื่อ19072562

เขียนแบบ : นางสมลักษณ์ สัจธรรม	สถาปนิก :นางสมลักษณ์ สัจธรรม ภ.สถ.7059 นางสาวรุ่งนภาพร ชาญชัยศักดิ์ ส.สถ.2195	วิศวกร : นายสมศักดิ์ วัฒนจิรกุล ภย. 19156	ผู้อำนวยการกลุ่มออกแบบและก่อสร้าง ลงนาม วันที่	กลุ่มออกแบบและก่อสร้าง สำนักอำนวยการ สำนักงานคณะกรรมการการศึกษาขั้นพื้นฐาน กระทรวงศึกษาธิการ	แบบแผนที่ S-02
หัวหน้างานช่างโยธา : นายคำภา หานะกูล			ผู้อำนวยการสำนักอำนวยการ ลงนาม วันที่	แบบ อาคารเรียนอนุบาล ขนาด 2 ห้องเรียน	แผนที่ 24
แบบรูปอาคารหลังนี้เป็นลิขสิทธิ์ตาม พ.ร.บ.วิชาชีพ อนุญาตให้ใช้ในราชการของ สพฐ. เท่านั้น ห้ามมิให้ผู้ใดนำไปก่อสร้าง ดัดแปลง คัดลอก โดยมิได้ขออนุญาตจากผู้ออกแบบก่อน จะมีความผิดตามกฎหมาย	หัวหน้างานสถาปัตยกรรม : นางสาวิกา วงศ์ผั้น	หัวหน้างานวิศวกรรม : นายเดชชาติ อดุลยศักดิ์	เลขาธิการคณะกรรมการการศึกษาขั้นพื้นฐาน ลงนาม วันที่	โรงเรียน โรงเรียนในสังกัด สพฐ. แบบแสดง แปลนฐานราก เสา	รวม 33 แผ่น

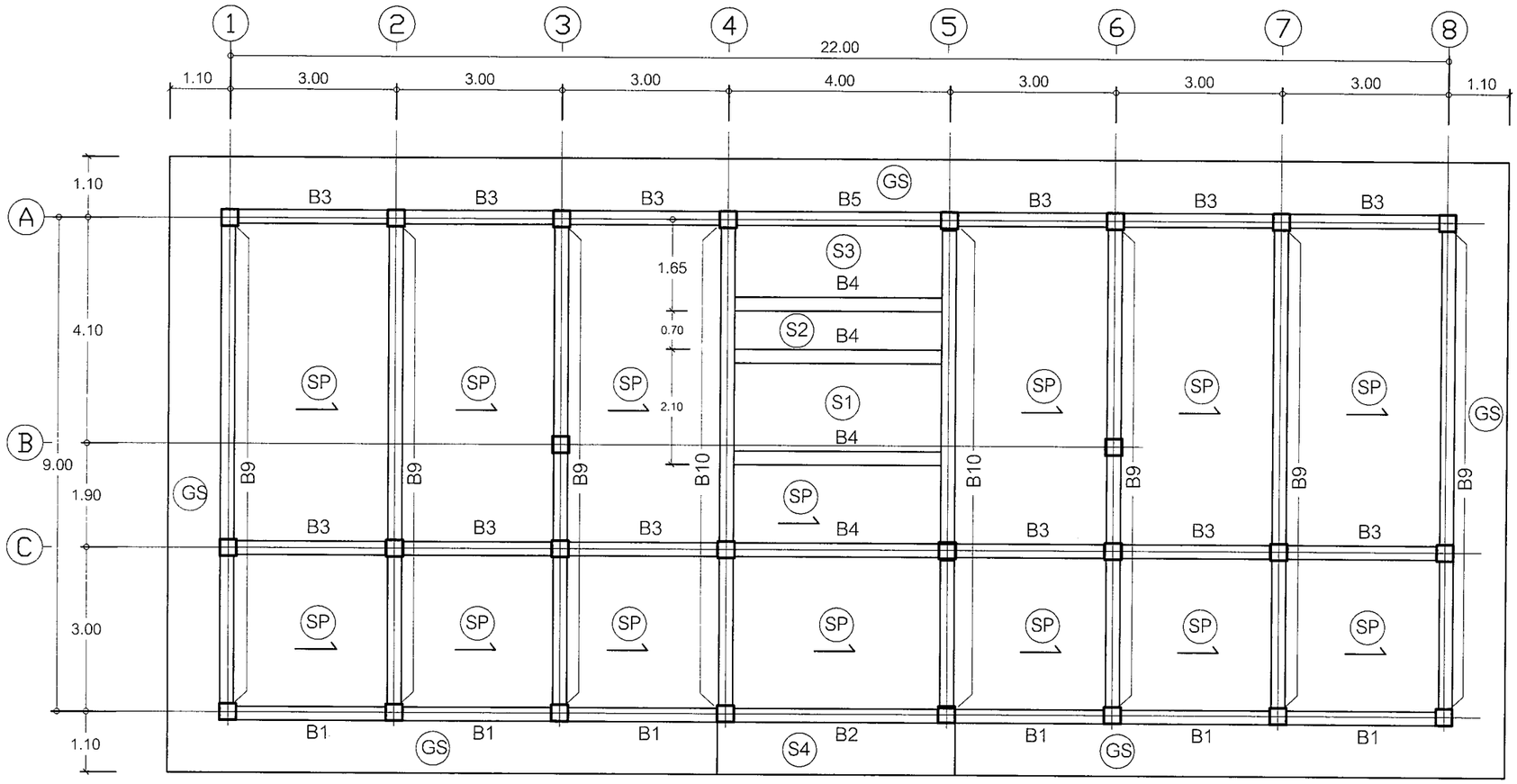

รายการประกอบแบบพื้น คสล.

1.)พื้น S1 , S2 และ S3 เป็นพื้นหล่อกับทีวางบนคานตามแบบรูป

2.)พื้น GS เป็นพื้นหล่อกับทีวางบนดินตามแบบรูป

3.) SP แผ่นพื้นสำเร็จรูป (SOLID PLANK) ชนิดท้องเรียบ กว้าง 35 ซม.หนา 0.05 ม.
สามารถรับน้ำหนักบรรทุกปลอดภัย(LL.)ได้ 300 กก./ตร.ม.
พื้นสำเร็จรูปที่นำมาใช้ต้องมีคุณสมบัติ มอก.828-2531

4.)เทคอนกรีตทับหน้า หนา 0.05 ม. เหล็กเสริม Wire Mesh Ø 4 mm# @0.20 m
หรือเหล็ก RB Ø 6 มม. # @ 0.20 ม.

5.)การติดตั้งเหล็กเสริมอื่น ให้เป็นตามแบบขยายการเสริมเหล็กพื้นสำเร็จรูป
และตามการติดตั้งตามมาตรฐานของผู้ผลิต

แปลนคาน พื้น ชั้นล่าง

1:100

แก้ไขเมื่อ08022565
แก้ไขเมื่อ28052564
แก้ไขเมื่อ19072562

เขียนแบบ : นางสมลักษณ์ สัจธรรม	สถาปนิก :นางสมลักษณ์ สัจธรรม ภ.สถ.7059 นางสาวรุ่งนภาพร ชาญชัยศักดิ์ ส.สถ.2195	วิศวกร : นายสมศักดิ์ วัฒนจิรกุล ภย. 19156	ผู้อำนวยการกลุ่มออกแบบและก่อสร้าง ลงนาม วันที่	กลุ่มออกแบบและก่อสร้าง สำนักอำนวยการ สำนักงานคณะกรรมการการศึกษาขั้นพื้นฐาน กระทรวงศึกษาธิการ	แบบแผนที่ S-03
หัวหน้างานช่างโยธา : นายคำภา หานะกูล			ผู้อำนวยการสำนักอำนวยการ ลงนาม วันที่	แบบ อาคารเรียนอนุบาล ขนาด 2 ห้องเรียน	แผนที่ 25 / รวม 33 แผ่น
แบบรูปอาคารหลังนี้เป็นลิขสิทธิ์ตาม พ.ร.บ.วิชาชีพ อนุญาตให้ใช้ในราชการของ สพฐ. เท่านั้น ห้ามมิให้ผู้ใดนำไปก่อสร้าง ดัดแปลง คัดลอก โดยมิได้ขออนุญาตจากผู้ออกแบบก่อน จะมีความผิดตามกฎหมาย	หัวหน้างานสถาปัตยกรรม : นางสาวิกา วงศ์ผั้น	หัวหน้างานวิศวกรรม : นายเดชชาติ อดุลยศักดิ์	เลขาธิการคณะกรรมการการศึกษาขั้นพื้นฐาน ลงนาม วันที่	โรงเรียน โรงเรียนในสังกัด สพฐ. แบบแสดง แปลนคาน พื้น ชั้น 1	

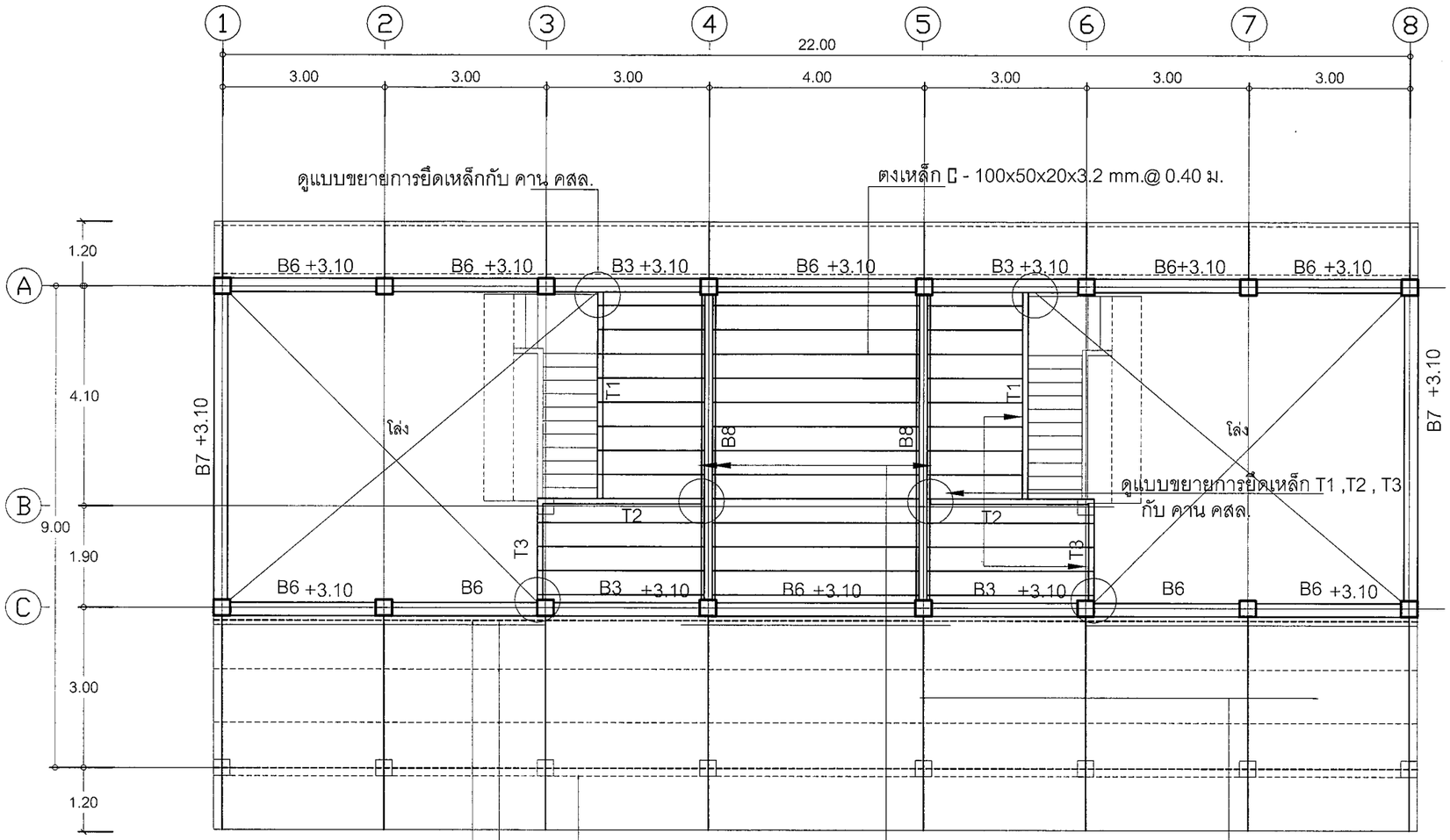

อะเสเหล็ก 1 -C - 150x75x75x4.5 mm.

แปเหล็ก 1 -C - 100x50x20x2.3 mm.@1.00 m.

เหล็กรับตง 1 -C - 150x75x75x4.5 mm.
ยึดติดกับคาน B8 ด้วยBolt Ø 12 mm.
จุดละ 2 ตัว @ 0.40 ม. (ดูแบบขยาย)

จันทันเหล็ก 1 -C - 100x50x20x3.2 mm.

T1,T2,T3 = USE 1 -I- 150x75 mm.
Sectional Area = 21.83 cm^2
Welght = 17.1 kg/m.

หมายเหตุ การยึดเหล็ก T1,T2,T3 , อกไก่เหล็กกับคาน คสล. ให้ใช้เคมีคอลโบลท์ เท่านั้น
การยึดเหล็กรับตงและเหล็กรับแปที่ยึดกับ B12 ให้ใช้ Epoxy ได้

แปลนคาน พื้น ชั้นลอย

1:100

แก้ไขเมื่อ08022565
แก้ไขเมื่อ28052564
แก้ไขเมื่อ19072562

เขียนแบบ : นางสมลักษณ์ สัจธรรม หัวหน้างานช่างโยธา : นายคำภา หานะกูล แบบรูปอาคารหลังนี้เป็นลิขสิทธิ์ตาม พ.ร.บ.วิชาชีพ อนุญาตให้ใช้ในราชการของ สพฐ. เท่านั้น หามมิให้ผู้ใดนำไปก่อสร้าง ดัดแปลง คัดลอก โดยมิได้ขออนุญาตจากผู้ออกแบบก่อน จะมีความผิดตามกฎหมาย	สถาปนิก :นางสมลักษณ์ สัจธรรม ภ.สถ.7059 นางสาวรุ่งนภาพร ชาญชัยศักดิ์ ส.สถ.2195 หัวหน้างานสถาปัตยกรรม : นางสาวิกา วงศ์ผั้น	วิศวกร : นายสมศักดิ์ วัฒนจิรกุล ภย. 19156 หัวหน้างานวิศวกรรม : นายเดชชาติ อดุลยศักดิ์	ผู้อำนวยการกลุ่มออกแบบและก่อสร้าง ลงนาม วันที่ ผู้อำนวยการสำนักอำนวยการ ลงนาม วันที่ เลขาธิการคณะกรรมการการศึกษาขั้นพื้นฐาน ลงนาม วันที่		กลุ่มออกแบบและก่อสร้าง สำนักอำนวยการ สำนักงานคณะกรรมการการศึกษาขั้นพื้นฐาน กระทรวงศึกษาธิการ แบบ อาคารเรียนอนุบาล ขนาด 2 ห้องเรียน โรงเรียน โรงเรียนในสังกัด สพฐ. แบบแสดง แปลนคาน พื้น ชั้นลอย	แบบแผ่นที่ S-04 แผ่นที่ 26 / รวม 33 แผ่น

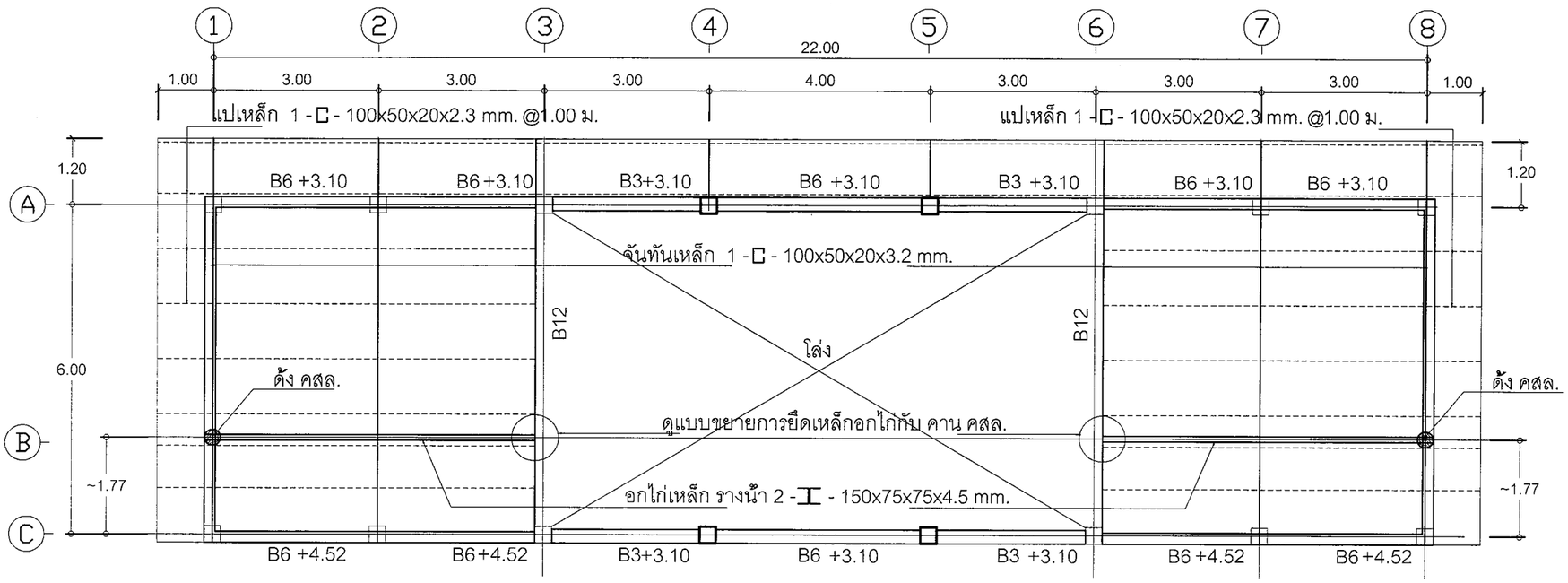

แปลนโครงหลังคา

1:100

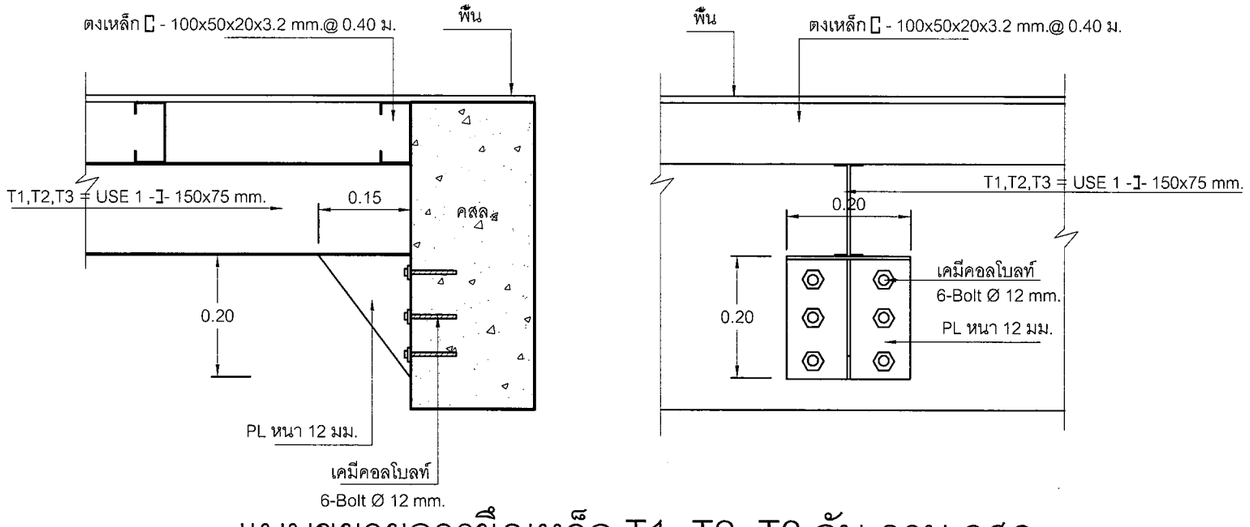

แบบขยายการยึดเหล็ก T1, T2, T3 กับ คาน คสล.

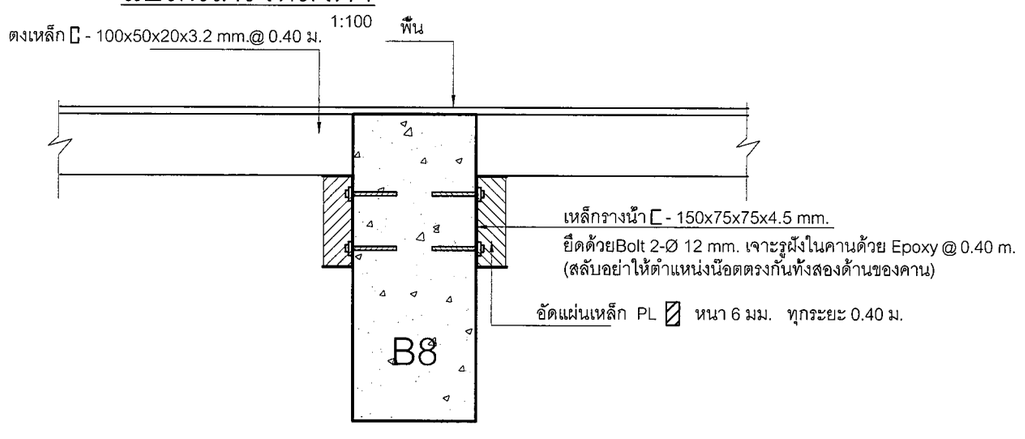

แบบขยายการยึดเหล็กรับตงกับ คาน คสล.

แก้ไขเมื่อ08022565
แก้ไขเมื่อ28052564
แก้ไขเมื่อ19072562

เขียนแบบ : นางสมลักษณ์ สัจธรรม	สถาปนิก :นางสมลักษณ์ สัจธรรม ภ.สถ.7059	วิศวกร : นายสมศักดิ์ วัชนิจกุล ภย. 19156	ผู้อำนวยการกลุ่มออกแบบและก่อสร้าง ลงนาม วันที่	กลุ่มออกแบบและก่อสร้าง สำนักอำนวยการ สำนักงานคณะกรรมการการศึกษาขั้นพื้นฐาน กระทรวงศึกษาธิการ	แบบแผ่นที่ S-05
หัวหน้างานช่างโยธา : นายคำภา หานะกูล	นางสาวรุ่งนภาพร ชาญชัยศักดิ์ ส.สถ.2195		ผู้อำนวยการสำนักอำนวยการ ลงนาม วันที่	แบบ อาคารเรียนอนุบาล ขนาด 2 ห้องเรียน	แผ่นที่ 27
แบบรูปอาคารหลังนี้เป็นลิขสิทธิ์ตาม พ.ร.บ.วิชาชีพ อนุญาตให้ใช้ในราชการของ สพฐ. เท่านั้น ห้ามมิให้ผู้ใดนำไปก่อสร้าง ดัดแปลง คัดลอก โดยมิได้ขออนุญาตจากผู้ออกแบบก่อน จะมีความผิดตามกฎหมาย	หัวหน้างานสถาปัตยกรรม : นางสาวิกา วงศ์ผั้น	หัวหน้างานวิศวกรรม : นายเดชชาติ อดุลยศักดิ์	เลขาธิการคณะกรรมการการศึกษาขั้นพื้นฐาน ลงนาม วันที่	โรงเรียน โรงเรียนในสังกัด สพฐ.	รวม 33 แผ่น
				แบบแสดง แปลนโครงหลังคา	

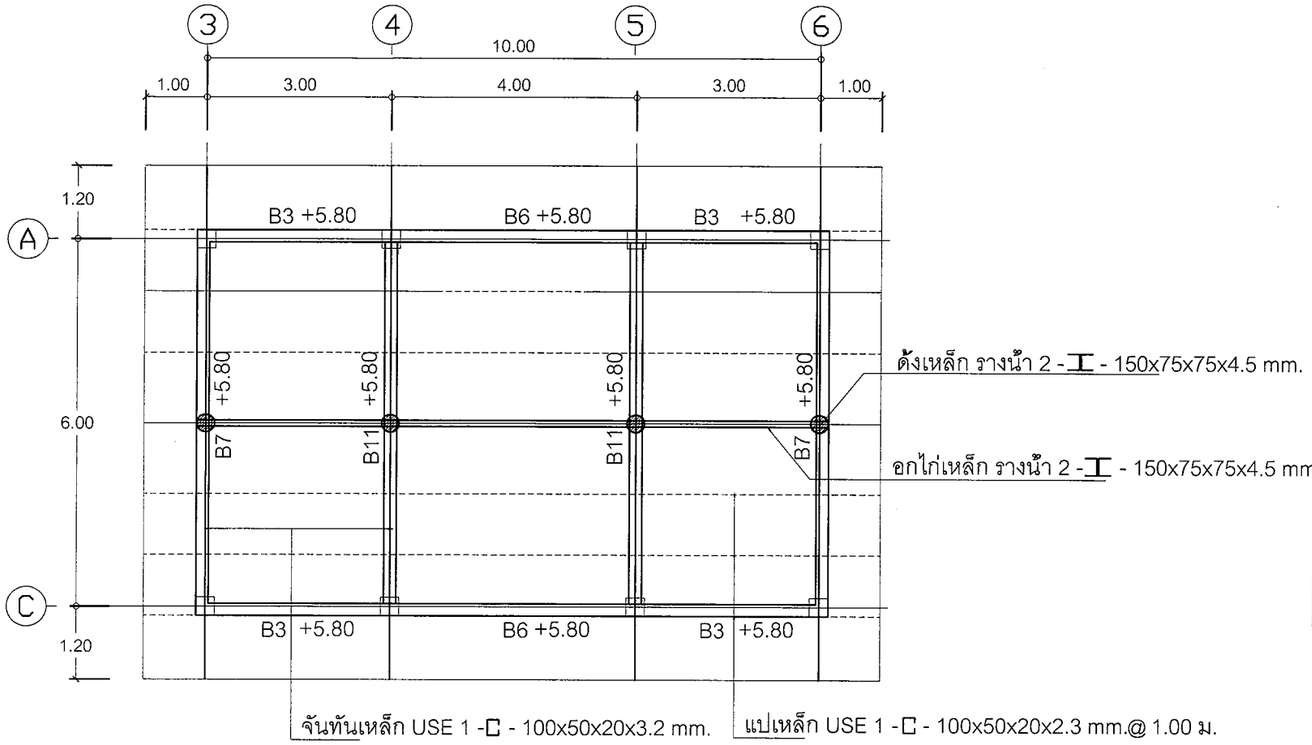

แปลนโครงหลังคา
1:100

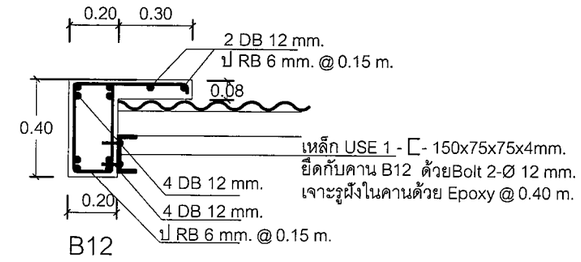

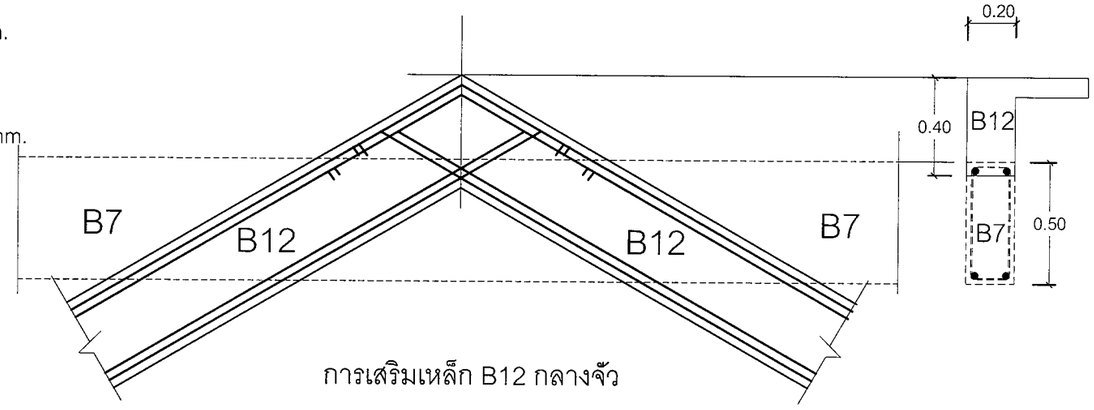

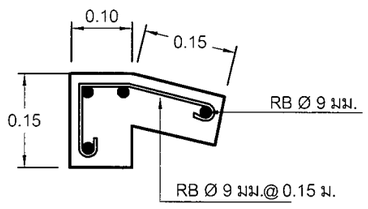

แบบขยายครอบ คสล.

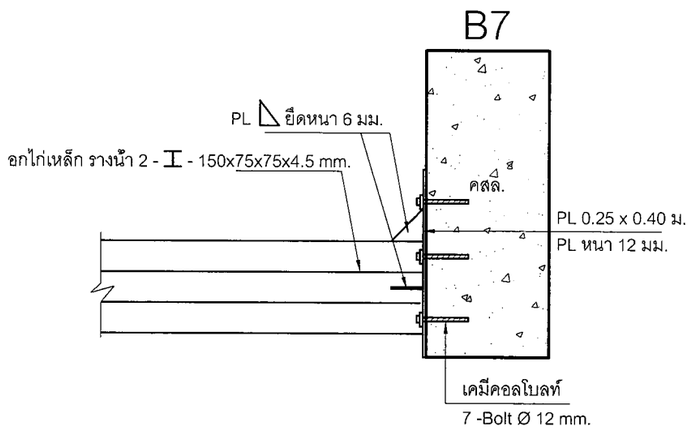

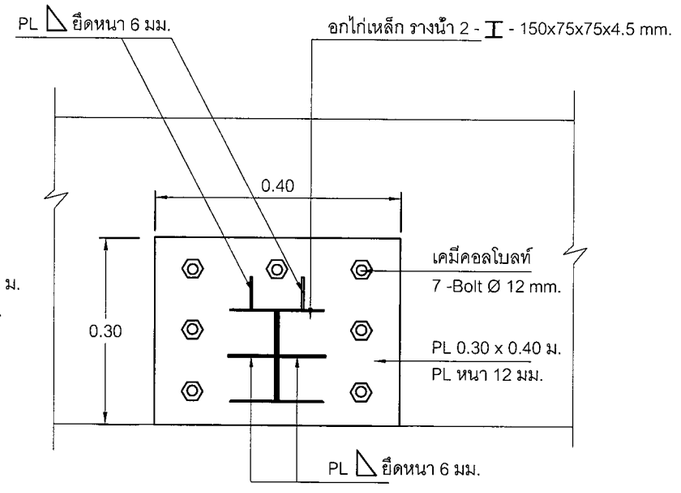

แบบขยายการยึดอกไก่เหล็กกับ คาน คสล.

แก้ไขเมื่อ08022565
แก้ไขเมื่อ28052564
แก้ไขเมื่อ19072562

แบบรูปอาคารหลังนี้เป็นลิขสิทธิ์ตาม พ.ร.บ.วิชาชีพ อนุญาตให้ใช้ในราชการของ สพฐ. เท่านั้น ห้ามมิให้ผู้ใดนำไปก่อสร้าง ดัดแปลง คัดลอก โดยมิได้ขออนุญาตจากผู้ออกแบบก่อน จะมีความผิดตามกฎหมาย

เขียนแบบ : นางสมลักษณ์ สัจธรรม	สถาปนิก :นางสมลักษณ์ สัจธรรม ภ.สถ.7059	วิศวกร : นายสมศักดิ์ วัฒนจิรกุล ภย. 19156	ผู้อำนวยการกลุ่มออกแบบและก่อสร้าง ลงนาม วันที่	กลุ่มออกแบบและก่อสร้าง สำนักอำนวยการ สำนักงานคณะกรรมการการศึกษาขั้นพื้นฐาน กระทรวงศึกษาธิการ
หัวหน้างานช่างโยธา : นายคำภา หานะกูล	นางสาวรุ่งนภาพร ชาญชัยศักดิ์ ส.สถ.2195		ผู้อำนวยการสำนักอำนวยการ ลงนาม วันที่	แบบ อาคารเรียนอนุบาล ขนาด 2 ห้องเรียน
	หัวหน้างานสถาปัตยกรรม : นางสาวิกา วงศ์ผั้น	หัวหน้างานวิศวกรรม : นายเดชชาติ อดุลยศักดิ์	เลขาธิการคณะกรรมการการศึกษาขั้นพื้นฐาน ลงนาม วันที่	โรงเรียน โรงเรียนในสังกัด สพฐ.
				แบบแสดง แปลนโครงหลังคา

แบบแผ่นที่ S-06

แผ่นที่ 28 รวม 33 แผ่น

ฐานรากแบบที่ 1

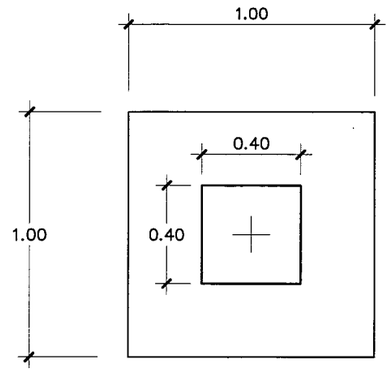

แปลน F1

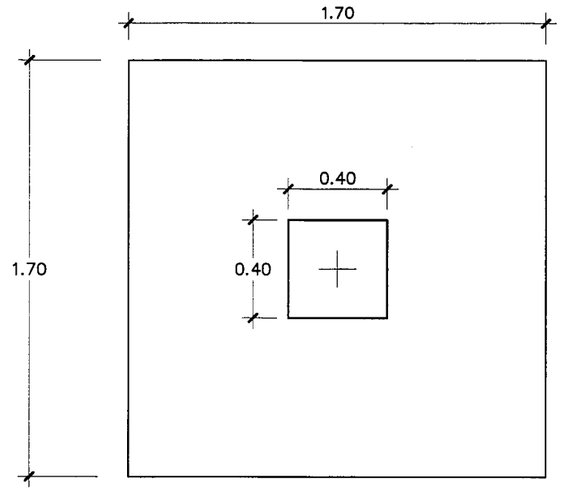

แปลน F2

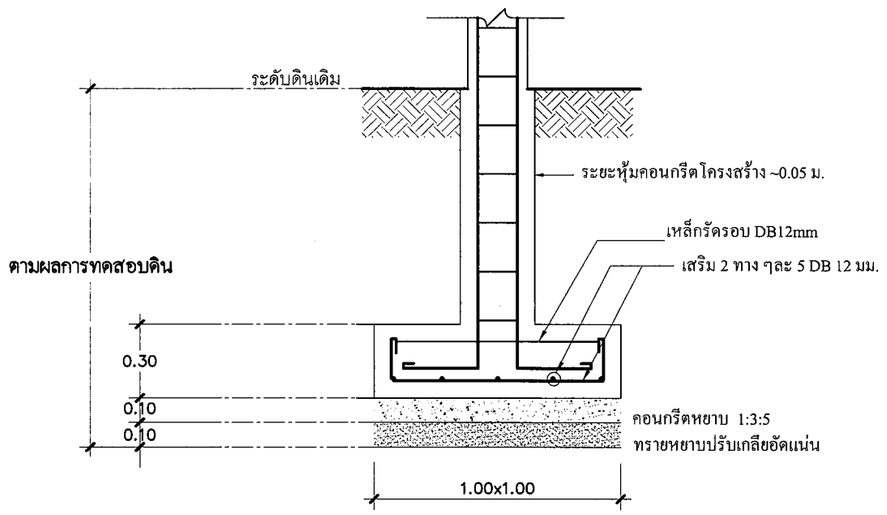

รูปตัด F1

มาตราส่วน 1:25

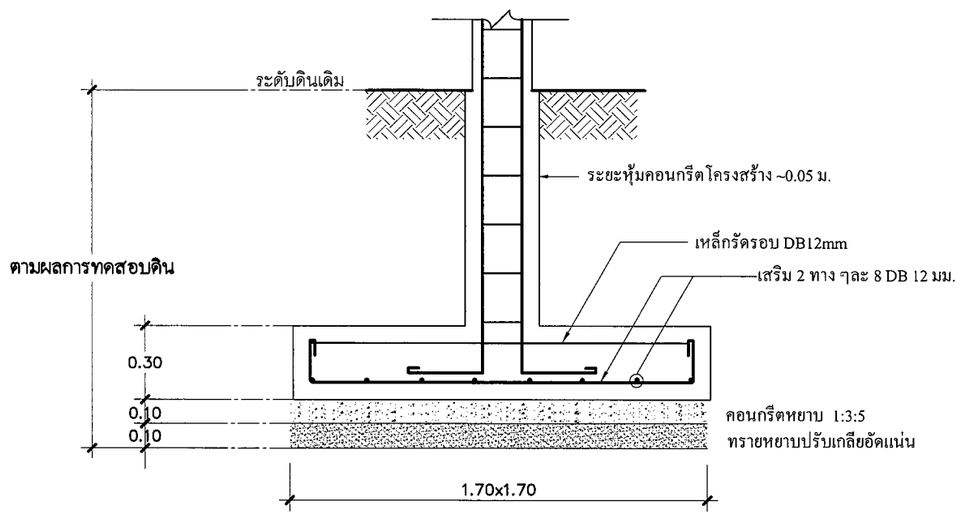

รูปตัด F2

มาตราส่วน 1:25

**กรณีดินใต้ฐานรากรับน้ำหนักบรรทุกปลอดภัย
ได้ไม่น้อยกว่า 8 ตัน / ตร.ม.**

แก้ไขเมื่อ08022565
แก้ไขเมื่อ28052564
แก้ไขเมื่อ19072562

เขียนแบบ : นางสมลักษณ์ สัจธรรม	สถาปนิก :นางสมลักษณ์ สัจธรรม ภ.สถ.7059 นางสาวรุ่งนภาพร ชาญชัยศักดิ์ ส.สถ.2195	วิศวกร : นายสมศักดิ์ วัฒนจิรกุล ภย. 19156	ผู้อำนวยการกลุ่มออกแบบและก่อสร้าง ลงนาม วันที่	กลุ่มออกแบบและก่อสร้าง สำนักอำนวยการ สำนักงานคณะกรรมการการศึกษาขั้นพื้นฐาน กระทรวงศึกษาธิการ	แบบแผนที่ S-07
หัวหน้างานช่างโยธา : นายคำภา หานะกูล			ผู้อำนวยการสำนักอำนวยการ ลงนาม วันที่	แบบ อาคารเรียนอนุบาล ขนาด 2 ห้องเรียน	แผนที่ 29 / รวม 33 แผ่น
แบบรูปอาคารหลังนี้เป็นลิขสิทธิ์ตาม พ.ร.บ.วิชาชีพ อนุญาตให้ใช้ในราชการของ สพฐ. เท่านั้น ห้ามมิให้ผู้ใดนำไปก่อสร้าง ดัดแปลง คัดลอก โดยมิได้ขออนุญาตจากผู้ออกแบบก่อน จะมีความผิดตามกฎหมาย	หัวหน้างานสถาปัตยกรรม : นางสาวิกา วงศ์ผั้น	หัวหน้างานวิศวกรรม : นายเดชชาติ อดุลยศักดิ์	เลขาธิการคณะกรรมการการศึกษาขั้นพื้นฐาน ลงนาม วันที่	โรงเรียน โรงเรียนในสังกัด สพฐ. แบบแสดง แบบขยายฐานราก	

ฐานรากแบบที่ 1

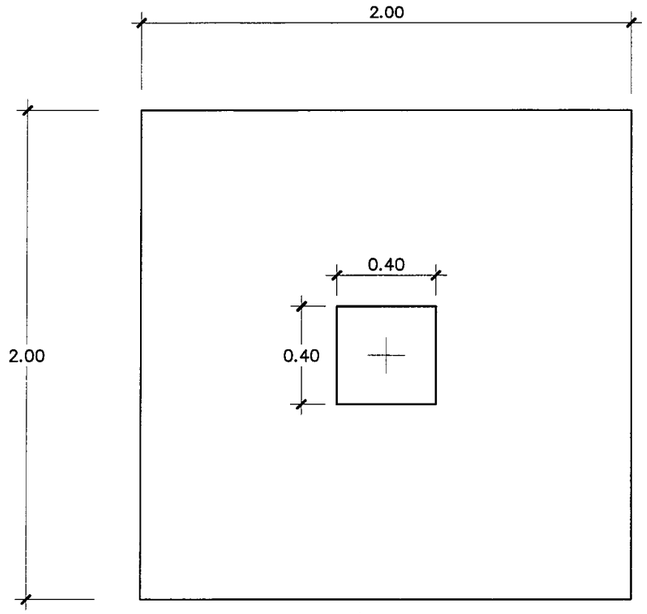

แปลน F3

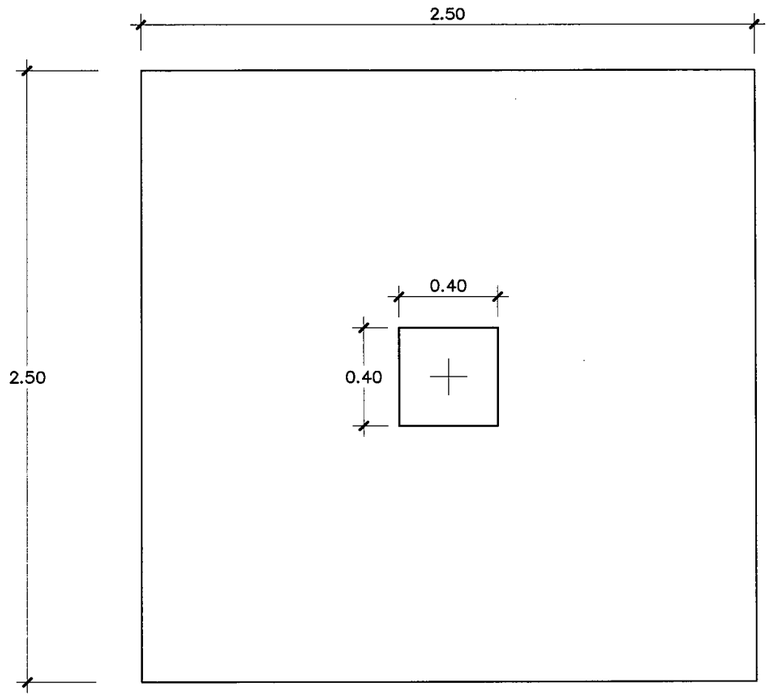

แปลน F4

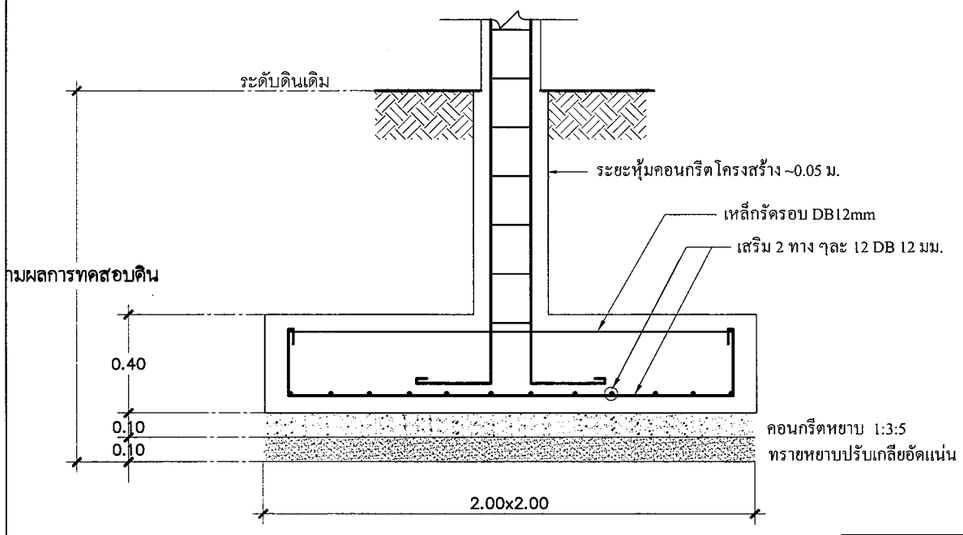

รูปตัด F3

มาตราส่วน 1:25

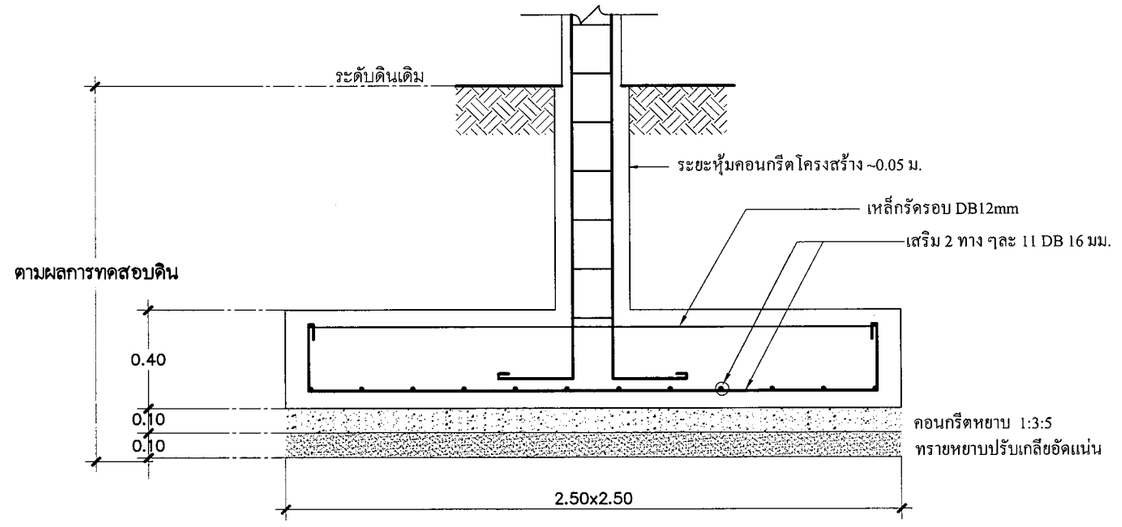

รูปตัด F4

มาตราส่วน 1:25

กรณีดินใต้ฐานรากรับน้ำหนักบรรทุกปลอดภัย ได้ไม่น้อยกว่า 8 ตัน / ตร.ม.

แก้ไขเมื่อ08022565
แก้ไขเมื่อ28052564
แก้ไขเมื่อ19072562

เขียนแบบ : นางสมลักษณ์ สัจธรรม	สถาปนิก :นางสมลักษณ์ สัจธรรม ภ.สถ.7059	วิศวกร : นายสมศักดิ์ วัฒนจิรกุล ภย. 19156	ผู้อำนวยการกลุ่มออกแบบและก่อสร้าง ลงนาม วันที่	กลุ่มออกแบบและก่อสร้าง สำนักอำนวยการ สำนักงานคณะกรรมการการศึกษาขั้นพื้นฐาน กระทรวงศึกษาธิการ	แบบแผนที่ S-08
หัวหน้างานช่างโยธา : นายคำภา หานะกูล	นางสาวรุ่งนภาพร ชาญชัยศักดิ์ ส.สถ.2195	หัวหน้างานวิศวกรรม : นายเดชชาติ อดุลย์ศักดิ์	ผู้อำนวยการสำนักอำนวยการ ลงนาม วันที่	แบบ อาคารเรียนอนุบาล ขนาด 2 ห้องเรียน	แผนที่ 30 / รวม 33 แผ่น
แบบรูปอาคารหลังนี้เป็นลิขสิทธิ์ตาม พ.ร.บ.ลิขสิทธิ์ฯ ของ สพฐ. เท่านั้น ห้ามมิให้ผู้ใดนำไปก่อสร้าง ดัดแปลง คัดลอก โดยมิได้ขออนุญาตจากผู้ออกแบบก่อน จะมีความผิดตามกฎหมาย	หัวหน้างานสถาปัตยกรรม : นางสาวิกา วงศ์ผั้น		เลขาธิการคณะกรรมการการศึกษาขั้นพื้นฐาน ลงนาม วันที่	โรงเรียน โรงเรียนในสังกัด สพฐ.	
				แบบแสดง แบบขยายฐานราก	

ฐานรากแบบที่ 2

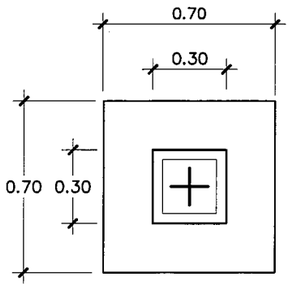

แปลน F1

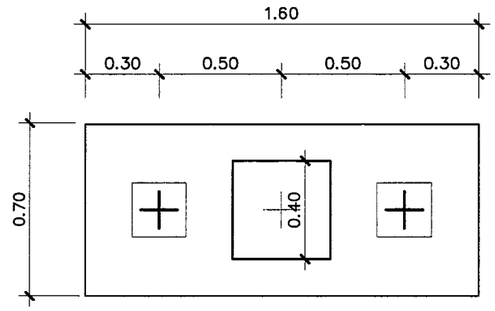

แปลน F2

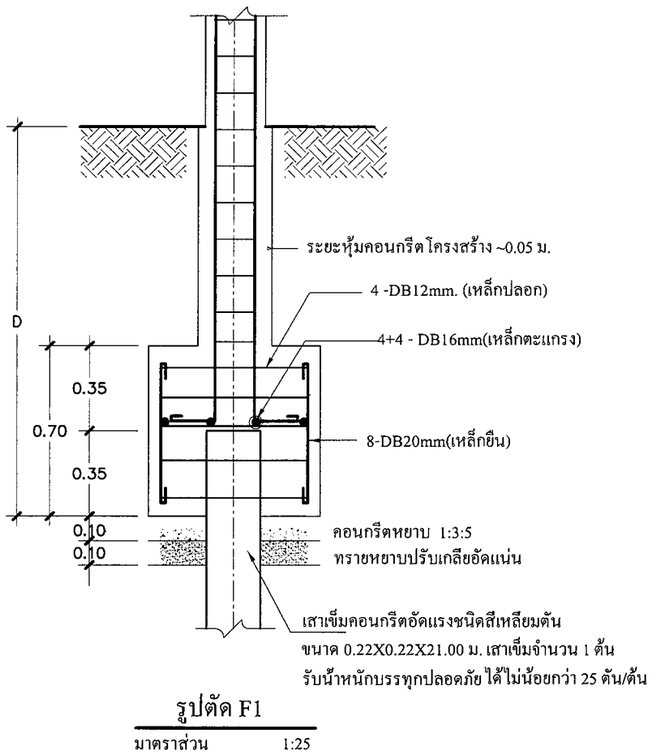

รูปตัด F1

มาตราส่วน 1:25

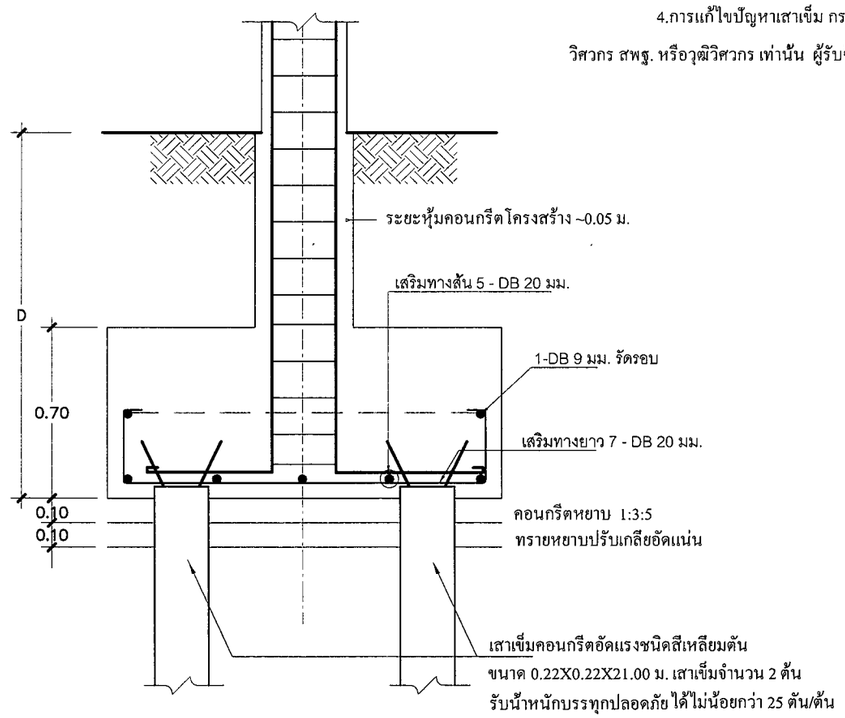

รูปตัด F2

มาตราส่วน 1:25

รายการประกอบแบบฐานราก

กรณีต้องใช้ฐานรากตอกเสาเข็ม

1. ให้ใช้เสาเข็มคอนกรีตอัดแรงชนิด สีเหลียมตัน ขนาด 0.22x0.22 ม. ยาว 21.00 ม. จำนวน 2 ท่อนต่อเชื่อม รับน้ำหนักบรรทุกปลอดภัยได้ไม่น้อยกว่า 25 ตัน ต่อต้น หมายเลข มอก. 396-2549 หรือ เสาเข็มคอนกรีตอัดแรงชนิดเสากลมแรงเหวียง ขนาด Ø 0.25 ม. ยาว 21.00 ม. จำนวน 2 ท่อนต่อเชื่อมหมายเลข มอก. 398-2537 รับน้ำหนักบรรทุกปลอดภัยได้ไม่น้อยกว่า 25 ตันต่อต้น

2.ขั้นตอนการใช้เสาเข็ม ให้ปฏิบัติตามข้อกำหนดในหนังสือรายการมาตรฐานประกอบแบบก่อสร้าง สพฐ.

3.วิศวกรผู้ออกแบบ ร่วมกับคณะกรรมการ ตรวจการจ้าง จะกำหนดวิธีการตอกเข็มให้ เมื่อทำการตอกเข็มต้นแรก หรือตามข้อกำหนดในรายการมาตรฐานประกอบแบบการตอกเสาเข็มจะกำหนดวิธีการตอกโดยกำหนด BLOW COUNT ตามขนาดของตุ้มเหล็กและระยะยก โดยมีรายการคำนวณประกอบ ใช้สูตร DANNISH FORMULAR ,ENGINEERING NEWS FORMULAR อัตราส่วนความปลอดภัย 2.5 โดยมีวิศวกรของบริษัทเสาเข็มรับรอง ห้ามใช้สูตร HILEY FORMULAR

4.การแก้ไขปัญหาเสาเข็ม กรณี เข็มหักขณะตอก การแซมเสาเข็ม ให้อยู่ในความเห็นชอบของวิศวกรผู้ออกแบบ หรือวิศวกร สพฐ. หรือวุฒิวิศวกร เท่านั้น ผู้รับจ้างต้องรับผิดชอบค่าใช้จ่ายที่เพิ่มขึ้นจากกรณีดังกล่าวทั้งหมด

แก้ไขเมื่อ08022565
แก้ไขเมื่อ28052564
แก้ไขเมื่อ19072562

เขียนแบบ : นางสมลักษณ์ สัจธรรม หัวหน้างานช่างโยธา : นายคำภา หานะกูล แบบรูปอาคารหลังนี้เป็นลิขสิทธิ์ตาม พ.ร.บ.วิชาชีพ อนุญาตให้ใช้ในราชการของ สพฐ. เท่านั้น ห้ามมิให้ผู้ใดนำไปก่อสร้าง ดัดแปลง คัดลอก โดยมิได้ขออนุญาตจากผู้ออกแบบก่อน จะมีความผิดตามกฎหมาย	สถาปนิก :นางสมลักษณ์ สัจธรรม ภ.สถ.7059 นางสาวรุ่งนภาพร ชาญชัยศักดิ์ ส.สถ.2195 หัวหน้างานสถาปัตยกรรม : นางสาวิกา วงศ์ผั้น	วิศวกร : นายสมศักดิ์ วัฒนจิรกุล ภย. 19156 หัวหน้างานวิศวกรรม : นายเดชชาติ อดุลยศักดิ์	ผู้อำนวยการกลุ่มออกแบบและก่อสร้าง ลงนาม วันที่ ผู้อำนวยการสำนักอำนวยการ ลงนาม วันที่ เลขาธิการคณะกรรมการการศึกษาขั้นพื้นฐาน ลงนาม วันที่		กลุ่มออกแบบและก่อสร้าง สำนักอำนวยการ สำนักงานคณะกรรมการการศึกษาขั้นพื้นฐาน กระทรวงศึกษาธิการ แบบ อาคารเรียนอนุบาล ขนาด 2 ห้องเรียน โรงเรียน โรงเรียนในสังกัด สพฐ. แบบแสดง แบบขยายฐานราก	แบบแผนที่ S-09 แผนที่ 31 รวม 33 แผ่น

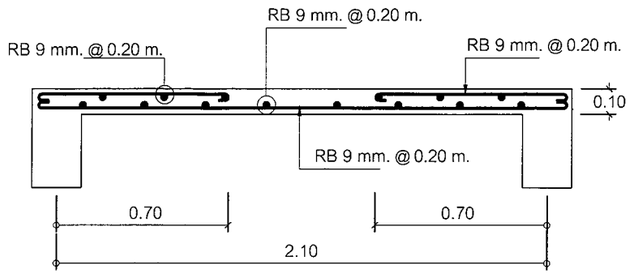

S1 (รูปตัดด้านสั้น)

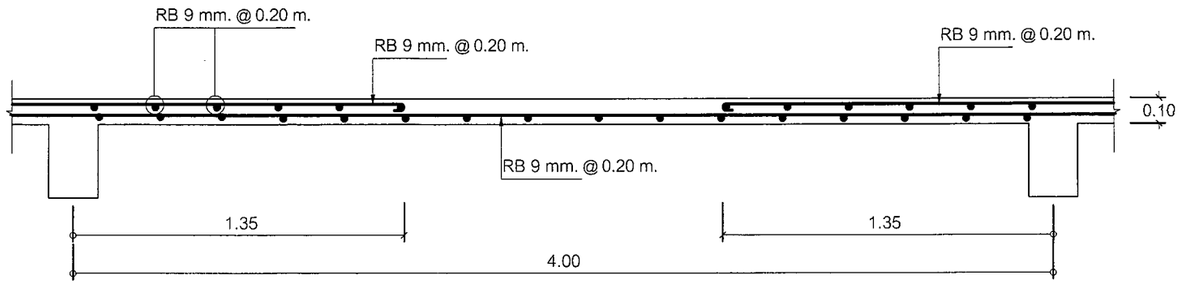

S1 (รูปตัดด้านยาว)

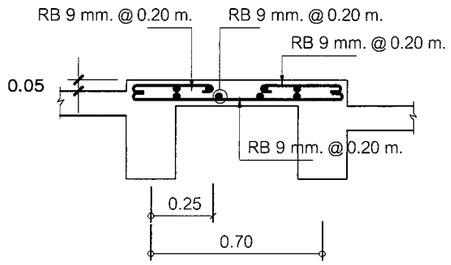

S2

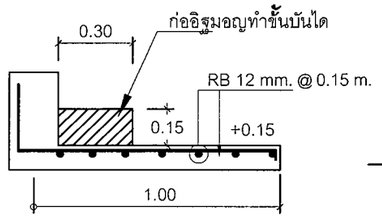

S4

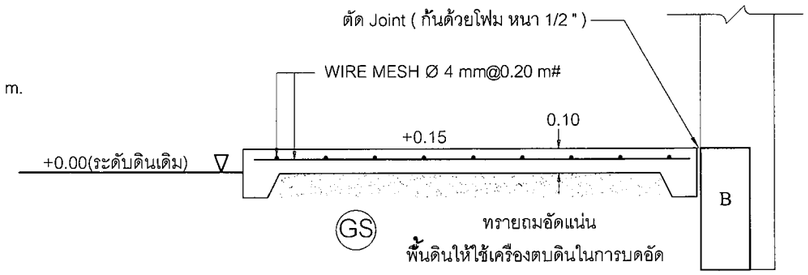

GS

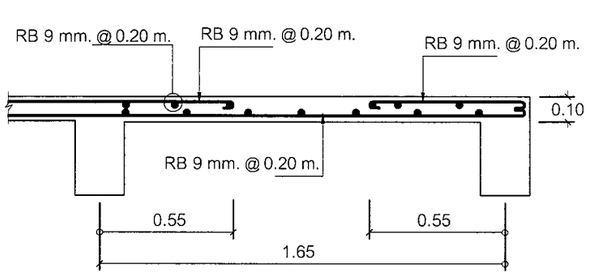

S3 (รูปตัดด้านสั้น)

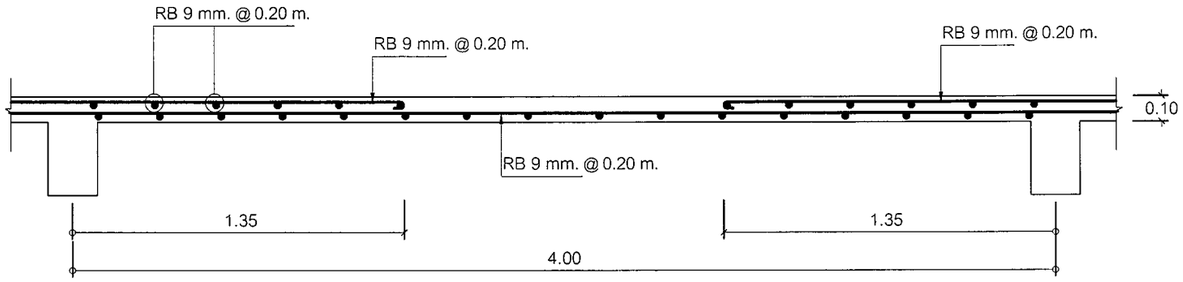

S3 (รูปตัดด้านยาว)

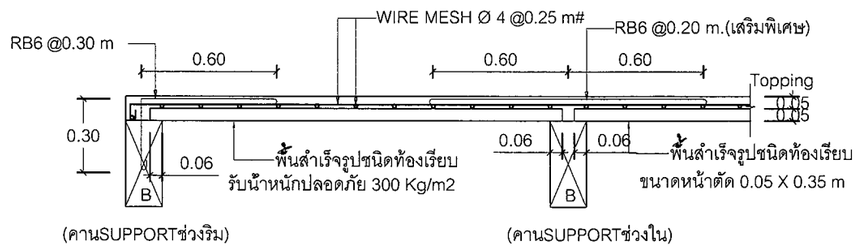

(คานSUPPORTช่วงริม)

(คานSUPPORTช่วงใน)

แบบขยายการเสริมเหล็กพื้นสำเร็จรูป

แก้ไขเมื่อ08022565
แก้ไขเมื่อ28052564
แก้ไขเมื่อ19072562

เขียนแบบ : นางสมลักษณ์ สัจธรรม	สถาปนิก :นางสมลักษณ์ สัจธรรม ภ.สถ.7059 นางสาวรุ่งนภาพร ชาญชัยศักดิ์ ส.สถ.2195	วิศวกร : นายสมศักดิ์ วัฒนจิรกุล ภย. 19156	ผู้อำนวยการกลุ่มออกแบบและก่อสร้าง ลงนาม วันที่	กลุ่มออกแบบและก่อสร้าง สำนักอำนวยการ สำนักงานคณะกรรมการการศึกษาขั้นพื้นฐาน กระทรวงศึกษาธิการ	แบบแผ่นที่ S-10
หัวหน้างานช่างโยธา : นายคำภา หานะกูล	หัวหน้างานสถาปัตยกรรม : นางสาวิกา วงศ์ฝั้น	หัวหน้างานวิศวกรรม : นายเดชชาติ อดุลยศักดิ์	ผู้อำนวยการสำนักอำนวยการ ลงนาม วันที่	แบบ อาคารเรียนอนุบาล ขนาด 2 ห้องเรียน โรงเรียน โรงเรียนในสังกัด สพฐ. แบบแสดง แบบขยายพื้น	แผ่นที่ 32 / รวม 33 แผ่น
แบบรูปอาคารหลังนี้เป็นลิขสิทธิ์ตาม พ.ร.บ.วิชาชีพ อนุญาตให้ใช้ในราชการของ สพฐ. เท่านั้น ห้ามมิให้ผู้ใดนำไปก่อสร้าง ดัดแปลง คัดลอก โดยมิได้ขออนุญาตจากผู้ออกแบบก่อน จะมีความผิดตามกฎหมาย			เลขาธิการคณะกรรมการการศึกษาขั้นพื้นฐาน ลงนาม วันที่		

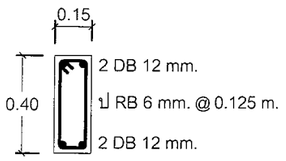

B1

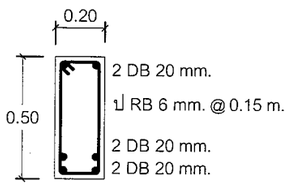

B2

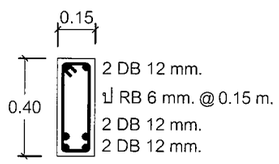

B3

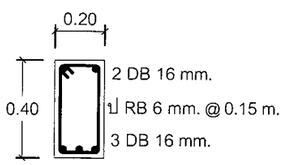

B4

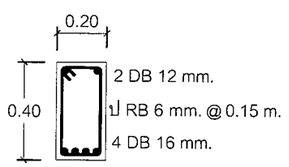

B5

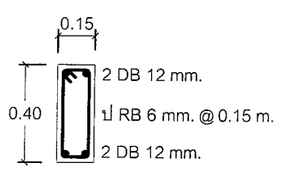

B6

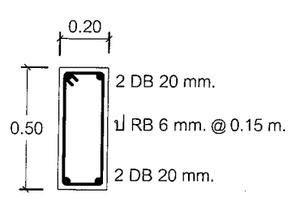

B7

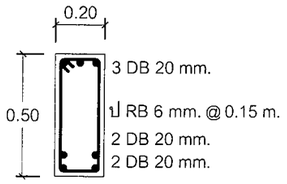

B8

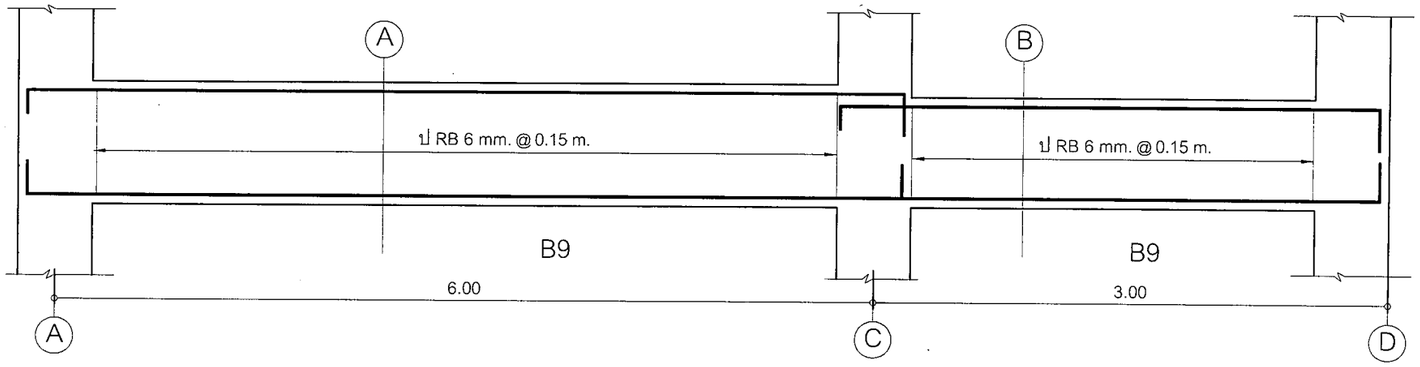

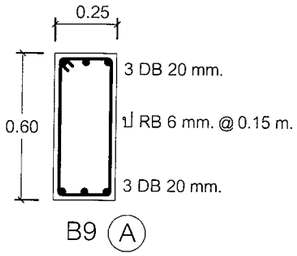

B9 (A)

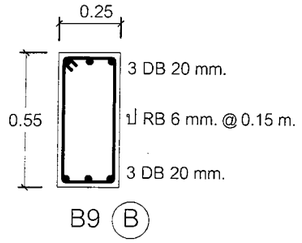

B9 (B)

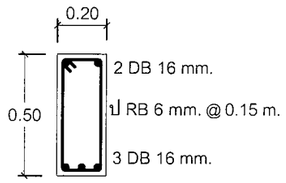

B11

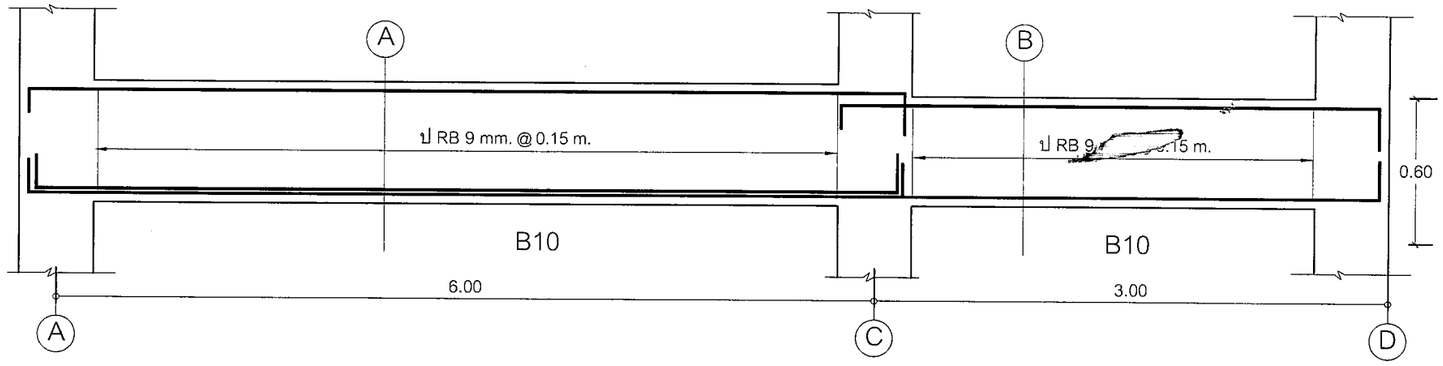

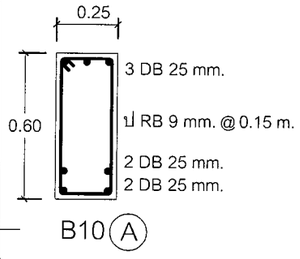

B10 (A)

B10 (B)

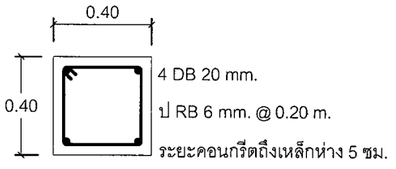

C1 (ตอม่อ)

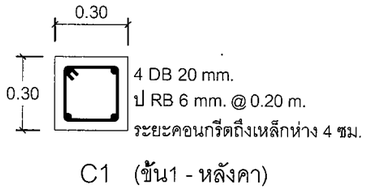

C1 (ข้น1 - หลังคา)

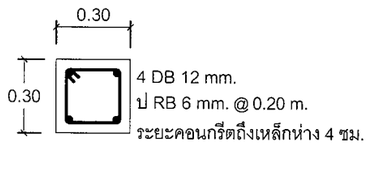

C2 (ตอม่อ)

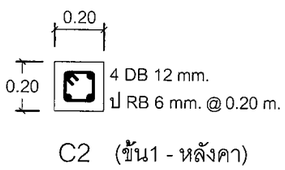

C2 (ข้น1 - หลังคา)

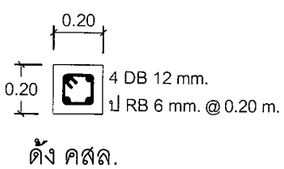

ด้ง คสล.

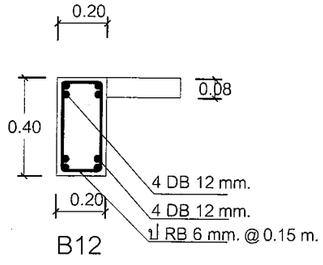

B12

แก้ไขเมื่อ 08022565
แก้ไขเมื่อ 25052564
แก้ไขเมื่อ 19072562

เขียนแบบ : นางสมลักษณ์ สัจธรรม	สถาปนิก :นางสมลักษณ์ สัจธรรม ภ.สถ.7059 นางสาวรุ่งนภาพร ชาญชัยศักดิ์ ส.สถ.2195	วิศวกร : นายสมศักดิ์ วัฒนจิรกุล ภย. 19156	ผู้อำนวยการกลุ่มออกแบบและก่อสร้าง ลงนาม วันที่	กลุ่มออกแบบและก่อสร้าง สำนักอำนวยการ สำนักงานคณะกรรมการการศึกษาขั้นพื้นฐาน กระทรวงศึกษาธิการ	แบบแผ่นที่ S-11
หัวหน้างานช่างโยธา : นายคำภา หานะกูล			ผู้อำนวยการสำนักอำนวยการ ลงนาม วันที่	แบบ อาคารเรียนอนุบาล ขนาด 2 ห้องเรียน	แผ่นที่ 33 / รวม 33 แผ่น
แบบรูปอาคารหลังนี้เป็นลิขสิทธิ์ตาม พ.ร.บ.วิชาชีพ อนุญาตให้ใช้ในราชการของ สพฐ. เท่านั้น ห้ามมิให้ผู้ใดนำไปก่อสร้าง ดัดแปลง คัดลอก โดยมิได้ขออนุญาตจากผู้ออกแบบก่อน จะมีความผิดตามกฎหมาย	หัวหน้างานสถาปัตยกรรม : นางสาวิกา วงศ์ฝั้น	หัวหน้างานวิศวกรรม : นายเดชชาติ อดุลยศักดิ์	เลขาธิการคณะกรรมการการศึกษาขั้นพื้นฐาน ลงนาม วันที่	โรงเรียน โรงเรียนในสังกัด สพฐ. แบบแสดง แบบขยายคาน	