โครงการก่อสร้างกำแพงกันดิน พร้อมถมดินปรับเกลี่ยเรียบ

บริเวณหมู่ที่ 3 ตำบลสิงห์ (สำนักงานเทศบาลเมืองบางระจัน) ขนาดความยาว 252.00 เมตร

รายการประกอบแบบ

- เทศบาลเมืองบางระจันมีความประสงค์ที่จะทำการก่อสร้างกำแพงกันดิน ขนาดความยาว 252.00 เมตร พร้อมถมดินปรับเกลี่ยเรียบ บริเวณ หมู่ที่ 3 ตำบลสิงห์ (สำนักงานเทศบาลเมืองบางระจัน) ตามแบบแปลนของเทศบาล เลขที่ /2566
- ก่อนจะลงมือก่อสร้างผู้รับจ้างจะต้องตรวจสอบรายละเอียดและรูปแบบรายการให้ถี่ถ้วนเสียก่อนหากมีข้อสงสัยให้สอบถามผู้ควบคุมงาน เพื่อจะได้พิจารณาแก้ไขต่อไป
- ผู้รับจ้างจะต้องนำวัสดุอุปกรณ์ซึ่งเกี่ยวเนื่องกับงานนี้ พร้อมทั้งเครื่องจักรกลต่างๆที่ถูกต้องตามมาตรฐานงานนี้ ของกรมโยธาธิการและผังเมือง กระทรวงมหาดไทย มาใช้สำหรับดำเนินงาน และมีช่างที่มีประสิทธิภาพปฏิบัติงานให้แล้วเสร็จตามแบบแปลนและรายการสัญญาจ้างทุกประการ
- การใช้เครื่องจักรกลใดๆ ในการปฏิบัติงานต้องไม่ทำให้เกิดความเสียหายต่อทรัพย์สินของทางราชการ และเอกชนใดๆ ซึ่งให้อยู่ในดุลยพินิจของคณะกรรมการตรวจการจ้างและผู้ควบคุมงานหากเห็นว่าจะเกิดผลเสียหายจากการใช้เครื่องจักรกล ให้ผู้รับจ้างหลีกเลี่ยงการใช้เครื่องจักรกล โดยใช้แรงงานคนปฏิบัติงานแทน
- งานก่อสร้างที่จะต้องทำนอกเหนือจากรูปแบบและรายการหรือรายละเอียดปลีกย่อยอื่นที่มิได้ระบุไว้ในรูปแบบรายการ หากเป็นงานที่จะต้องทำเพิ่มเติมเพื่อความมั่นคงแข็งแรงและสวยงามนั้น ผู้รับจ้างจะต้องรับทำให้โดยไม่มีเงื่อนไขใดๆ และเรียกร้องค่าใช้จ่ายเพิ่มเติมจากผู้ว่าจ้างไม่ได้
- ผู้รับจ้างจะต้องปฏิบัติตามหลักวิชาช่างที่ดี โดยมีช่างฝีมือที่มีคุณภาพ และที่สำคัญต้องมีผู้รับผิดชอบควบคุมงาน ที่ได้รับใบปประกอบวิชาชีพวิศวกรรมควบคุม จากสภาวิศวกรรมแห่งประเทศไทย ตามพระราชบัญญัติวิศวกร พ.ศ.2542 ไม่ต่ำกว่าระดับภาคี ซึ่งจะต้องเป็นผู้ควบคุมขั้นตอนการก่อสร้างร่วมกับผู้ควบคุมงานของเทศบาล และรายการใดมีข้อสงสัยให้ขอคำแนะนำจากผู้ออกแบบและคำวินิจฉัยของคณะกรรมการตรวจรับพัสดุต่อไป
- ในการก่อสร้างให้ผู้รับจ้างจัดระบบการจราจร ติดตั้งเครื่องกั้น,ป้าย, เครื่องหมาย หรืออื่นๆ ที่จำเป็น เช่นไฟฟ้าแสงสว่างตอนกลางคืน หากเกิดความเสียหายต่อชีวิตและทรัพย์สินของราชการหรือราษฎรอันเกี่ยวเนื่องจากงานก่อสร้างนี้ ผู้รับจ้างจะต้องรับผิดชอบชดใช้ทุกกรณี และเรียกค่าเสียหายจากผู้ว่าจ้างไม่ได้
- หากมีอุปสรรคกีดขวางในพื้นที่ดำเนินงานไม่ว่าจะอยู่ใต้ดินหรือบนดิน ให้เป็นหน้าที่ของผู้รับจ้างเป็นผู้ดำเนินการแก้ไขตามวิธีการที่ผู้ควบคุมงานเห็นชอบ และเรียกร้องค่าใช้จ่ายจากผู้ว่าจ้างไม่ได้
- แนวและระดับผู้ควบคุมงานจะกำหนดให้ขณะก่อสร้างตามสภาพพื้นที่ที่อำนวย อาจมีส่วนคลาดเคลื่อนได้ขณะก่อสร้าง โดยให้อยู่ในดุลพินิจของผู้ควบคุมงานและเพื่อความมั่นคงแข็งแรงและสวยงามนั้น ไม่ถือว่าเป็นการผิดแบบแปลนและสัญญาจ้างประการใด
- ความกว้าง ความยาว อาจมีการเปลี่ยนแปลงได้ เพื่อความเหมาะสม โดยทั้งนี้เมื่อคิดปริมาณงานตามแบบแล้วต้องได้ปริมาณงานรวมไม่น้อยกว่าที่กำหนดและปริมาณงานที่ก่อสร้างอาจต่อเนื่องหรือไม่ต่อเนื่องกันก็ได้
- เศษวัสดุที่เหลือจากการก่อสร้างให้นำไปทิ้งที่เทศบาลกำหนด
- ในกรณีที่พบแนวท่อเมนต์ประปาให้ผู้รับจ้างย้ายแนวท่อเมนต์ประปา ที่อยู่ในเขตก่อสร้าง และเชื่อมท่อประปาให้กับผู้ใช้น้ำให้อยู่สภาพเดิม
- ในกรณีที่พบแนวเสาไฟฟ้าให้ผู้รับจ้างย้ายแนวเสาไฟฟ้า ที่อยู่ในเขตก่อสร้าง และเชื่อมสายไฟฟ้าให้สามารถใช้การได้เหมือนเดิม
- งานคอนกรีตใช้ปูนซีเมนต์ปอร์ตแลน ประเภท1 คอนกรีตโครงสร้างใช้กำลังอัดประลัย 240 ksc. หรือ
- ตำแหน่งโครงการก่อสร้าง จุดเริ่มต้น N 14.885844 E 100.323298 จุดสิ้นสุด 14.887441 E 100.323291

พัสดุประเภทวัสดุหรือครุภัณฑ์ที่ใช้ในงานก่อสร้างต้องเป็นพัสดุที่ผลิตในประเทศตามเงื่อนไขดังนี้

1.วัสดุหรือครุภัณฑ์ที่ใช้ในงานก่อสร้างต้องเป็นพัสดุที่ผลิตภายในประเทศไม่น้อยกว่าร้อยละ 60 ของมูลค่า พัสดุที่จะใช้ในงานก่อสร้างทั้งหมดตามสัญญา

2.เหล็กที่ใช้ในงานก่อสร้างต้องใช้เหล็กที่ผลิตภายในประเทศไม่น้อยกว่าร้อยละ 90 ของปริมาณเหล็กที่ต้องใช้ทั้งหมดตามสัญญา

ผู้รับจ้างจะต้องจัดแผนการใช้เหล็กพัสดุที่ผลิตภายในประเทศ (ตามข้อ 1 และ 2)ภายใน 30 วัน นับจากวันที่ได้ลงนามตามสัญญาเพื่อให้คณะกรรมการตรวจรับพัสดุพิจารณาต่อไป

รายการประกอบแบบโครงสร้าง

1. มิติต่างๆ กำหนดไว้เป็นเมตร นอกจากแสดงไว้เป็นอย่างอื่น
2. คอนกรีตต้องรับแรงกดสูงสุด (f'c) ได้ไม่น้อยกว่า 240 กก./ตร.ซม. ที่อายุ 28 วัน โดยการทดสอบแท่งคอนกรีตมาตรฐานรูปทรงสี่เหลี่ยม ขนาด 0.15x0.15x0.15 ม.
3. เหล็กเสริมที่ใช้ต้องเป็นเหล็กที่ได้รับรองคุณภาพมาตรฐานอุตสาหกรรม ดังนี้
   3.1 เหล็กเส้นกลม (RB) ชั้นคุณภาพ SR 24 แรงดึงปลอดภัย (fs)= 1,200 ksc
   3.2 เหล็กข้ออ้อย (DB) ชั้นคุณภาพ SD 30 แรงดึงปลอดภัย (fs)= 1,500 ksc
4. การต่อทาบเหล็กเสริมโดยวิธีทาบ ถ้าไม่ระบุไว้ในแบบให้ใช้ดังนี้
   4.1 เหล็กเส้นกลม ให้วางทาบกันไม่น้อยกว่า 48 เท่า ของ Dia.
   4.2 เหล็กข้ออ้อย ให้วางทาบกันไม่น้อยกว่า 40 เท่า ของ Dia.
5. ความหนาของคอนกรีตหุ้มเหล็กเสริมจากผิวของคอนกรีตถึงผิวเหล็กเสริม ดังนี้
   5.1 อาคาร ค.ส.ล. ส่วนที่ไม่สัมผัสดิน 2.5 ซม. ส่วนที่สัมผัสดิน 3.5 ซม.
   5.2 ฐานราก 6 ซม.
6. งานเหล็กรูปพรรณให้ทาสีกันสนิม 2 ครั้งก่อนเสมอ โดยก่อนทาสีเหล็กต้องไม่เป็นสนิม และทาสีจริงอีก 2 ครั้ง

สำนักงานเทศบาลเมืองบางระจัน จังหวัดสิงห์บุรี

โครงการ

กำแพงกันดิน

สถานที่ก่อสร้าง

บริเวณหมู่ที่ 3 (สำนักงานเทศบาลเมืองบางระจัน) ต.สิงห์ อ.บางระจัน จ.สิงห์บุรี

สำรวจ

(นายไพรัส แสงสว่าง)
ผู้ช่วยนายช่างโยธา

เขียนแบบ

(นายชาติชาย หงษ์ทอง)
ผู้ช่วยนายช่างโยธา

ออกแบบ

(นายคำรณ ชัยพูม)
นายช่างโยธา

ตรวจแบบ

(นายเกชา เอี่ยมเกิด)
ผอ.กองช่าง

ตรวจแบบ

(นางสาวจุฑาทิพ ศรพรหมกุล)
รองปลัดเทศบาลเมืองบางระจัน

เห็นชอบ

(นายศุภสัณห์ ช่วยบุญ)
ปลัดเทศบาล

อนุมัติ

(นายวระ คำรอด)
นายกเทศมนตรีเมืองบางระจัน

แสดงแบบ

รายการประกอบแบบ

แบบเลขที่ / 2566	แผ่นที่ 1 / 4
ลงวันที่ กันยายน 2566	จำนวน

หมายเหตุ

- BM + 0.00 กำหนดผิวจราจร คสล. ภายในที่ทำการเทศบาลเมืองบางระจัน
- ก่อสร้างกำแพงกันดิน คสล. (ดูแบบขยาย) ความยาวไม่น้อยกว่า 252.00 เมตร และทำการแยกโครงสร้างคู่ ทุกๆระยะไม่เกิน 50.00 เมตร (ดูแบบขยาย)
- ความยาวรั้วแต่ละด้านอาจเปลี่ยนแปลงได้ตามสภาพพื้นที่ก่อสร้างจริง แต่ความยาวรวมต้องไม่น้อยกว่า 252.00 เมตร

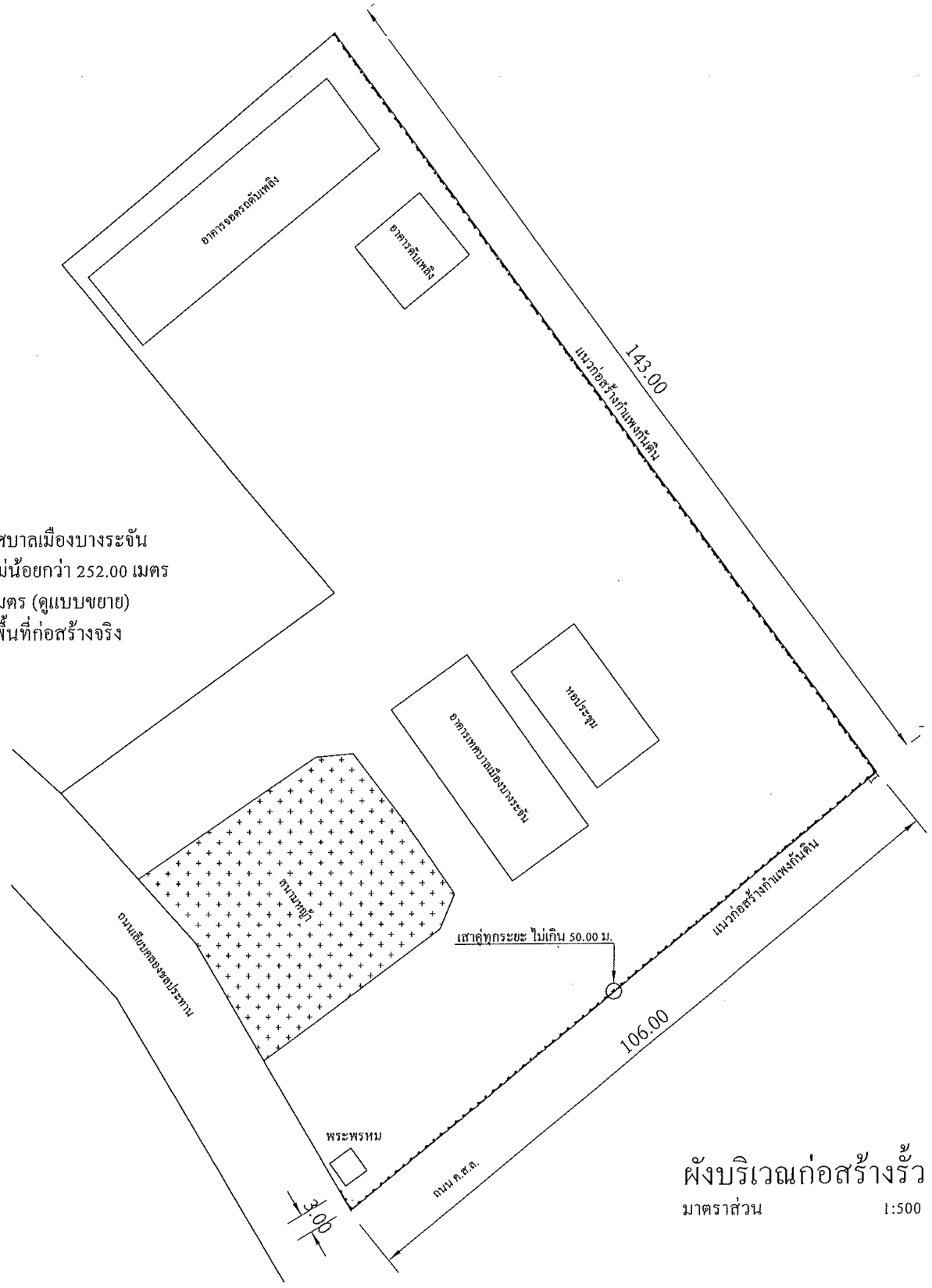

ผังบริเวณก่อสร้างรั้ว

มาตราส่วน 1:500

สำนักงานเทศบาลเมืองบางระจัน จังหวัดสิงห์บุรี

โครงการ	กำแพงกันดิน
สถานที่ก่อสร้าง	บริเวณหมู่ที่ 3 (สำนักงานเทศบาลเมืองบางระจัน) ต.สิงห์ อ.บางระจัน จ.สิงห์บุรี
สำรวจ	(นายไพรัส แสงสว่าง) ผู้ช่วยนายช่างโยธา
เขียนแบบ	(นายชาติชาย หงษ์ทอง) ผู้ช่วยนายช่างโยธา
ออกแบบ	(นายคำรณ ชัยพูม) นายช่างโยธา
ตรวจแบบ	(นายเกชา เอี่ยมเกิด) ผอ.กองช่าง
ตรวจแบบ	(นางสาวจุฑาทิพ ศรพรหมกุล) รองปลัดเทศบาลเมืองบางระจัน
เห็นชอบ	(นายศุภกัณฑ์ ช่วยบุญ) ปลัดเทศบาล
อนุมัติ	(นายวระ คำรอด) นายกเทศมนตรีเมืองบางระจัน
แสดงแบบ	ผังบริเวณ
แบบเลขที่	/ 2566
แผ่นที่	2 / 4 จำนวน
ลงวันที่	กันยายน 2566

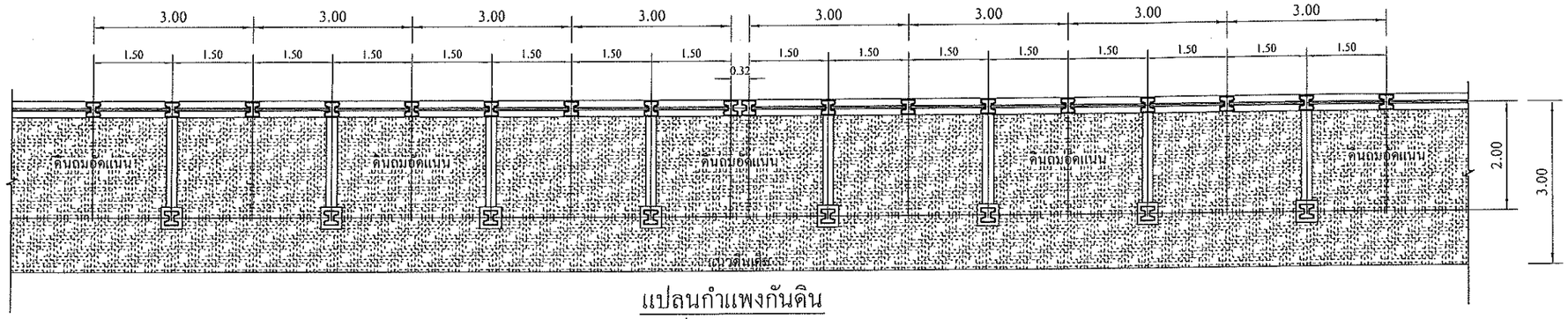

แปลนกำแพงกันดิน

มาตราส่วน 1:100

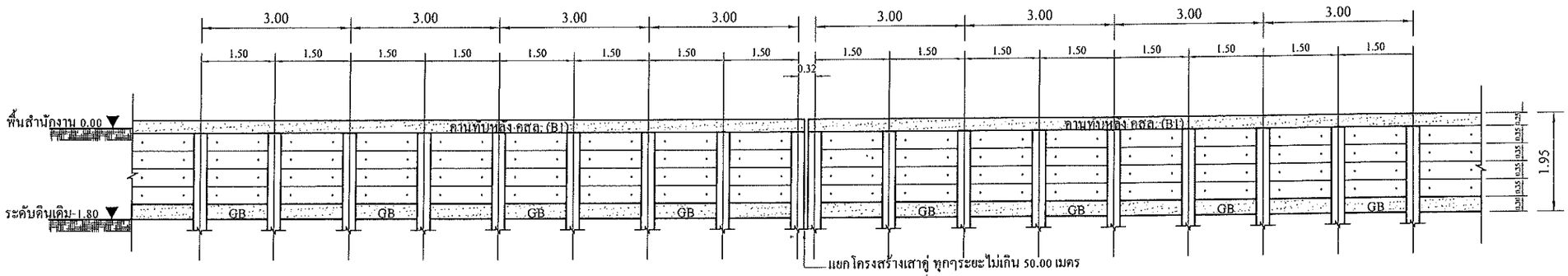

รูปด้านกำแพงกันดิน

มาตราส่วน 1:100

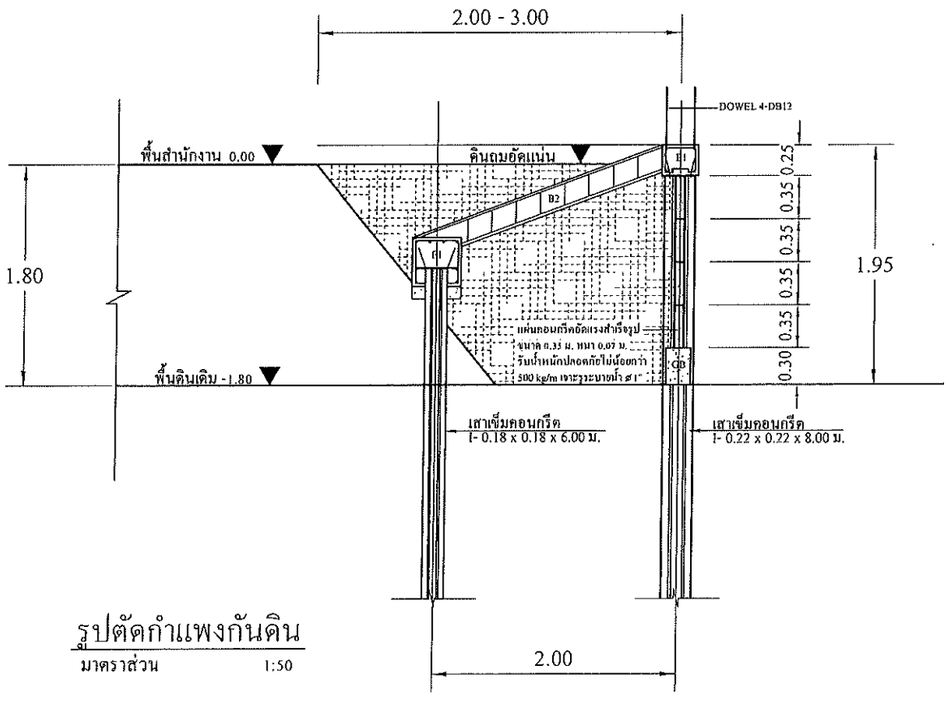

รูปตัดกำแพงกันดิน

มาตราส่วน 1:50

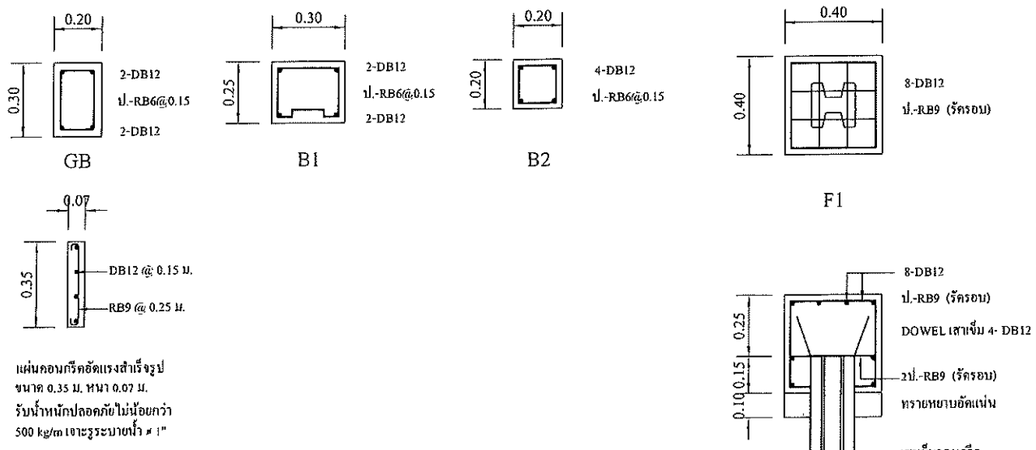

ขยายโครงสร้าง

มาตราส่วน 1:25

สำนักงานเทศบาลเมืองบางระจัน จังหวัดสิงห์บุรี

โครงการ

กำแพงกันดิน

สถานที่ก่อสร้าง

บริเวณหมู่ที่ 3 (สำนักงานเทศบาลเมืองบางระจัน)
ต.สิงห์ อ.บางระจัน จ.สิงห์บุรี

สำรวจ

(นายไพรัส แสงสว่าง)
ผู้ช่วยนายช่างโยธา

เขียนแบบ

(นายพสิษฐ์ ทองทอง)
ผู้ช่วยนายช่างโยธา

ออกแบบ

(นายดำรณ ชัยพูม)
นายช่างโยธา

ตรวจแบบ

(นายเกชา เอี่ยมเกิด)
ผอ.กองช่าง

ตรวจแบบ

(นางสาวจุฑาทิพ ศรพรหมกุล)
รองปลัดเทศบาลเมืองบางระจัน

เห็นชอบ

(นายศุภสัณห์ ช่วยบุญ)
ปลัดเทศบาล

อนุมัติ

(นายวระ คำรอด)
นายกเทศมนตรีเมืองบางระจัน

แสดงแบบ

แปลน,รูปด้าน,รูปตัด,ขยายโครงสร้าง

แบบเลขที่ / 2566

แผ่นที่ 3 / 4 จำนวน

ลงวันที่ กันยายน 2566

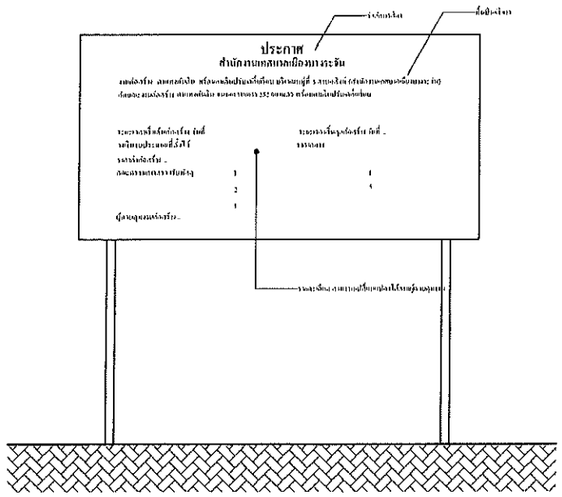

รูปด้านหน้า

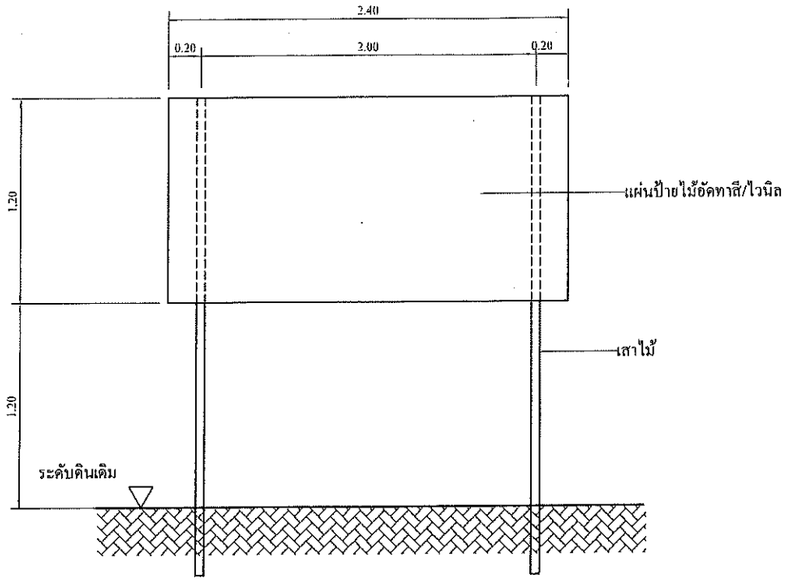

แสดงรายละเอียดโครงสร้างป้าย

ป้ายระหว่างดำเนินการก่อสร้าง

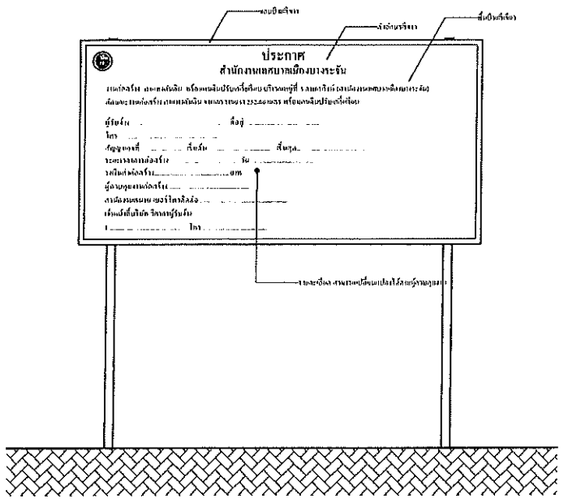

รูปด้านหน้า

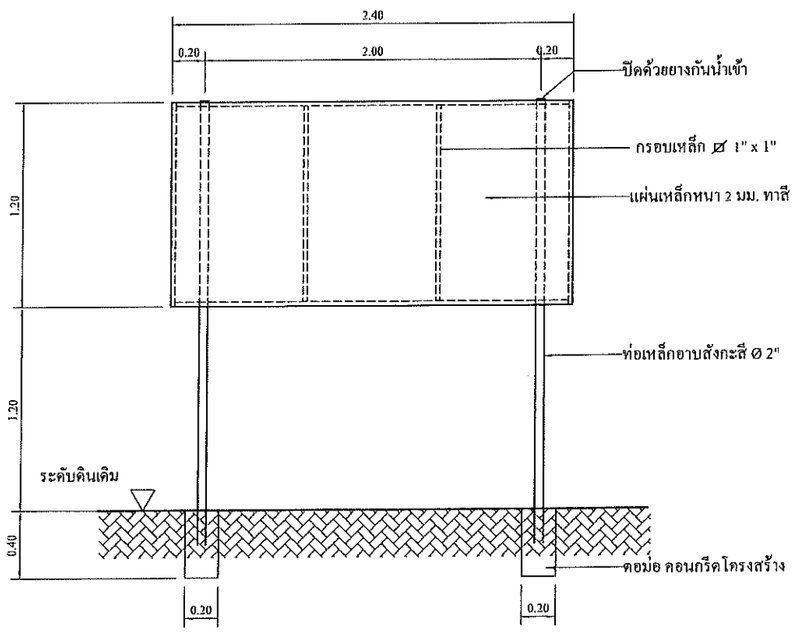

แสดงรายละเอียดโครงสร้างป้าย

ป้ายภายหลังการก่อสร้างแล้วเสร็จ

สำนักงานเทศบาลเมืองบางระจัน จังหวัดสิงห์บุรี

โครงการ	กำแพงกันดิน
สถานที่ก่อสร้าง	บริเวณหมู่ที่ 3 (สำนักงานเทศบาลเมืองบางระจัน) ต.สิงห์ อ.บางระจัน จ.สิงห์บุรี
สำรวจ	(นายไพรัส แสงสว่าง) ผู้ช่วยนายช่างโยธา
เขียนแบบ	(นายชาติชาย หงษ์ทอง) ผู้ช่วยนายช่างโยธา
ออกแบบ	(นายคำรณ ชัยพูม) นายช่างโยธา
ตรวจแบบ	(นายเกชา เอี่ยมเกิด) ผอ.กองช่าง
ตรวจแบบ	(นางสาวจุฑาทิพ ศรพรหมกุล) รองปลัดเทศบาลเมืองบางระจัน
เห็นชอบ	(นายศุภสัณห์ ช่วยบุญ) ปลัดเทศบาล
อนุมัติ	(นายวระ คำรอด) นายกเทศมนตรีเมืองบางระจัน
แสดงแบบ	ป้ายประชาสัมพันธ์
แบบเลขที่	/ 2566
แผ่นที่	4 / 4 จำนวน
ลงวันที่	กันยายน 2566