กองช่าง อบต.กลาย

แผนผังโครงการซ่อมสร้างผิวทางถนนคอนกรีตเสริมเหล็กด้วยการปูผิวทางแอสฟัลท์ติกคอนกรีต พร้อมทำการติดตั้งชุดเสาไฟถนนโคมไฟเอลอีดีพลังงานแสงอาทิตย์แบบประกอบในชุดเดี่ยวกัน รหัสทางหลวงสาย นศ.ถ.41-031 สายนายใน-สะท้อนหวาน หมู่ที่ 7

ตำบลกลาย อำเภอท่าศาลา จังหวัดนครศรีธรรมราช

องค์การบริหารส่วนตำบลกลาย

ปรับปรุงโดยการทำการปักหมุดหลักฐานเพิ่มเติมจากหมุดหลักฐานเดิม ระยะห่าง N 4.00 เมตร ยาว 2,180 เมตร
หาก 0.05 เมตร พื้นที่ปักหมุดหลักฐานเพิ่มเติม 8,720 ตารางเมตร
ระยะ 5 ต 02 ตารางเมตร
ตามประกาศกรมที่ดิน เรื่อง หลักเกณฑ์และวิธีการปักหมุดหลักฐานเพิ่มเติม
โดยดำเนินการระหว่าง
ไม่มีมาตรา
ด่านไทย
ไปอำเภอท่าศาลา
ถนนสาย
ไปอำเภอท่าศาลา
ไปอำเภอท่าศาลา
ตำบลกลาย
ตำบลกลาย
ตำบลกลาย

ที่ มท ๐๘๐๔.๒/ว ๑๓๔๗

กรมการปกครอง
ถนนอัษฎางค์ เขตพระนคร กทม. ๑๐๒๐๐

๒๗ มีนาคม ๒๕๖๔

เรื่อง ขอความร่วมมือประชาสัมพันธ์การรับสมัครสอบคัดเลือกบุคคลเพื่อบรรจุและแต่งตั้งให้ดำรงตำแหน่งปลัดอำเภอ

เรียน ผู้ว่าราชการจังหวัดทุกจังหวัด

สิ่งที่ส่งมาด้วย ๑. ประกาศกรมการปกครอง เรื่อง รับสมัครสอบคัดเลือกบุคคลเพื่อบรรจุและแต่งตั้งให้ดำรงตำแหน่งปลัดอำเภอ จำนวน ๑ ฉบับ
๒. ประกาศ ก.พ. เรื่อง หลักเกณฑ์และวิธีการสอบคัดเลือกบุคคลเพื่อบรรจุและแต่งตั้งให้ดำรงตำแหน่งปลัดอำเภอ จำนวน ๑ ฉบับ

ด้วยกรมการปกครองจะดำเนินการสอบคัดเลือกบุคคลเพื่อบรรจุและแต่งตั้งให้ดำรงตำแหน่งปลัดอำเภอ ตามประกาศ ก.พ. เรื่อง หลักเกณฑ์และวิธีการสอบคัดเลือกบุคคลเพื่อบรรจุและแต่งตั้งให้ดำรงตำแหน่งปลัดอำเภอ ลงวันที่ ๑๐ มีนาคม ๒๕๖๔ ในการนี้ กรมการปกครองได้ประกาศรับสมัครสอบคัดเลือกบุคคลเพื่อบรรจุและแต่งตั้งให้ดำรงตำแหน่งปลัดอำเภอ ตามประกาศกรมการปกครอง เรื่อง รับสมัครสอบคัดเลือกบุคคลเพื่อบรรจุและแต่งตั้งให้ดำรงตำแหน่งปลัดอำเภอ ลงวันที่ ๒๖ มีนาคม ๒๕๖๔ ทั้งนี้ ผู้สนใจสามารถสมัครสอบได้ตั้งแต่วันที่ ๒๖ มีนาคม ๒๕๖๔ ถึงวันที่ ๑๓ เมษายน ๒๕๖๔ ทางเว็บไซต์ www.dopa.go.th หรือ www.recruit.dopa.go.th

จึงเรียนมาเพื่อโปรดพิจารณาประชาสัมพันธ์ให้ผู้สนใจทราบต่อไปด้วย จักขอบคุณยิ่ง

ขอแสดงความนับถือ

(นายวรวิทย์ บุรีกุล)
อธิบดีกรมการปกครอง

กองการสอบคัดเลือก
กลุ่มงานสอบคัดเลือก
โทร. ๐ ๒๖๒๑ ๐๑๔๑-๔๗ ต่อ ๑๓๐
โทรสาร ๐ ๒๖๒๑ ๐๑๔๑-๔๗ ต่อ ๑๓๑
ผู้ประสานงาน นางสาวพัชรี ศรีสุข
โทรศัพท์เคลื่อนที่ ๐๘๙-๗๑๔-๒๔๗๗

รายการประกอบแบบ

โครงการซ่อมสร้างผิวทางถนนคอนกรีตเสริมเหล็กด้วยการปูผิวทางแอสฟัลท์ติกคอนกรีตพร้อมทำการติดตั้งชุดเสาไฟถนนโคมไฟแอลอีดีพลังงานแสงอาทิตย์แบบประกอบในชุดเดียวกัน

รหัสทางหลวงสาย นศ.ถ.41-031 สายนายใน-สะท้อนหวาน หมู่ที่ 7

โดยการทำการปูผิวทางแอสฟัลท์ติกคอนกรีต ขนาดกว้าง 4.00 เมตร ยาว 2,180 เมตรหนา 0.05 เมตร หรือมีพื้นที่ผิวทางแอสฟัลท์ติกคอนกรีตไม่น้อยกว่า 8,720 ตารางเมตร รายละเอียดตามแบบแปลนองค์การบริหารส่วนตำบลกลาย พร้อมติดตั้งชุดเสาไฟโคมไอแอลอีดีพลังงานแสงอาทิตย์แบบประกอบในชุดเดียวกัน จำนวน 87 ชุด รายละเอียดตามแบบแปลนบัญชีนวัตกรรมไทยโดยสำนักงบประมาณ

1. งาน Tack Coat มทช.227-2545

   1.1 ยางแอสฟัลท์ เป็นชนิด CRS - 2 ปริมาณการใช้ 0.10 -0.30 ลิตร/ตารางเมตร

   1.2 ก่อนที่จะทำการ Tack Coat จะต้องทำความสะอาดกวาดฝุ่นและหินที่หลุดออกให้หมดแล้วใช้เครื่องเป่าออกให้หมด

2. งานแอสฟัลท์ติกคอนกรีต

   2.1 พื้นผิวที่จะปูแอสฟัลท์ติกคอนกรีตจะต้องทำการ Tack coat ตาม มทช.225-2545

   2.2 พื้นทางจะต้องสะอาดปราศจากฝุ่น หรือวัสดุไม่พึงประสงค์อื่นปะปน

   2.3 การปูผิวแอสฟัลท์ติกคอนกรีตจะต้องได้ความหนาตามกำหนด และผิวหน้าจะต้องมีความเรียบ ความแน่นสม่ำเสมอ ทั้งทางด้านตามขวางและตามยาว โดยไม่มีรอยฉีก (Tearing)รอยเคลื่อนตัวเป็นแอ่ง (Shaving) การแยกตัวของส่วนผสมหรือความเสียหายอื่นๆเกิดขึ้นหากปรากฏว่ามีความเสียหายเกิดขึ้น ให้รีบแก้ไขโดยทันที ส่วนผสมที่จับตัวเป็นก้อนแข็งแล้วห้ามนำมาใช้

   2.4 การบดอัดทับภายหลังจากที่ได้ปูผิวพาราแอสฟัลท์ติกคอนกรีตลงบนผิวทางแล้ว ให้บดทับครั้งแรกด้วยรถบดล้อเหล็ก 2 ล้อ หรือ 3 ล้อ ที่มีน้ำหนักประมาณ 8-10 ตัน จำนวน 2 เที่ยว แล้วจึงตามด้วยรถบดล้อยางที่มีน้ำหนักประมาณ 10-12 ตัน ทันที เมื่อได้ความหนาแน่นตามต้องการแล้ว ลบรอยร่องล้อด้วยรถบดล้อเหล็ก 2 ล้อ อีกครั้งหนึ่ง

โครงการซ่อมสร้างผิวทางถนนคอนกรีตเสริมเหล็กด้วยการปูผิวทางแอสฟัลท์ติกคอนกรีต พร้อมทำการติดตั้งชุดเสาไฟถนนโคมไฟแอลอีดีพลังงานแสงอาทิตย์แบบประกอบในชุดเดียวกัน รหัสทางหลวงสาย นศ.ถ.41-031 สายนายใน-สะท้อนหวาน หมู่ที่ 7	แบบเลขที่ อบต.กลาย ..../2568		แบบแสดง รายการประกอบแบบ	เขียนแบบ (.....) นายวิทยา ปุ้ยมณต์ นายช่างโยธาอาวุโส	ตรวจแบบ (.....) นายธีระวุฒิ แก้วหีด ผู้อำนวยการกองช่าง	เห็นชอบ (.....) นางสาวนิสากร ปัดเซ็ม ปลัดองค์การบริหารส่วนตำบลกลาย	อนุมัติ (.....) นายยุทธยา พิมเสน นายกองค์การบริหารส่วนตำบลกลาย
กองช่าง อบต.กลาย ตำบลกลาย อำเภอท่าศาลา จังหวัดนครศรีธรรมราช	จำนวน 3 แผ่น	แผ่นที่ 1	มาตราส่วน -				

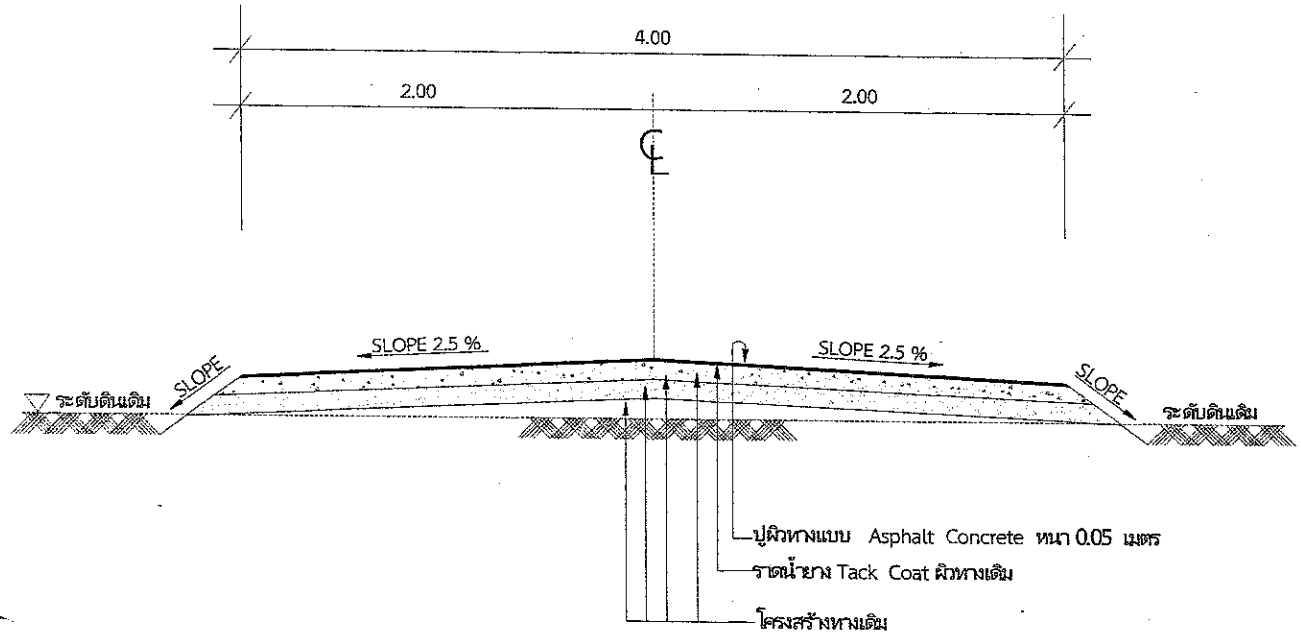

รูปตัดโครงสร้างปรับปรุงผิวทาง

NO TO SCALE

ข้อกำหนดในการปรับปรุงผิวทางพาราแอสฟัลท์ติกคอนกรีต

ลำดับที่	รายการ	ข้อกำหนด
1	ปูผิวทางแบบ Asphalt Concrete หนา 0.05 เมตร	อ้างถึง "มาตรฐานผิวทางแบบ Asphalt Concrete มยช.230-2545
2	ราดน้ำยาง (Tack Coat) พื้นทาง	อ้างถึง "มาตรฐานงานแทคโค้ท (Tack Coat) "มยช.227-2545

โครงการซ่อมสร้างผิวทางถนนคอนกรีตเสริมเหล็กด้วย การปูผิวทางแอสฟัลติกคอนกรีต พร้อมทำการติดตั้งชุดเสา ไฟกะโดมไฟเอลอีดีพลังงานแสงอาทิตย์แบบประกอบในชุดเดียวกัน ทางหลวงสาย นศ.ถ.41-031 สายแยกโนะสะห้อแหวน หมู่ที่ 7

ตำบลกลาย อำเภอท่าศาลา จังหวัดนครศรีธรรมราช

กองช่าง อบต.กลาย

แบบเลขที่ อบต.กลาย ..../2568		แบบแสดง รูปตัดโครงสร้างทาง
จำนวน 3 แผ่น	แผ่นที่ 2	มาตราส่วน -

เขียนแบบ	ตรวจแบบ	เห็นชอบ	อนุมัติ
(.....)	(.....)	(.....)	(.....)
นายวิทยา ปุ้ยมนต์	นายธีระวุฒิ แก้วหีด	นางสาวนิสากร ปักเข็ม	นายยุทธยา พิงเสน
นายช่างโยธาอาวุโส	ผู้อำนวยการกองช่าง	ปลัดองค์การบริหารส่วนตำบลกลาย	นายกองค์การบริหารส่วนตำบลกลาย

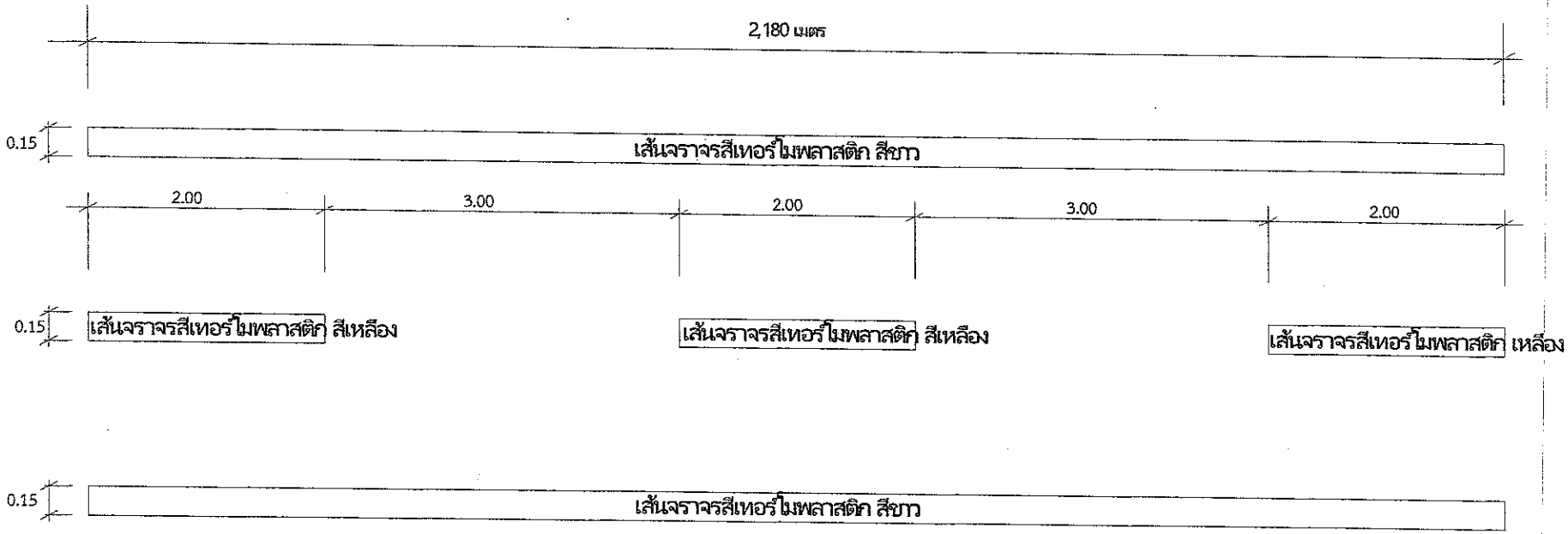

รูปขยายงานตีเส้นจราจร

NO TO SCALE

กองช่าง อบต.กลาย	โครงการซ่อมสร้างผิวทางถนนคอนกรีตเสริมเหล็กด้วยการปูผิวทางแอสฟัลท์ติกคอนกรีต พร้อมทำการติดตั้งชุดเสาไฟถนนโคมไฟเอลอีดีพลังงานแสงอาทิตย์แบบประกอบในชุดเดียวกัน รหัสทางหลวงสาย นศ.ถ.41-031 สายนายใน-สะท้อนหวาน หมู่ที่ 7 ตำบลกลาย อำเภอท่าศาลา จังหวัดนครศรีธรรมราช	แบบเลขที่ อบต.กลาย ..../2568 จำนวน 3 แผ่น	แผ่นที่ 3	แบบแสดง ขยาย งานตีเส้นจราจร มาตราส่วน -	เขียนแบบ (.....) นายวิทยา ปุ้ยมนต์ นายช่าง โยธาอาวุโส	ตรวจแบบ (.....) นายธีระวุฒิ แก้วหีด ผู้อำนวยการกองช่าง	เห็นชอบ (.....) นางสาวนิสากร ปักเข็ม ปลัดองค์การบริหารส่วนตำบลกลาย	อนุมัติ (.....) นายยุทธยา พิมเสน นายกองค์การบริหารส่วนตำบลกลาย

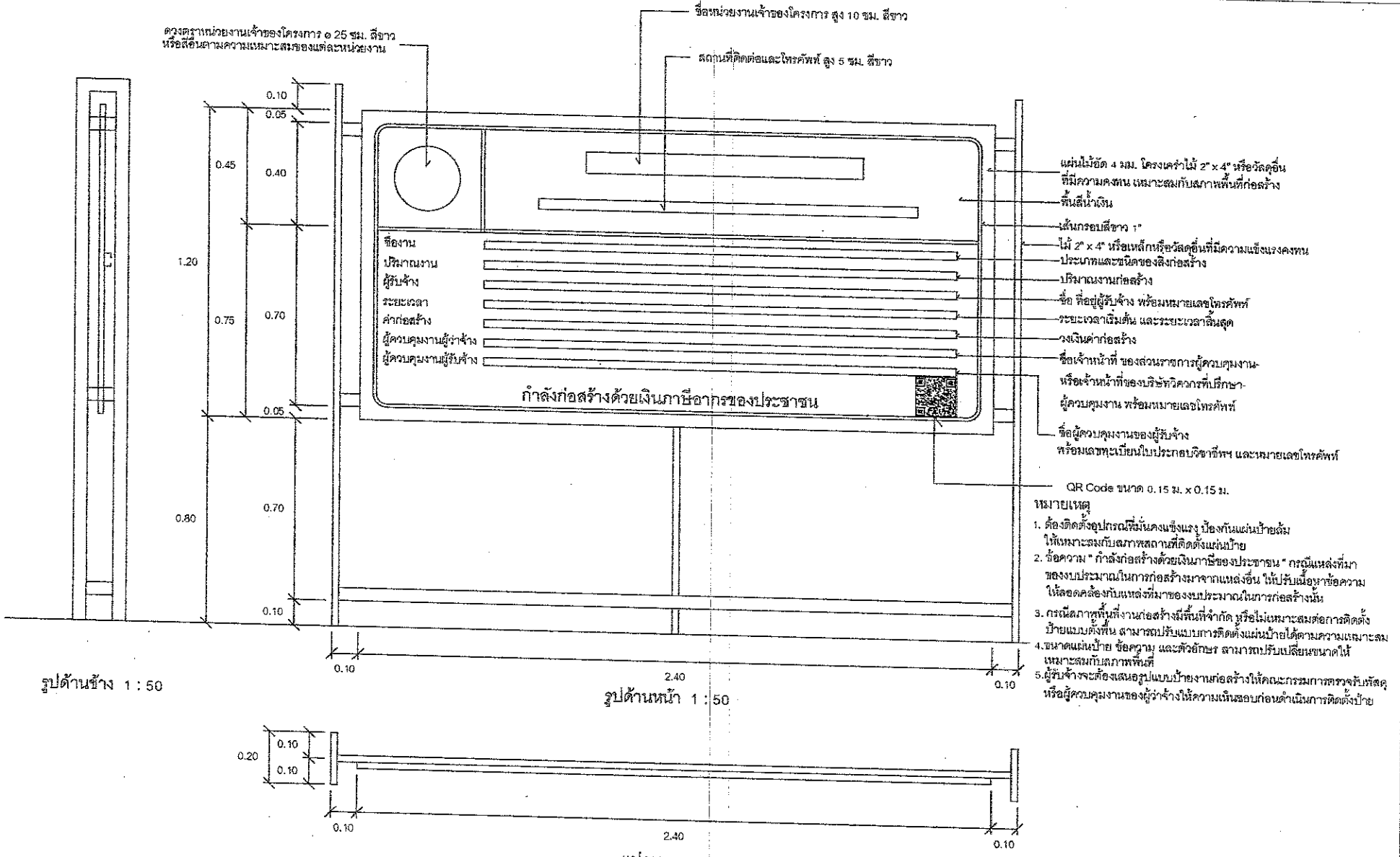

รูปด้านข้าง 1 : 50

รูปด้านหน้า 1 : 50

แปลน 1 : 50

หมายเหตุ

1. ต้องติดตั้งอุปกรณ์ที่มั่นคงแข็งแรง ป้องกันแผ่นป้ายล้ม ให้เหมาะสมกับสภาพสถานที่ติดตั้งแผ่นป้าย
2. ข้อความ " กำลังก่อสร้างด้วยเงินภาษีของประชาชน " กรณีแหล่งที่มาของงบประมาณในการก่อสร้างมาจากแหล่งอื่น ให้ปรับเนื้อหาข้อความให้สอดคล้องกับแหล่งที่มาของงบประมาณในการก่อสร้างนั้น
3. กรณีสภาพพื้นที่งานก่อสร้างมีพื้นที่จำกัด หรือไม่เหมาะสมต่อการติดตั้งป้ายแบบตั้งพื้น สามารถปรับแบบการติดตั้งแผ่นป้ายได้ตามความเหมาะสม
4. ขนาดแผ่นป้าย ข้อความ และตัวอักษร สามารถปรับเปลี่ยนขนาดให้เหมาะสมกับสภาพพื้นที่
5. ผู้รับจ้างจะต้องเสนอรูปแบบป้ายงานก่อสร้างให้คณะกรรมการตรวจรับพัสดุหรือผู้ควบคุมงานของผู้ว่าจ้างให้ความเห็นชอบก่อนดำเนินการติดตั้งป้าย

กองช่าง อบต.กลาย	แบบป้ายงานก่อสร้าง ต. กลาย อ.ท่าศาลา จ.นครศรีธรรมราช องค์การบริหารส่วนตำบลกลาย	แบบเลขที่ อบต.กลาย ...../2568		แบบแสดง แบบป้ายงานก่อสร้าง	เขียนแบบ (.....) นายวิทยา ปุยมณี นายช่างโยธาชำนาญงาน	ตรวจแบบ (.....) นายธีระวุฒิ แก้วหีด ผู้อำนวยการกองช่าง	เห็นชอบ (.....) นางสาวนิสากร ปัดเข็ม ปลัดองค์การบริหารส่วนตำบลกลาย	อนุมัติ (.....) นายยุทธยา หิมสน นายกองค์การบริหารส่วนตำบลกลาย
		จำนวน 1 แผ่น	แผ่นที่ 1	มาตราส่วน -				

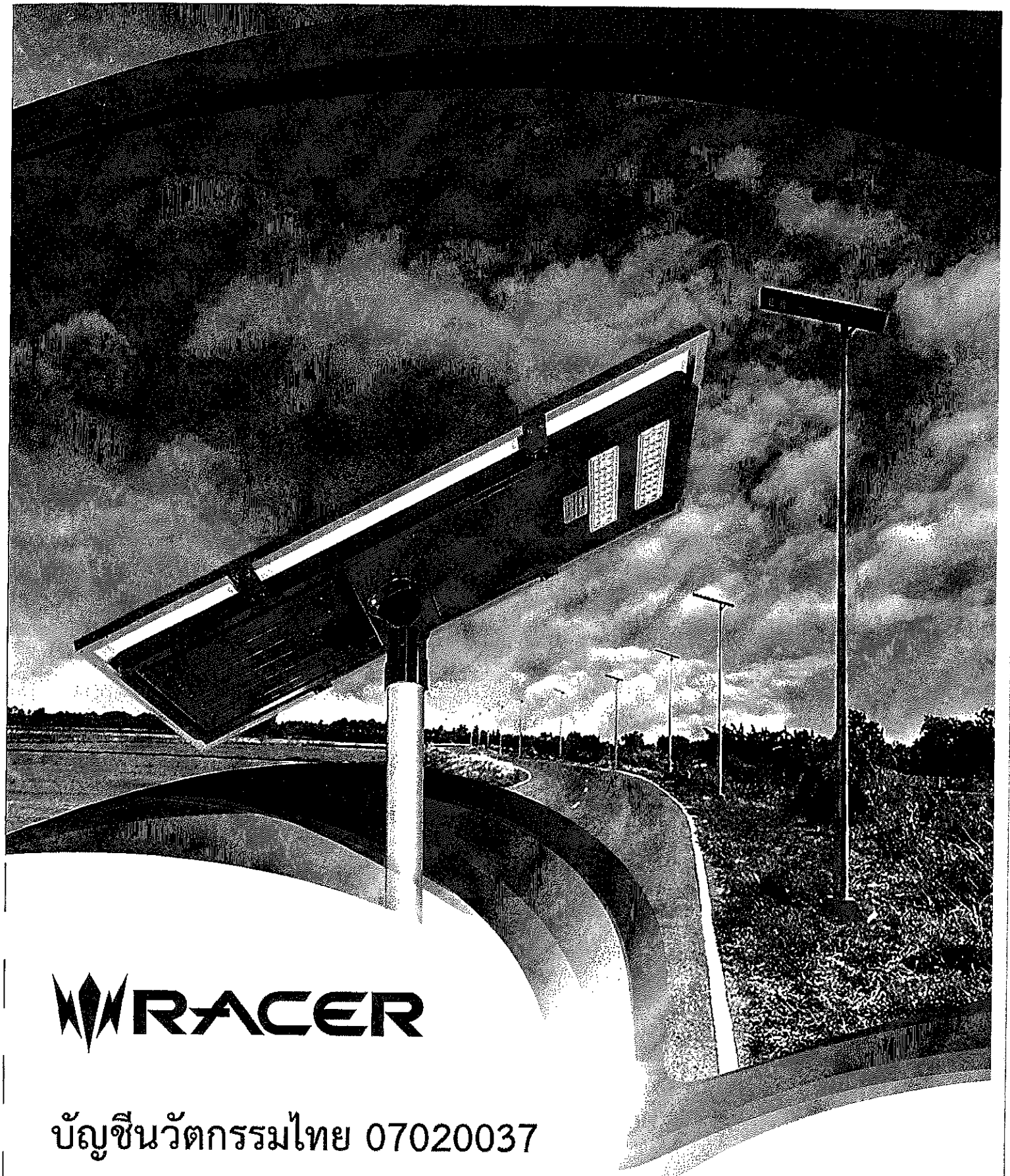

RACER

บัญชีนวัตกรรมไทย 07020037

ชุดเสาไฟถนนโคมไฟแอลอีดีพลังงานแสงอาทิตย์แบบประกอบในชุดเดียวกัน

Integrated Solar Cell LED Streetlight with Pole

รุ่น KELLI-16008

(ลงชื่อ).....ประธานกรรมการ

(ลงชื่อ).....กรรมการ

(ลงชื่อ).....กรรมการ

RACER

ชุดเสาไฟถนนโคมไฟแอลอีดีพลังงานแสงอาทิตย์แบบประกอบในชุดเดียวกัน

Integrated Solar Cell LED Streetlight with Pole

บัญชีนวัตกรรมไทย 07020037

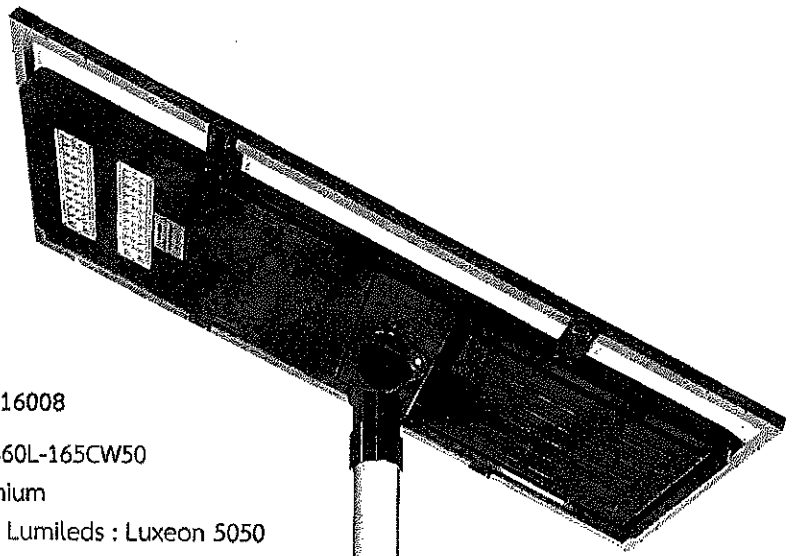

รุ่น	: KELLI-16008
รุ่นโคมไฟ	: RCSOS60L-165CW50
โครงสร้าง	: Aluminium
เม็ด แอลอีดี	: Philips Lumileds : Luxeon 5050
ชนิดแผ่นโซล่าเซลล์	: Monocrystalline 150W
กำลังไฟหลอดแอลอีดี	: 60W (±10%)
ฟลักซ์ส่องสว่าง	: ≥10,300lm
ประสิทธิภาพการส่องสว่าง	: ≥172lm/W
อุณหภูมิสีของแสง	: 5000K (4745K-5311K)
ความถูกต้องของสี	: >70
มุมกระจายแสง	: 155x50°
มาตรฐานป้องกันน้ำ/ฝุ่น	: IP66
ชนิด แบตเตอรี่	: Lithium Iron Phosphate (LifePo4)
แรงดันไฟฟ้า	: 12.8VDC
ความจุแบตเตอรี่	: ≥60Ahr
อุปกรณ์ควบคุมการชาร์จแบตเตอรี่	: All in One MPPT Charger Controller build-in LED Driver
น้ำหนักโคม	: 26Kg (±1Kg.)
อายุการใช้งานเม็ดแอลอีดี @L70	: 50,000 Hrs.
ท่อสวมสำหรับติดตั้ง	: Ø76 mm.
ความสูงในการติดตั้ง	: 8 m.
คุณสมบัติของเสาไฟ	
ความสูงของเสา	: 8 m.
ระยะห่างเสาที่เหมาะสม	: 25 เมตร
ชุบผิว	: ชุบผิวกันสนิม Hot-dip galvanized
คุณสมบัติของฐานราก	
ฐานราก	: Steel Rod 1.5 m. x 4 แท่ง
ชุบผิว	: ชุบผิวกันสนิม Hot-dip galvanized

(ลงชื่อ).....ประธานกร
(ลงชื่อ).....กรรมการ
(ลงชื่อ).....กรรมการ

ตำบลสวนหลวง อำเภอกระทุ่มแบน สมุทรสาคร 74110
โทรศัพท์ 02-811 1741 , 02-811 0700

โคมไฟแอลอีดีพลังงานแสงอาทิตย์
บัญชีนวัตกรรมไทย 07020037

หน่วย : มิลลิเมตร

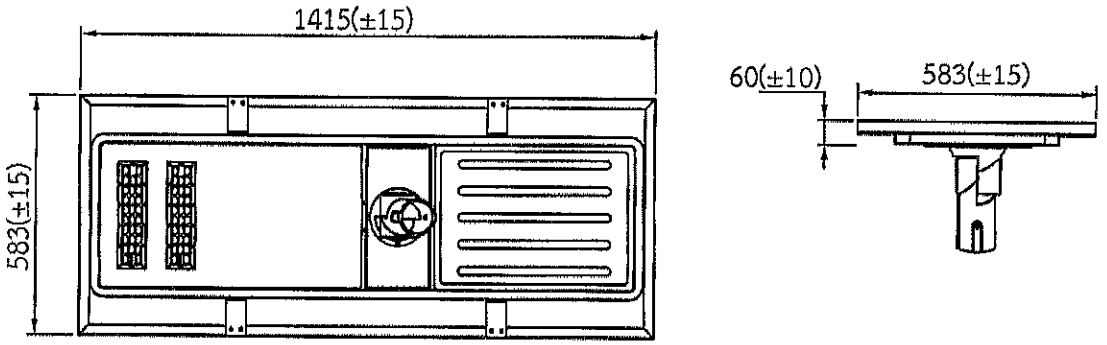

เสาไฟอเนกประสงค์ แบบโคมเดี่ยว

หน่วย : มิลลิเมตร

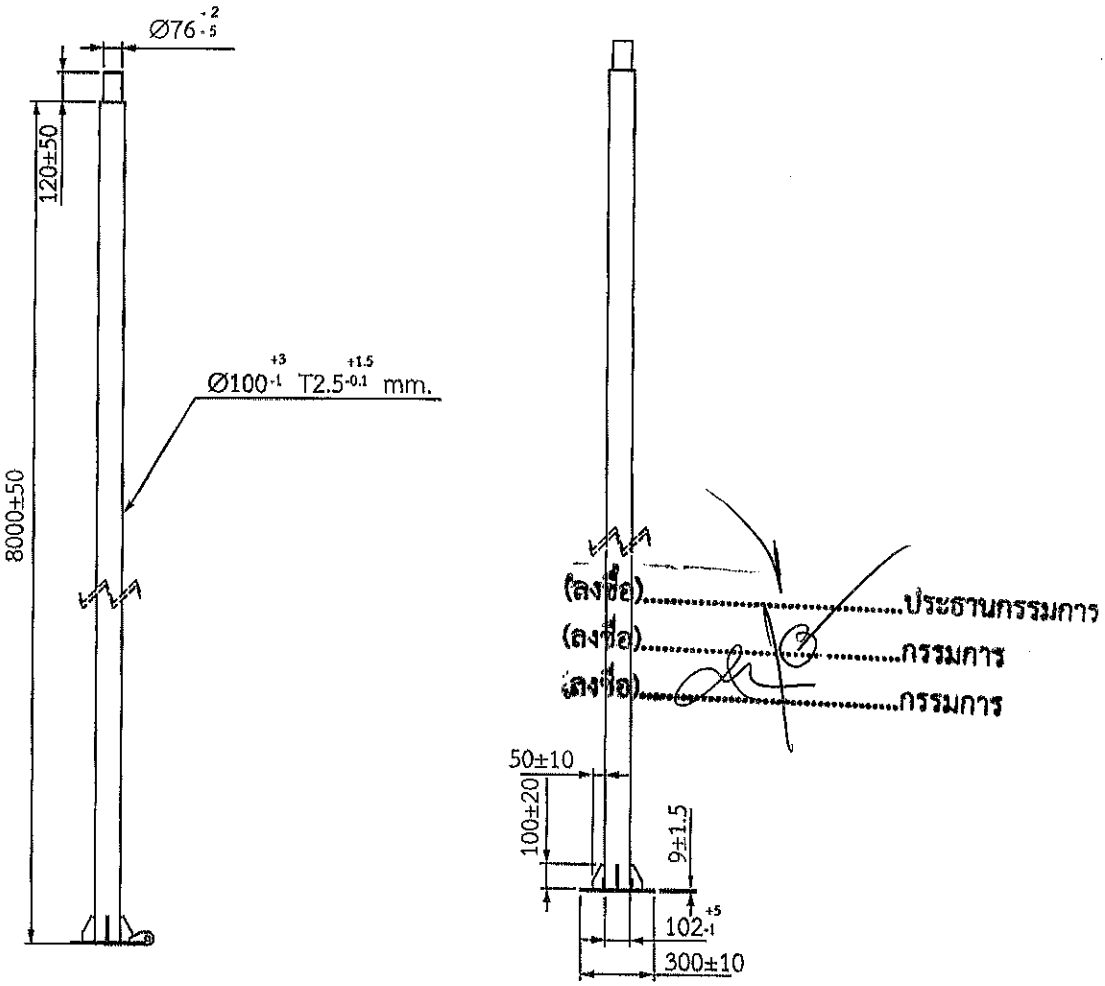

ฐานรากแบบหลายเข็ม (Multi-Pile Foundation) 3 แบบ

บัญชีนวัตกรรมไทย 07020037

แบบ A ใช้กับพื้นที่ปกติ

หน่วย : มิลลิเมตร

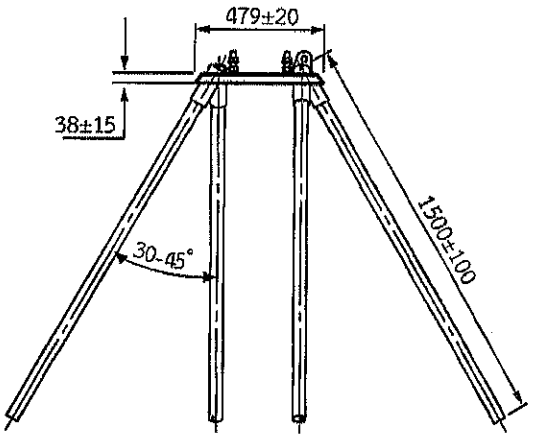

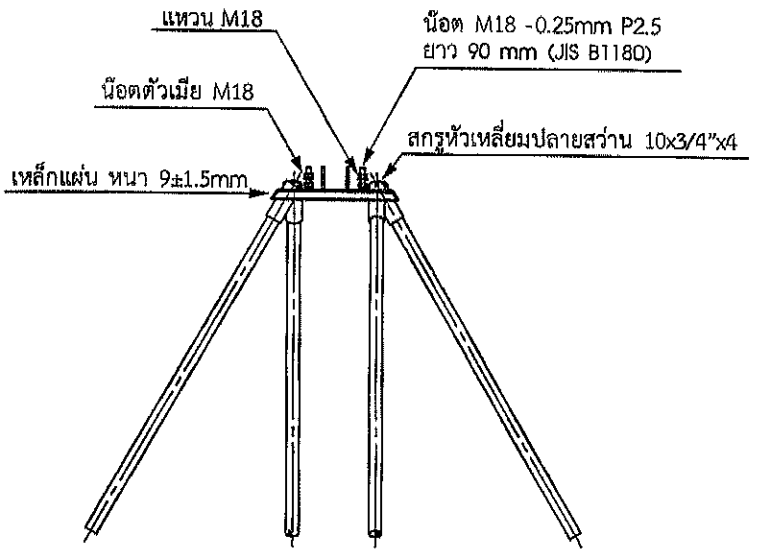

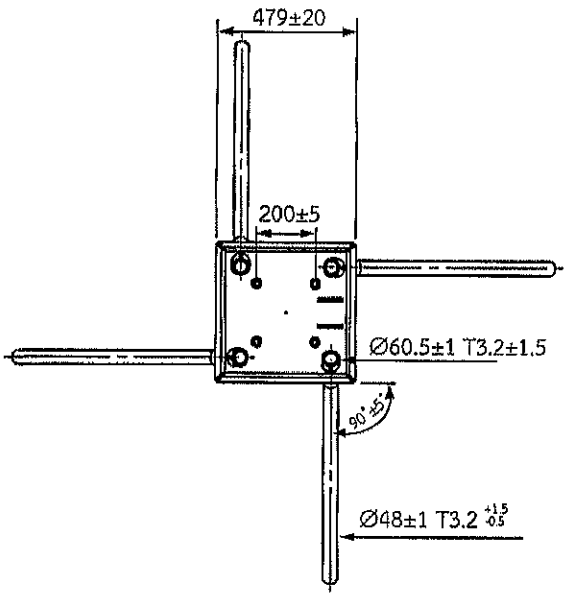

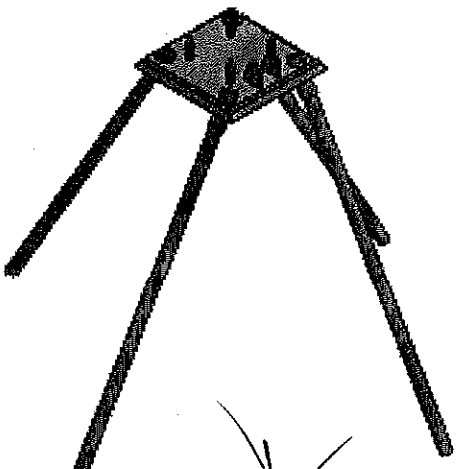

(ลงชื่อ).....ประธานกรรมการ

(ลงชื่อ).....กรรมการ

(ลงชื่อ).....กรรมการ

บริษัท ฉมาเพชรเกษม จำกัด ตำบลสวนหลวง อำเภอกระทุ่มแบน สมุทรสาคร 74110
โทรศัพท์ 02-811 1741 , 02-811 0700

บัญชีนวัตกรรมไทย 07020037

แบบ B ใช้กับพื้นที่ไหล่ทางชิดกำแพง, หรือพื้นที่ราบปกติ

หน่วย : มิลลิเมตร

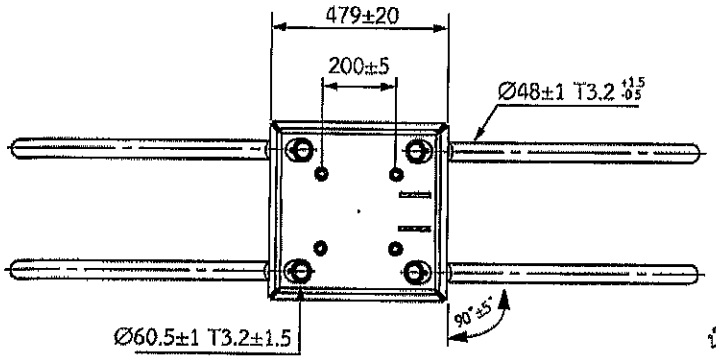

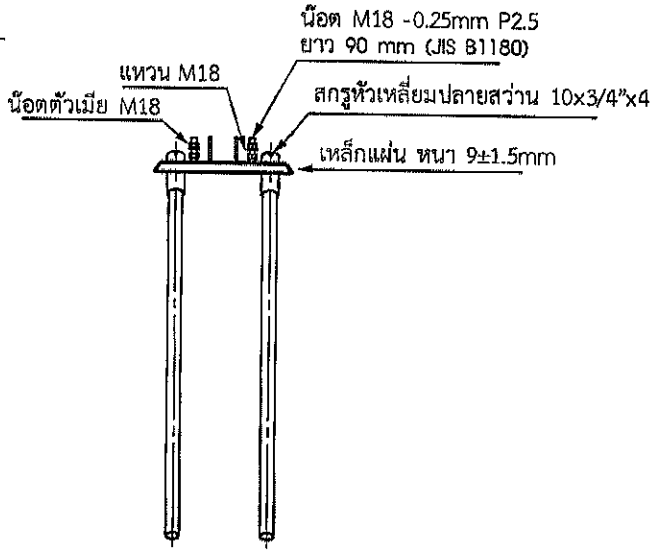

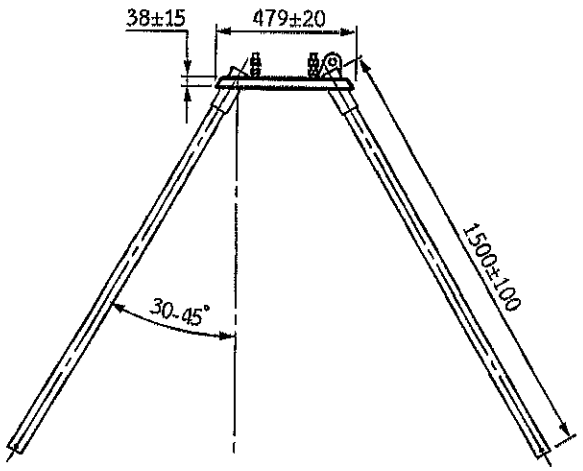

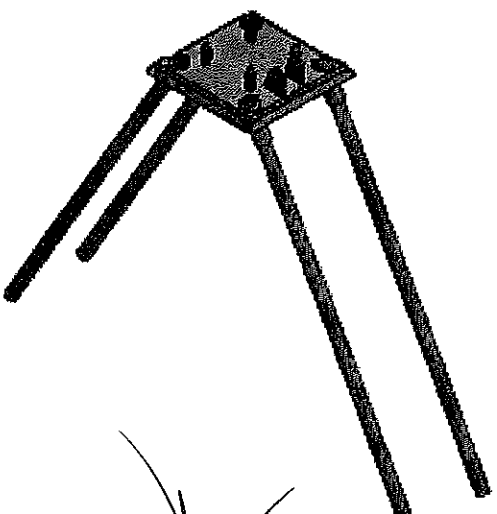

(ลงชื่อ).....ประธานกรรมการ

(ลงชื่อ).....กรรมการ

(ลงชื่อ).....กรรมการ

บัญชีนวัตกรรมไทย 07020037

แบบ C ใช้กับพื้นที่ไหล่ทางลาดเอียง

หน่วย : มิลลิเมตร

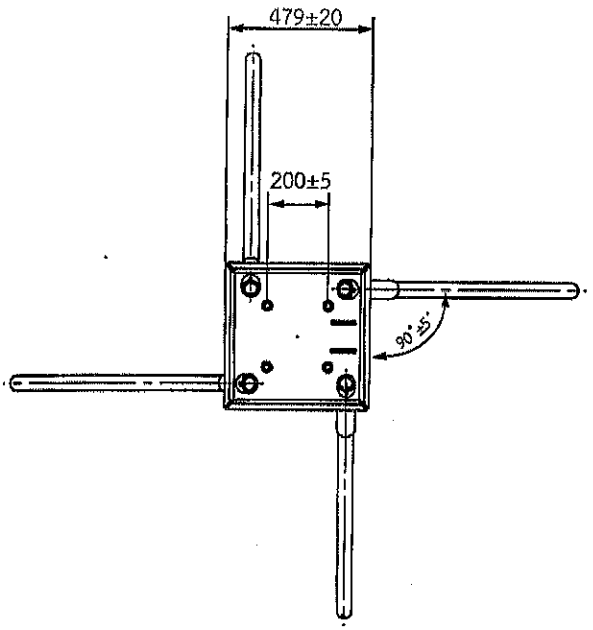

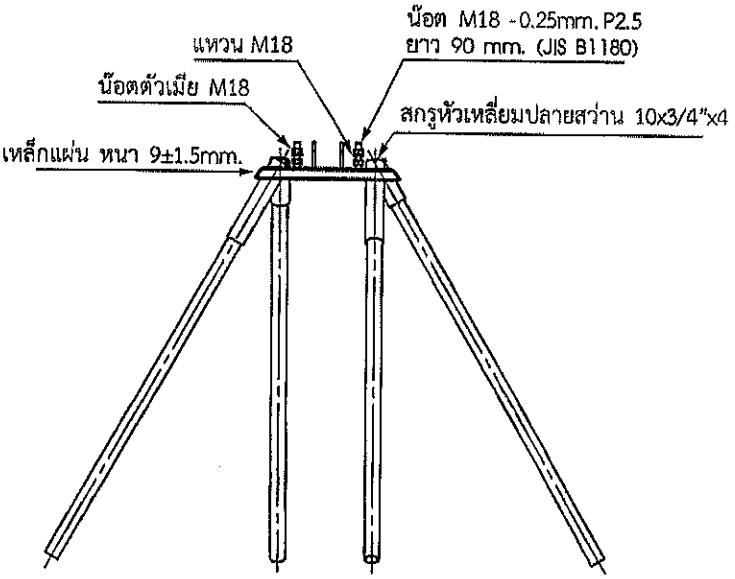

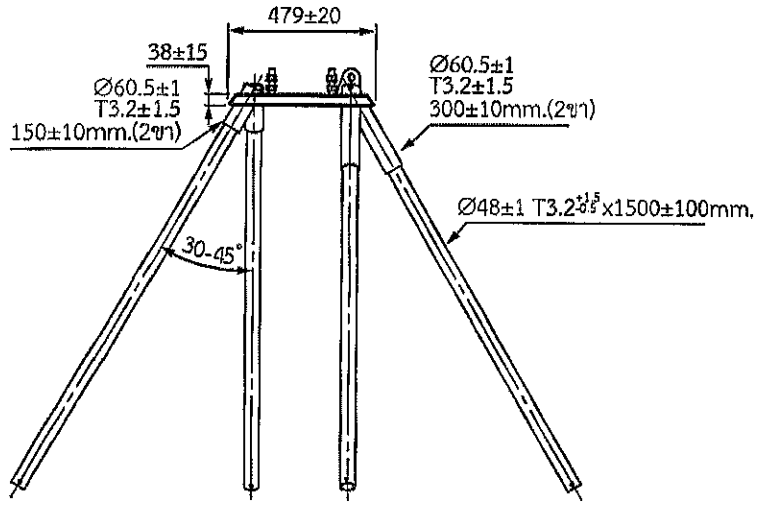

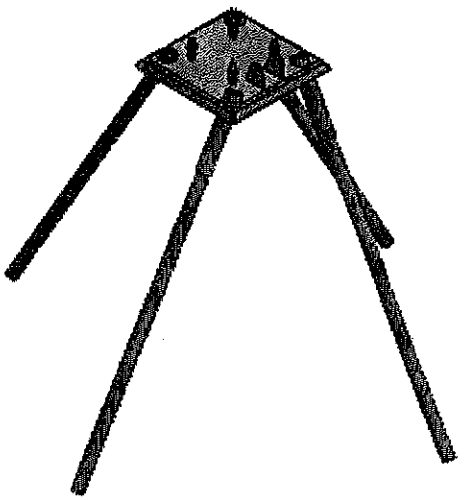

(ลงชื่อ).....ประธานกรรมการ

(ลงชื่อ).....กรรมการ

(ลงชื่อ).....กรรมการ

นิคมเพชรเกษม ตำบลสวนหลวง อำเภอกระทุ่มแบน สมุทรสาคร 74110
โทรศัพท์ 02-811 1741 , 02-811 0700

ด้านไฟฟ้า อิเล็กทรอนิกส์ และโทรคมนาคม : ครุภัณฑ์ไฟฟ้า อิเล็กทรอนิกส์ และโทรคมนาคม

รหัส : 07020037

ชื่อสามัญของผลงานนวัตกรรมไทย :	ชุดเสาไฟถนนโคมไฟแอลอีดีพลังงานแสงอาทิตย์แบบประกอบในชุดเดียวกัน (Integrated Solar Cell LED Streetlight with Pole)
ชื่อทางการค้าของผลงานนวัตกรรมไทย :	ชุดเสาไฟถนนโคมไฟแอลอีดีพลังงานแสงอาทิตย์แบบประกอบในชุดเดียวกัน (Integrated Solar Cell LED Streetlight with Pole)
หน่วยงานที่พัฒนา :	บริษัท เรเซอร์การไฟฟ้า (ประเทศไทย) จำกัด
บริษัทผู้รับการถ่ายทอด :	-
ผู้จำหน่าย :	บริษัท เรเซอร์การไฟฟ้า (ประเทศไทย) จำกัด
ผู้แทนจำหน่าย :	1. บริษัท เศรษฐีธาดา กรุ๊ป จำกัด 2. บริษัท นีโอ ทราฟฟิค เอ็นจิเนียร์ริ่ง จำกัด 3. ห้างหุ้นส่วนจำกัด ชัยชนะ 99 4. ห้างหุ้นส่วนจำกัด มงคล (9898) 5. บริษัท อาคเนย์ทร้าฟฟิค จำกัด 6. บริษัท โชคดีพลังงาน จำกัด 7. ห้างหุ้นส่วนจำกัด อธิษฐ์ 2009 8. ห้างหุ้นส่วนจำกัด ไทยวิจิตรวิศวกรรม 9. ห้างหุ้นส่วนจำกัด ปอเจริญวิศว์รับเหมาก่อสร้าง 10. ห้างหุ้นส่วนจำกัด สังวาลโชคเจริญยิ่ง 11. บริษัท พีทูเอ็น เทค เอ็นจิเนียริ่ง จำกัด 12. บริษัท ชัดชม จำกัด 13. บริษัท ที.พี.เอ. คอนสตรัคชัน จำกัด
หน่วยงาน บริษัท หรือผู้ขึ้นบัญชีนวัตกรรมไทย :	บริษัท เรเซอร์การไฟฟ้า (ประเทศไทย) จำกัด
ช่วงเวลาที่ขึ้นทะเบียน :	ตุลาคม 2566 - ธันวาคม 2571 (5 ปี 2 เดือน)

คุณสมบัตินวัตกรรม :

ชุดเสาไฟถนนโคมไฟแอลอีดีพลังงานแสงอาทิตย์แบบประกอบในชุดเดียวกัน ถูกออกแบบพัฒนาให้การส่องสว่างถนนได้ตามหลักเกณฑ์ของมาตรฐาน มอก. 2954 - 2562 หน่วยรวมของผลิตภัณฑ์ประกอบด้วย 3 ส่วนหลัก ได้แก่ เสาไฟเหล็ก ชุดโคมไฟถนนแอลอีดีพลังงานแสงอาทิตย์ และชุดฐานรากเหล็กแบบหลายเข็ม ที่ออกแบบลักษณะมุมเข็มให้สามารถติดตั้งในพื้นที่ราบปกติ และพื้นที่ชิดริมกำแพงได้สะดวกโดยไม่ต้องใช้เครื่องจักรใหญ่ ได้แก่ รถขุด รถเจาะ อีกทั้งชุดฐานรากเหล็กแบบหลายเข็มยังสามารถติดตั้งบนไหล่ทางลาดเอียงได้สะดวก ไม่จำเป็นต้องปรับผิวไหล่ทางให้ได้แนวระดับแต่ยังคงมีความมั่นคงแข็งแรงผ่านการทดสอบด้วยแรงผลักซึ่งอิงหลักเกณฑ์ทดสอบตามกฎกระทรวงฉบับที่ 6 ออกตามความในพระราชบัญญัติควบคุมอาคาร พ.ศ. 2522

(ลงชื่อ).....ประธานกรรมการ

(ลงชื่อ).....กรรมการ

(ลงชื่อ).....กรรมการ

คุณลักษณะเฉพาะ

รุ่น KELLI-16008

ชุดเสาไฟถนนและฐานรากเหล็กหลายเข็ม

1. เสาไฟเหล็กใช้วัสดุคุณภาพสูงตามมาตรฐาน มอก. 1479 - 2558 ชุบเคลือบผิวป้องกันสนิมแบบ Hot- Dip galvanized ความสูงเสา 8 เมตร (±5 เซนติเมตร)
2. สามารถยกเสาขึ้น/ลง ได้ง่ายเพื่อการติดตั้งและการบำรุงรักษา ด้วยการใส่สลักเกลียวร่วมกันที่แผ่นเหล็กเจาะรู ซึ่งเชื่อมติดอยู่ที่ฐานเสาไฟถนนและแผ่นฐานราก เป็นลักษณะบานพับขึ้น/ลง ซึ่งสามารถติดตั้งโคมไฟและอุปกรณ์ที่มีน้ำหนักรวมมากถึง 45 กิโลกรัมได้
3. ฐานรากเหล็กหลายเข็ม ขนาดความยาว 1.5 เมตร จำนวน 4 ต้นต่อชุด ใช้วัสดุคุณภาพสูงมาตรฐาน มอก. 1479 - 2558 ชุบเคลือบผิวป้องกันสนิมแบบ Hot-Dip galvanized ทั้งชุด

ชุดโคมไฟถนนหลอดแอลอีดีพลังงานแสงอาทิตย์ แบบประกอบในชุดเดียวกัน รุ่น RCSOS60L-165CW50

4. ขนาดชุดโคมไฟถนนฯ ไม่รวมข้อต่อติดตั้ง กว้าง 583 มิลลิเมตร (±15 มิลลิเมตร) / ยาว 1,415 มิลลิเมตร (±15 มิลลิเมตร) / หนา 60 มิลลิเมตร (±10 มิลลิเมตร) และน้ำหนักโคมไฟทั้งชุด 26 กิโลกรัม (±1 กิโลกรัม)
5. ประกอบรวมหน่วยแผงเซลล์แสงอาทิตย์ชนิด Monocrystalline ขนาด 150W ได้รับการรับรองมาตรฐาน IEC 61215-1 : 2016, IEC 61215-1-1 : 2016, IEC 61215-2 : 2016, IEC 61730-1 : 2016, IEC 61730-1 : 2018, IEC 61730-2 : 2016
6. แบตเตอรี่ชนิด LiFePO4 ขนาด 12.8V ≥ 60Ahr เซลล์แบตเตอรี่ได้การรับรองมาตรฐาน IEC 62619 : 2017
7. อุณหภูมิสีสหสัมพันธ์ (CCT) 5000K (4745K - 5311K) และค่าดัชนีความถูกต้องของสี (CRI) > 70
8. โคมไฟทำงาน 100% ให้กำลังไฟ 60 วัตต์ ±10% ค่าฟลักซ์ส่องสว่าง ≥ 10,300 ลูเมน ค่าประสิทธิศักย์ของดวงโคม ≥ 172 ลูเมนต่อวัตต์ และให้ค่าความส่องสว่างเฉลี่ย (L_{av}) คำนวณด้วยโปรแกรม Dialux evo อยู่ในเกณฑ์ M2 และได้ค่าความสว่างเฉลี่ยผิวถนน (E_{avg}) 24.5 lux
9. โคมไฟทำงานประมาณ 46% ให้กำลังไฟ 28 วัตต์ ค่าฟลักซ์ส่องสว่างรวม ≥ 5,150 ลูเมน ค่าประสิทธิศักย์ของดวงโคม ≥ 185 ลูเมนต่อวัตต์ และให้ค่าความส่องสว่างเฉลี่ย (L_{av}) คำนวณด้วยโปรแกรม Dialux evo อยู่ในเกณฑ์ M4 และได้ค่าความสว่างเฉลี่ยผิวถนน (E_{avg}) 12 lux
10. ชุดโคมไฟทำงานด้วยกำลังไฟฟ้า 100% นาน 3 ชม. และจะปรับหรี่อัตโนมัติเหลือกำลังไฟฟ้าประมาณ 46% ทำงานถึงสว่าง
11. อุปกรณ์ควบคุมการชาร์จพลังงานไฟฟ้า มีการป้องกันฝุ่น/กันน้ำ ระดับ IP67 กระแสไฟชาร์จสูงสุด 15A ชนิด MPPT ผ่านการทดสอบมาตรฐาน IEC 61347-2-11 : 2001+AMD1 : 2017 และ IEC/EN 62509 : 2010, IEC/EN 62509 : 2011
12. ชุดโคมไฟผ่านการทดสอบการป้องกันฝุ่น/กันน้ำ ระดับ IP66 ตามมาตรฐาน IEC 60529
13. ชุดโคมไฟผ่านการทดสอบ มาตรฐาน มอก. 1955 - 2551 หัวข้อ การแพร่สัญญาณรบกวนทางแม่เหล็กไฟฟ้าที่แผ่กระจายเป็นคลื่น 30 MHz - 300 MHz

(ลงชื่อ).....ประธานกรรมการ

(ลงชื่อ).....กรรมการ

(ลงชื่อ).....กรรมการ

<u>หมายเหตุ</u> :

ข้อกำหนดในการติดตั้งผลิตภัณฑ์

1. ผู้ซื้อและผู้จำหน่ายจะต้องสำรวจพื้นที่ รวมถึงตกลงและยืนยันจุดติดตั้งร่วมกัน โดยผู้จำหน่ายจะทำหนังสือยืนยันจุดติดตั้งเป็นลายลักษณ์อักษรและให้ผู้มีอำนาจทั้งสองฝ่ายลงนามตกลงและรับทราบ

2. จุดติดตั้งต้องไม่มีสิ่งบดบังแสงแดด สำหรับการชาร์จเก็บพลังงาน เช่น ต้นไม้ อาคาร รั้วกั้น ป้ายทางจราจร ป้ายโฆษณา เป็นต้น หากพื้นที่จุดติดตั้งมีสิ่งบดบังที่ต้องแก้ไข ผู้จำหน่ายจะแจ้งหนังสือเป็นลายลักษณ์อักษรให้ผู้ซื้อทราบเพื่อดำเนินการแก้ไขดังกล่าว โดยผู้ซื้อเป็นผู้รับผิดชอบค่าใช้จ่ายในการจัดการแก้ไขสิ่งที่บดบังแผงเซลล์แสงอาทิตย์ทั้งสิ้น หากผู้ซื้อไม่ดำเนินการแก้ไข และ/หรือ ยืนยันที่ติดตั้งในจุดดังกล่าว จะถือว่าจุดติดตั้งนั้นไม่อยู่ในเงื่อนไขการรับประกัน

และผู้จำหน่ายจะออกหนังสือเพื่อให้ผู้ซื้อยืนยันการติดตั้งจุดที่อยู่นอกเหนือเงื่อนไขการรับประกันและลงนามโดยผู้มีอำนาจของผู้ซื้อ

3. กรณีมีการเปลี่ยนแปลงจุดติดตั้งหลังจากที่มีการยืนยันจุดติดตั้งเป็นลายลักษณ์อักษรร่วมกันแล้ว ผู้ซื้อต้องเป็นผู้รับผิดชอบค่าใช้จ่ายที่ดำเนินการแล้วทั้งหมดก่อนการเปลี่ยนแปลง ได้แก่ ค่าดำเนินการ ค่าขนย้าย ค่าวัสดุ/อุปกรณ์ ค่าแรง รวมถึงค่าใช้จ่ายอื่น ๆ ที่เกิดขึ้นตามจริง

4. หลังจากผู้จำหน่ายส่งมอบงานแล้ว ผู้ซื้อเป็นผู้รับผิดชอบในดำเนินการที่เกี่ยวข้องกับผลิตภัณฑ์ ค่าใช้จ่ายและ/หรือค่าเสียหายที่เกิดขึ้นทั้งสิ้น ซึ่งอยู่นอกเหนือขอบเขตการรับประกันของผู้จำหน่าย อาทิเช่น อุบัติเหตุรถชน ต้นไม้ กิ่งไม้ล้มทับ/หล่นใส่ผลิตภัณฑ์ ต้นไม้บดบังแผงเซลล์แสงอาทิตย์ ภัยพิบัติ โจรกรรม ฯลฯ

เงื่อนไขการรับประกันผลิตภัณฑ์

1. ผลิตภัณฑ์มีระยะเวลาการรับประกัน 2 ปี นับจากวันส่งมอบงานโดยรวมค่าใช้จ่ายในการเปลี่ยนและติดตั้งผลิตภัณฑ์ที่อยู่ในเงื่อนไขการรับประกัน

2. ผู้จำหน่ายรับประกันความเสียหายซึ่งเกิดจากความบกพร่องของสินค้าจากการใช้งานตามปกติวิสัย หรือชำรุดเสียหายซึ่งเกิดจากความบกพร่องจากมาตรฐานการผลิต

3. ผู้จำหน่ายไม่รับประกันการชำรุดเสียหายที่เกิดจากการใช้งานผลิตภัณฑ์ที่ไม่ถูกต้อง หรือผู้หนึ่งผู้ใดเจตนาทำให้สินค้าเสียหาย หรือผู้หนึ่งผู้ใดที่ไม่ได้รับมอบหมายจากผู้จำหน่าย เข้าดำเนินการกระทำจนเป็นเหตุให้ผลิตภัณฑ์เสียหายหรือเสียหายจากภัยธรรมชาติ หรืออุบัติเหตุ เช่น รถเฉี่ยวชน กิ่งไม้หัก เป็นต้น

การบริการหลังการขาย

1. ผู้ซื้อสามารถติดต่อรับบริการขายได้ที่ บริษัท เรเซอร์การไฟฟ้า (ประเทศไทย) จำกัด

2. กรณีการแจ้งซ่อมบำรุง ให้ผู้ซื้อทำหนังสือแจ้งซ่อมมายังผู้จำหน่ายโดยระบุเลขจุดติดตั้ง ภาพถ่ายช่วงกลางวันและกลางคืนของจุดนั้น ๆ และชื่อและเบอร์โทรศัพท์สำหรับติดต่อกลับ โดยผู้จำหน่ายจะรับแจ้งซ่อมบำรุงเมื่อได้รับข้อมูลครบถ้วนแล้ว

หมายเหตุ : ประกาศขึ้นบัญชีนวัตกรรมไทย ฉบับเพิ่มเติม ตุลาคม 2566 (มีผู้แทนจำหน่าย 23 ราย)

1. ในบัญชีนวัตกรรมไทย ฉบับเพิ่มเติม เมษายน 2567 แก้ไขรายละเอียด ดังนี้
   - 1.1 แก้ไขคุณลักษณะเฉพาะข้อ 6. แบตเตอรี่ จาก ขนาด 12.8V 60Ahr เป็น ขนาด 12.8V ≥ 60Ahr
   - 1.2 แก้ไขหมายเหตุเงื่อนไขการรับประกันผลิตภัณฑ์ จาก ระยะเวลารับประกัน 1 ปี เป็น ระยะเวลารับประกัน 2 ปี
   - 1.3 เพิ่มผู้แทนจำหน่าย จำนวน 3 ราย
   - 1.4 ยกเลิกผู้แทนจำหน่าย 10 ราย
2. ในบัญชีนวัตกรรมไทย ฉบับเพิ่มเติม ตุลาคม 2568 แก้ไขรายละเอียด ดังนี้
   - 2.1 ยกเลิกผู้แทนจำหน่าย จำนวน 6 ราย และเพิ่มผู้แทนจำหน่าย จำนวน 3 ราย
   - 2.2 แก้ไขคุณลักษณะเฉพาะข้อ 4. จาก น้ำหนักโคมไฟทั้งชุดประมาณ 27 กิโลกรัม เป็น และน้ำหนักโคมไฟทั้งชุด 26 กิโลกรัม (±1 กิโลกรัม)
3. ยกเลิกผู้แทนจำหน่าย จำนวน 1 ราย และเพิ่มผู้แทนจำหน่าย จำนวน 1 ราย ในบัญชีนวัตกรรมไทย ฉบับเพิ่มเติม กรกฎาคม 2569

++++++++++++++++++++

(ลงชื่อ).....ประธานกรรมการ
(ลงชื่อ).....กรรมการ
(ลงชื่อ).....กรรมการ