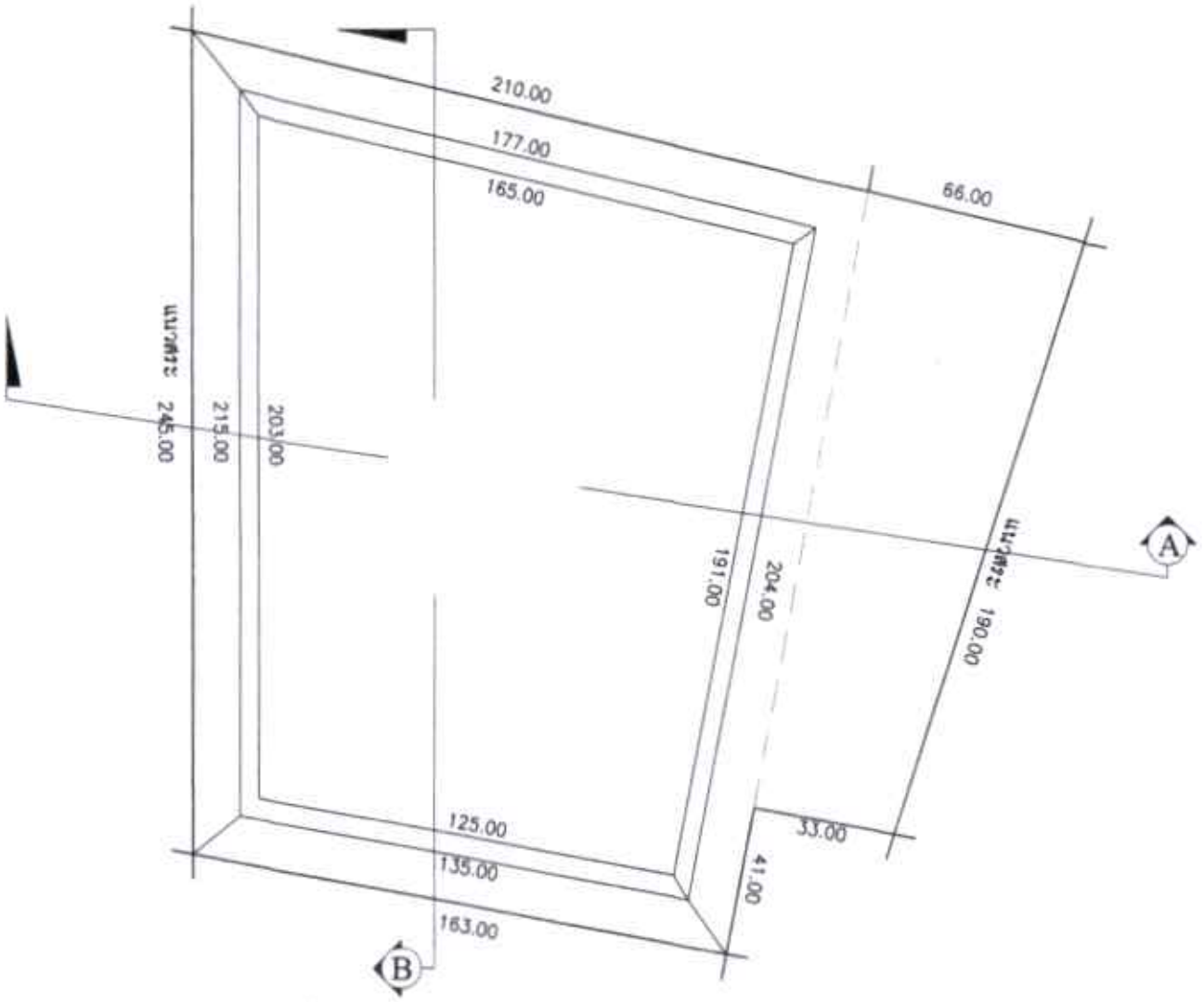
ที่ตั้งโครงการ

แผนที่แสดงที่ตั้งโครงการ

NO SCALE

กรมการปกครอง กระทรวงมหาดไทย	
โครงการ : ชุดตรวจประชาชนสัญจร	
สถานที่ : ณ ศาลา ๑ หลังแรก จ.ปัตตานี	
ตำแหน่ง : ประธาน นายสุวิทย์ เลิศนนทพันธ์ นายอำเภอหนองจิก	
ผู้ตรวจแบบ : นายสุวิทย์ ศรีบุรินทร์ นายอำเภอเมืองปัตตานี	
ตำแหน่ง นายสุวิทย์ ศรีบุรินทร์ นายอำเภอเมืองปัตตานี	
เจ้าของแบบ นายสุวิทย์ ศรีบุรินทร์ นายอำเภอเมืองปัตตานี	
ผู้ออกแบบ นายสุวิทย์ ศรีบุรินทร์ นายอำเภอเมืองปัตตานี	
แบบแสดง : -	
มาตราส่วน :	
วันที่ :	
มาตราส่วน : -	
DRAWING No. | TOTAL SHEETS	
- | -	

ทิศเหนือ



แผนผัง
No Scale

หมายเหตุ - ขนาดกว้างเฉลี่ย 186.50 ม. ยาวเฉลี่ย 238.00 ม. ขุดลึก 2.00 ม.
หรือปริมาณดินขุด 61,244.00 ลบ.ม.

กองช่าง
องค์การบริหารส่วนตำบลคานสา

โครงการ :
ขุดลอกสระหนองคานสา

สถานที่ :
ม.1 ต.คานสา อ.ห้วยราช จ.บุรีรัมย์

ตำแหน่ง : ออกแบบ
นายอภิสิทธิ์ เสียบแหลมดี
นายช่างโยธาอาวุโส

เขียนแบบ
นายพิทยรณ ธนันรัมย์
นายช่างโยธาชำนาญงาน

ตรวจสอบ
นายอภิสิทธิ์ เสียบแหลมดี
นายช่างโยธาอาวุโส รักษาราชการแทน
ผู้อำนวยการกองช่าง

เห็นชอบ
นายกฤษณะ ปริญญาศิลป์
ปลัด อบต. คานสา

อนุมัติ
นายแดง ธนันรัมย์
นายก อบต.

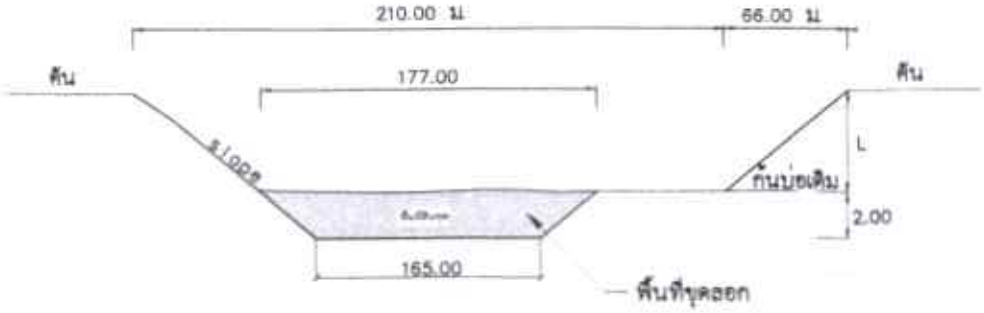
แบบแสดง :
-

มาตราส่วน :

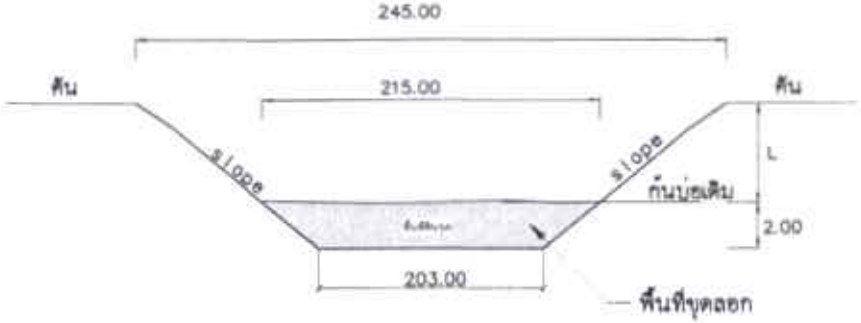
วันที่ :

เลขที่แบบ : -

DRAWING No.	TOTAL SHEETS
-	-



รูปตัด A
No Scale



รูปตัด B
No Scale

กองช่าง
องค์การบริหารส่วนตำบลตาเสา

โครงการ :

ขุดลอกสระหนองตาเสา

สถานที่ :

ม.1 ต.ตาเสา อ.ห้วยราช
จ.บุรีรัมย์

ตำแหน่ง : ออกแบบ

นายธวัชชัย เสียบแหลมดี
นายช่างโยธาชำนาญงาน

เขียนแบบ :

นายพีรพรรณ ธนันรัมย์
นายช่างโยธาชำนาญงาน

ตรวจสอบ

นายธวัชชัย เสียบแหลมดี
นายช่างโยธาชำนาญงาน หัวหน้าฝ่ายการแผน
ผู้อำนวยการกองช่าง

เห็นชอบ

นายสมชัย ปิ่นเกษ
ปลัด อบต.ตาเสา

อนุมัติ

นายสมพง ธนันรัมย์
นายก อบต.

แบบแสดง :

-

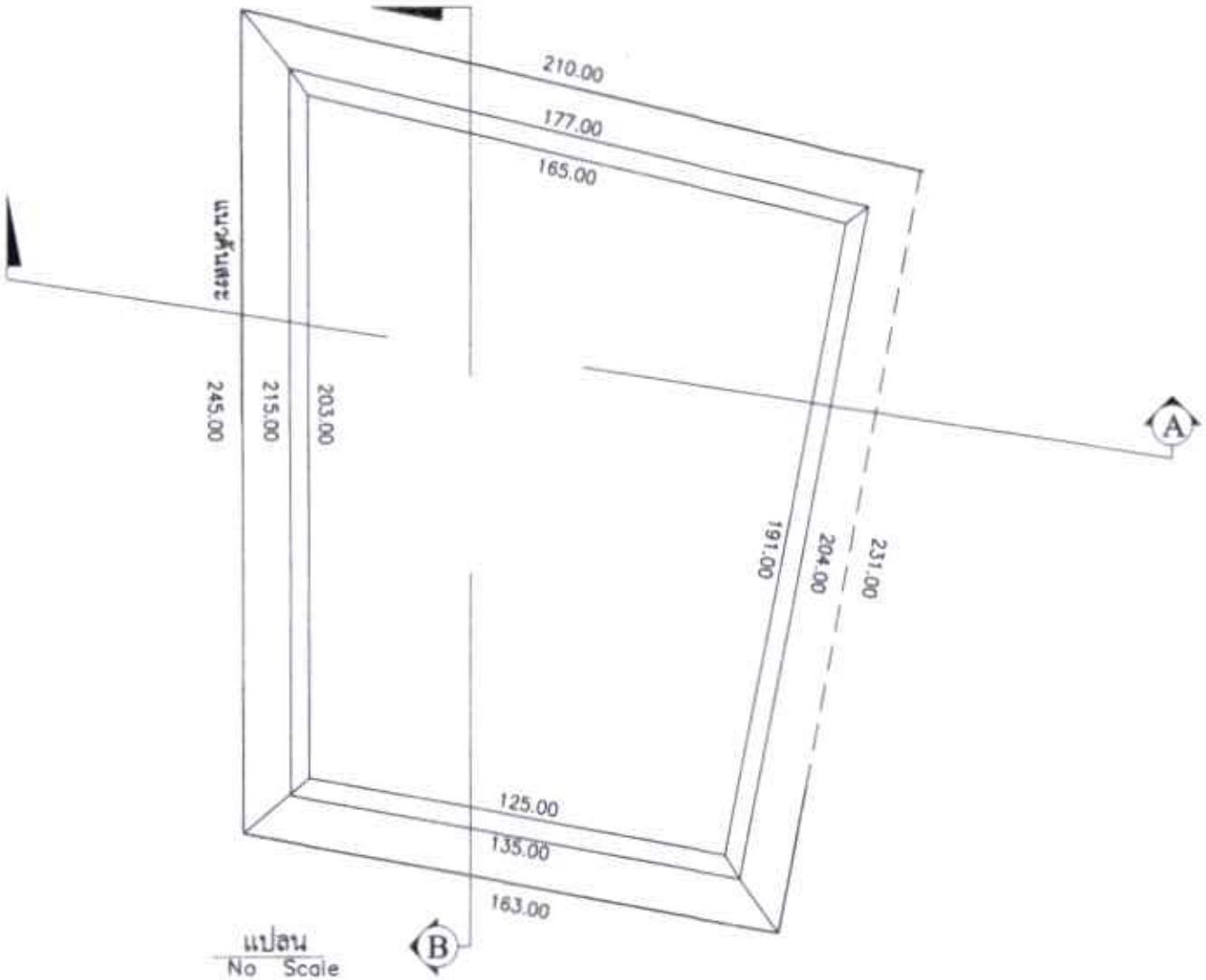
มาตราส่วน :

วันที่ :

เลขที่แบบ : -

DRAWING No.	TOTAL SHEETS
-	-

ทิศเหนือ



แปลน
No Scale

หมายเหตุ - ขนาดกว้างเฉลี่ย 186.50 ม. ยาวเฉลี่ย 238.00 ม. ชุดลึก 2.00 ม.
หรือปริมาณดินขุด 61,244.00 ลบ.ม.

กองช่าง
องค์การบริหารส่วนตำบลคานสา

โครงการ :
ขุดลอกสระหนองคานสา

สถานที่ :
ม.1 ต.คานสา อ.ห้วยราช จ.บุรีรัมย์

สำรวจ ออกแบบ
นายอดิศร เสียบแหลมดี
นายช่างโยธาชำนาญงาน

เขียนแบบ : ✓
นายพิรพรรณ ธนันรัมย์
นายช่างโยธาชำนาญงาน

ตรวจสอบ
นายอดิศร เสียบแหลมดี
นายช่างโยธาชำนาญงาน หัวหน้าสำนักงานปลัด
ผู้อำนวยการกองช่าง

เห็นชอบ
นายสมบูรณ์ ปิ่นวิเศษ
ปลัด อบต. คานสา

อนุมัติ
นายสมคง ธนันรัมย์
นายก อบต.

แบบมาตรฐาน :
-

มาตราส่วน :

วันที่ :

เลขที่แบบ : -

DRAWING No.	TOTAL SHEETS
-	-