โครงการก่อสร้างป้ายประชาสัมพันธ์ขององค์การบริหารส่วนจังหวัดสระบุรี
ตำบลปากเพรียว อำเภอเมืองสระบุรี จังหวัดสระบุรี

คณะกรรมการจัดทำแบบรูปรายการงานก่อสร้าง
ตามคำสั่ง อบจ.สบ. 1209 / 2569
ลงวันที่ 21 เม.ย. 2569
แบบแปลนเลข อ. 83 / 2568

.....ประธานกรรมการ
.....กรรมการ
.....กรรมการ
.....กรรมการ
.....กรรมการ

ฝ่ายออกแบบ ส่วนควบคุมการก่อสร้าง
สำนักช่าง

องค์การบริหารส่วนจังหวัดสระบุรี
อ 83 / 2569

สัญลักษณ์แบบ

หน้าตัดวัสดุ

- ดิน
- ทราย
- คอนกรีต
- อิฐมอญ
- ไม้(ยังไม่ได้ไส
- ไม้(ไสเรียบ)

สัญลักษณ์รูปตัด

ชื่อรูปตัด
A
A-00
เลขหน้ารูปตัด

สัญลักษณ์แบบขยาย

เลขแบบขยาย
1
A-00
เลขหน้าแบบขยาย

เส้นบอกระยะ

0.91 ศูนย์กลาง ถึง ศูนย์กลาง
0.91 ศูนย์กลาง ถึง ริม
0.91 ริม ถึง ริม

สัญลักษณ์ห้อง

ชื่อห้อง
รับแขก
FI +1.50 CI 2.80
ระดับท้องฝ้าเพดาน
สัญลักษณ์ฝ้าเพดาน
ระดับพื้น
สัญลักษณ์พื้น

สัญลักษณ์รูปด้าน

ชื่อรูปด้าน
3
2
4
1

สัญลักษณ์หน้าต่าง

ประตู
หมายเลขประตู

สัญลักษณ์ประตู

ประตู
หมายเลขประตู

สัญลักษณ์แนวตัด

ประตู
หมายเลขประตู

สัญลักษณ์ผนัง

ผนัง
หมายเลขผนัง

สัญลักษณ์เสา

ชื่อแนวเสา
1
A

ลำดับที่	ครุภัณฑ์และวัสดุอุปกรณ์อื่นๆที่เกี่ยวข้อง	จำนวน
1	โครงสร้างป้ายเหล็กสำหรับติดตั้งจอ LED แบบ Full Color Display Outdoor	1 ป้าย
2	จอภาพอิเล็กทรอนิกส์แบบติดตั้งภายนอกอาคาร (LED Full Color Display Outdoor)	1 ชุด
3	หลอด LED (LED lamp)	1 ชุด
4	เครื่องควบคุมการส่งสัญญาณ Video Controller	1 เครื่อง
5	ซอฟท์แวร์ควบคุมการเล่นสื่อ	1 ชุด
6	ระบบไฟฟ้า (AC Power)	1 ชุด
7	เครื่องจ่ายกระแสไฟฟ้าสำรองต่อเนื่อง ขนาดไม่น้อยกว่า 1500VA /1050 Watts	1 เครื่อง
8	เครื่องคอมพิวเตอร์สำหรับงานประมวลผล	1 เครื่อง
9	การติดตั้ง ฝึกอบรม และการสนับสนุนการแก้ไขปัญหาทางเทคนิค	1 ชุด
10	การรับประกันและสำรองอะไหล่ของระบบจอ LED Full Color และระบบควบคุมทั้งหมด	1 ชุด

แบบสถาปัตยกรรม

ลำดับ	รายการ	เลขที่หน้า
A-01	สารบัญแบบ รายการวัสดุ	1
A-02	รายการประกอบแบบก่อสร้าง	2
A-03	ภาพสถานที่ดำเนินการ , ผังบริบทภูมิทัศน์	3
A-04	รายละเอียดครุภัณฑ์และวัสดุอุปกรณ์อื่นๆที่เกี่ยวข้อง	4
A-05	รายละเอียดครุภัณฑ์และวัสดุอุปกรณ์อื่นๆที่เกี่ยวข้อง	5
A-06	รูปด้านหน้า ,รูปด้านข้าง	6
A-07	รูปด้านหลัง ,รูปด้านข้าง	7
A-08	แบบขยายเพลท	8
A-09	แบบขยายโครงสร้างเหล็ก	9
A-10	แบบขยายฐานราก	10

1. วัตถุประสงค์ ด้วยองค์การบริหารส่วนจังหวัดสระบุรี จะดำเนินการก่อสร้างป้ายประชาสัมพันธ์ LED รายละเอียดดังต่อไปนี้
   1.1 ก่อสร้างป้ายประชาสัมพันธ์ LED ขนาด 4.00x6.00 เมตร
2. รายละเอียดการก่อสร้างทั่วไป
   2.1 การก่อสร้างตามสัญญา ต้องให้เป็นไปตามแบบแปลนและรายละเอียดการก่อสร้างทุกประการ
   2.2 ผู้รับจ้างรับรองว่า ได้ตรวจดูแบบแปลน แผนผังและรายละเอียดต่างๆ โดยถี่ถ้วนและเข้าใจความหมายโดยแจ่มแจ้งทุกอย่างแล้ว
   2.3 ในขณะที่ผู้รับจ้างกำลังทำการก่อสร้าง หากปรากฏว่าแผนผังหรือรายละเอียดส่วนใดส่วนหนึ่ง คลาดเคลื่อนบกพร่อง หรือขัดแย้งกัน ผู้รับจ้างสัญญาว่าจำทำการแก้ไขและดำเนินการก่อสร้างตามคำแนะนำของผู้รับจ้างทันที ในเมื่อการแก้ไขนั้นไม่ผิดไปจากรายการสำคัญในแผนผังแต่เป็นส่วนที่จำเป็นต้องกระทำเพื่อให้การก่อสร้างสำเร็จไปโดยเรียบร้อย ผู้รับจ้างจะต้องยอมรับทำงานนั้นๆให้เรียบร้อย โดยไม่คิดค่าจ้างนอกเหนือจากไปจากที่ได้ตกลงกันไว้
   2.4 ผู้รับจ้างจะต้องเป็นผู้รับผิดชอบต่อความเสียหายใดๆ อันเกิดแก่ อาคาร งานประปา โทรศัพท์ ไฟฟ้า ผู้รับจ้างจะต้องทำการระมัดระวัง หรือซ่อมแซมให้อยู่ในสภาพเดิม
   2.5 ผู้รับจ้างจะต้องทำรั้วป้องกันอันตรายโดยใช้วัสดุที่แข็งแรงเพียงพอ และจุดโคมไฟสัญญาณ เพื่อป้องกันอันตรายอันจะเกิดกับยวดยานนักเรียนและประชาชนที่สัญจร ไป-มา
   2.6 ในการก่อสร้างให้ทำติดต่อกันเป็นช่วงยาว ห้ามทำการก่อสร้างเป็นช่วงๆ นอกจากกรณีจำเป็น และได้รับการอนุมัติจากผู้ควบคุมงานเป็นลายลักษณ์อักษร
   2.7 ผู้รับจ้างต้องให้การจราจรผ่าน ไป-มา ได้สะดวก ตั้งแต่เริ่มงานก่อสร้าง จนกระทั่งแล้วเสร็จสมบูรณ์ และจะต้องติดตั้งเครื่องหมายจราจรและสิ่งประกอบอื่นตามแบบกรมการขนส่งทางบก เพื่อความปลอดภัยแก้ยวดยานตั้งแต่เริ่มการก่อสร้างจนงานแล้วเสร็จ
   2.8 ผู้รับจากจะต้องเก็บกวดทำความสะอาดบริเวณสถานที่ก่อสร้างให้เรียบร้อยและพร้อมใช้งานได้ทันที เมื่อคณะกรรมการตรวจรับพัสดุรับงานเรียบรอยแล้ว
   2.9 ในกรณีที่ผู้รับจ้างทำการก่อสร้างงานต่างๆ ไม่เสร็จครบถ้วนตามเนื้องานที่กำหนดไว้ เนื่องจากมีอุปสรรคเกี่ยวกับสถานที่ก่อสร้างหรือเกี่ยวกับกรรมสิทธิ์ที่ดินหรือในด้านเทคนิคก่อสร้าง อบจ.จะตัดเงินค่าจ้างออกตามส่วนที่ไม่เสร็จครบถ้วนนั้น

*** หมายเหตุ ***

กรณีที่มีพื้นที่ที่ไม่สามารถก่อสร้างตามแบบและรายการก่อสร้าง ให้ผู้ควบคุมงานและกรรมการตรวจรับพัสดุพิจารณาปรับลดเงินค่าก่อสร้างหรือให้ก่อสร้างเพิ่มเติมในพื้นที่ที่เหมาะสมได้

คณะกรรมการจัดทำแบบรูปรายการงานก่อสร้
ตามคำสั่ง อบจ.สบ. 1103 / 2567
ลงวันที่ 21 เม.ย. 2569
แบบแปลนเลข อ.83 / 2568

.....ประธานกรรมการ
.....กรรมการ
.....กรรมการ
.....กรรมการ
.....กรรมการ

โครงการ
ก่อสร้างป้ายประชาสัมพันธ์
ขององค์การบริหารส่วนจังหวัดสระบุรี

ที่ตั้งโครงการ
องค์การบริหารส่วนจังหวัดสระบุรี
ตำบลปากเพรียว อำเภอเมืองสระบุรี จังหวัดสระบุรี

สำรวจออกแบบ	(นางสาวปัทมากรณ์ สุขเกษม) ผู้ช่วยวิศวกรโยธา
เขียนแบบ	(นางสาวรสริน ศรีเจิม) ผู้ช่วยสถาปนิก
วิศวกรโยธา	(นายพรชัย แก้วบังวัน) วิศวกรโยธาชำนาญการพิเศษ(วช.)
ตรวจ	(นายณัชากร ทองทัย) หัวหน้าฝ่ายออกแบบ รักษาการในตำแหน่งหัวหน้าฝ่ายสำรวจ
ตรวจ	(นายณัชากร ทองทัย) หัวหน้าฝ่ายออกแบบ
เห็นชอบ	(นายศิรพล บุญลือ) ผู้อำนวยการส่วนควบคุมการก่อสร้าง
เห็นชอบ	(นางสรารัตน์ สุขมะตัน) ผู้อำนวยการส่วนการโยธา รักษาราชการแทน ผู้อำนวยการสำนักช่าง
เห็นชอบ	(นางทิตยาพร เพชรประดับ) รองปลัดองค์การบริหารส่วนจังหวัด
เห็นชอบ	(นางสาวนิภา ประชีพฉาย) ปลัดองค์การบริหารส่วนจังหวัด
อนุมัติ	(นายสุรศักดิ์ สมภักดี) รองนายกองค์การบริหารส่วนจังหวัด ปฏิบัติราชการแทน นายกองค์การบริหารส่วนจังหวัด

แบบแสดง	สารบัญแบบ
มาตราส่วน	-
วัน/เดือน/ปี	
แบบเลขที่	อบจ.สบ 283 / 256 8
แผ่นที่ A-01	จำนวนแผ่น 10

รายการประกอบแบบก่อสร้างโดยย่อ

- ระดับในการก่อสร้าง คือระดับถนนสาธารณะภายนอก = +0.00
- งานโครงสร้าง
- ปูนซีเมนต์ปอร์ตแลนด์ ประเภทที่ 1 เช่นตราช้าง ตราเพชร ฯลฯ

คอนกรีตต้องมีกำลังอัดประลัยไม่น้อยกว่า 240 กก./ตร.ซม. มาตรฐานทรงลูกบาศก์ ที่มีอายุครบ 28 วัน (หรือตามวิศวกรกำหนด)

- ทราย เป็นทรายน้ำจืด มีเม็ดหยาบ คม แข็งแกร่ง สะอาด ปราศจากวัตถุอื่นเจือปน
- หิน จะต้องเป็นวัสดุที่แข็ง ไม่เปราะง่าย สะอาด ปราศจากวัตถุอื่นเจือปนต้องล้างในสะอาดก่อนใช้เสมอ
- น้ำ ต้องสะอาดปราศจากกรด ด่าง น้ำมัน และสารอินทรีย์อื่น ๆ
- แบบหล่อคอนกรีต ต้องตั้งให้ได้ศูนย์ แนว ระดับ และขนาดตามระบุในแบบ จะต้องประกอบด้วย

ไม้เคร่าค้ำยัน และอื่น ๆ เพื่อความแข็งแรงของแบบ ป้องกันการรั่วออกจากศูนย์และรอยรั่วไหลของ

คอนกรีตขณะเทแบบจะต้องทำความสะอาดก่อนทุกครั้ง

- การถอดแบบ แบบข้างทางแนวดิ่ง ถอดได้หลังจากเทได้ 48 ชั่วโมง แบบท้องคานหรือพื้นทางแนวนอนถอดได้หลังจากเท 14 วัน
- การผสมจะต้องให้คอนกรีตเข้าเป็นเนื้อเดียวกัน และถูกต้องตามหลักวิชาช่าง ห้ามนำคอนกรีตที่ผสมแล้วเกิน 30 นาทีมาใช้ก่อสร้าง
- การเทคอนกรีต ต้องใช้เครื่องเขย่าคอนกรีต เพื่อให้คอนกรีตแน่นทุกครั้ง
- การบ่มคอนกรีต ระหว่างที่คอนกรีตยังไม่แข็งตัว ต้องปกคลุมไม่ให้ถูกแสงแดดและป้องกันไม่ให้

คอนกรีตได้รับความกระทบกระเทือน เมื่อคอนกรีตแข็งตัวแล้ว จะต้องให้คอนกรีตชุ่มน้ำอยู่ตลอดเวลาไม่น้อยกว่า 7วัน

- เหล็กเสริม ใช้มาตรฐานอุตสาหกรรมดังนี้
- เหล็กกลมชนิดธรรมดา ø 6mm. ,9mm.ใช้เหล็กเกรดMILD STEEL SR-24
- เหล็กกลมชนิดข้ออ้อยขนาดตั้งแต่ ø10mm. ขึ้นไปใช้เหล็กเกรดHIGH TENSILE SD-40 หรือ SD-40T
- การต่อเหล็ก ระยะทาบไม่น้อยกว่า 50 เท่าของเส้นผ่าศูนย์กลางช่วงคานหรือพื้น
- การต่อเหล็กในคานและพื้น เหล็กล่างให้ต่อที่จุดรองรับ เหล็กบนให้ต่อกลางช่วงคาน หรือพื้น
- คานยื่นหรือพื้นยื่นห้ามต่อเหล็กต้องใช้เหล็กยาวตลอดความยาวที่กำหนดหรือไม่น้อยกว่า 0.75 ม.ฝังในคานหรือเสา
  - หมวดงานเหล็กรูปพรรณ

1 เหล็กโครงสร้างรูปพรรณ MILD STEELที่รับประกันคลากต่ำสุดไม่น้อยกว่า 2,400 กก./ตร.ซม.

2 การเก็บรูปพรรณทั้งที่ประกอบแล้วและยังไม่ได้ประกอบ จะต้องเก็บไว้บนพื้นยกเหนือพื้นดิน

จะต้องรักษาเหล็กให้ปราศจากฝุ่น ไขมัน หรือสิ่งแปลกปลอมอื่น ๆ และต้องระวังรักษาอย่าให้เหล็กเป็นสนิม

3 รายละเอียดในการต่อให้เป็นไปตามที่ระบุในแบบทุกประการและมาตรฐานตามหลักของวิศวกรรมสถานแห่งประเทศไทย

4 การเจาะ หรือตัด หรือกดระลุ ให้เป็นรูต้องกระทำตั้งฉากกับผิวของเหล็กและห้ามขยายรูด้วย ความร้อนเป็นอันขาด

รูจะต้องเรียบร้อยปราศจากรอยขาดหรือแหว่ง อันเกิดจากการเจาะด้วยสว่านให้ลัดออกให้หมดด้วยเครื่องมือโดยสบมุม 2 ม.ม.

ช่องเปิดอื่นๆ นอกจากที่ระบุไว้ในแบบ ให้ลัดทำแบบเพื่อขออนุมัติจากวิศวกร

- การเชื่อม

1 ให้เป็นไปตามมาตรฐาน AWS สำหรับการเชื่อมในงานก่อสร้างอาคาร ลวดเชื่อมที่ใช้จะต้องมีกำลังดึงไม่น้อยกว่า 4,200 ksc

2 ผิวหน้าที่จะทำการเชื่อมจะต้องสะอาดปราศจากสะเก็ด ตะกรัน สนิม ไขมัน สี และวัสดุแปลกปลอมอื่นๆ

ที่จะทำให้เกิดผลเสียต่อการเชื่อมได้

3 ในระหว่างการเชื่อม จะต้องยึดชิ้นส่วนติดกันให้แน่นเพื่อผิวแนบสนิทสามารถอุดได้โดยง่าย

4 หากสามารถปฏิบัติได้ให้พยายามเชื่อมในตำแหน่งราบ

5 ให้วางลำดับการเชื่อมให้ดีเพื่อหลีกเลี่ยงการบิดเบี้ยว และหน่วยแรงตกค้างในระหว่างกระบวนการเชื่อม

6 ในการเชื่อมแบบชน จะต้องเป็นลักษณะที่จะให้ได้งานโดยสมบูรณ์ โดยมีให้มีกระเปาะตะกรัน

7 ชิ้นส่วนที่จะต่อเชื่อมแบบทาบ จะต้องวางให้ใกล้ชิดกันที่สุดเท่าที่จะมากได้ และไม่ว่ากรณีใดจะต้องห่างกันไม่เกิน 6 มม.

8 ช่างเชื่อม จะต้องใช้ช่างเชื่อมที่มีความชำนาญเท่านั้นและเพื่อเป็นการพิสูจน์ถึงความสามารถจะต้องมีการทดสอบ

ความชำนาญของช่างเชื่อมทุกๆคน

- การประกอบในสนาม จะต้องทำนั่งร้าน ค้ำยัน ยึดโยง ฯลฯ ให้พอเพียงเพื่อยึดโครงสร้างให้แน่นหนา

และอยู่ในแนว และตำแหน่งที่ต้องการ และเพื่อความปลอดภัยต่อผู้ปฏิบัติงานหนาว่างานประกอบจะเสร็จเรียบร้อยและแข็งแรงดีแล้ว

- ระบบกันซึม ส่วนของพื้นหลังคา ค.ส.ล. ,กันสาดค.ส.ล. ,ระเบียง ,พื้นค.ส.ล.ชั้นล่าง ,พื้นห้องน้ำให้พ่น

น้ำยากันซึมที่ได้มาตรฐาน ตามคำแนะนำของบริษัทผู้ผลิต การเทคอนกรีตกระทำแบบต่อเนื่อง ทำทางลาดให้ระบายน้ำได้สะดวก

- มาตรฐานการก่อสร้างให้เป็นไปตามหลักวิศวกรรม และมาตรฐาน วสท.การเปลี่ยนแปลงแก้ไขต้องแจ้งวิศวกรให้ทราบก่อนทุกครั้ง
- งานพื้น ตลส. พื้นหล่อในที่ ผิวบุด้วยวัสดุตามระบุในแบบและรายการพื้น
- งานผ้าเพดาน ตามระบุในรายการผ้าเพดาน และแบบผังผ้าเพดาน
- งานหลังคาแผ่นเหล็กเคลือบสีรีดลอนการติดตั้งให้ทำตามคำแนะนำของบริษัทผู้ผลิต
- งานประตู-หน้าต่าง ตามรายละเอียดที่ระบุไว้ในรายการประตู-หน้าต่าง
- การทาสี สีภายนอกใช้สี SUPERSHIELD หรือเทียบเท่าและสีภายในให้ใช้สี(สำหรับทาภายในเนื้อพื้น)ACRYLIC EMULSION

ของ BEGER,CAPTAIN,TOA หรือเทียบเท่า วิธีทาสีให้ถูกต้องตามคำแนะนำของบริษัทผู้ผลิตและหลักวิชาช่าง สำหรับไม้และ

เหล็กให้ใช้สีน้ำมันพร้อมสีรองพื้นไม้อลูมิเนียม และรองพื้นเหล็กZINC CHROMATE

- งานระบบสุขาภิบาล ตามระบุในแบบและท่อต่างๆ ต้องมีตรารับรองคุณภาพมาตรฐานของกระทรวงอุตสาหกรรม

หากรายละเอียดในแบบแปลนไม่สมบูรณ์ ผู้รับจ้างจะต้องจัดทำ SHOP DRAWING แสดงการเดินท่อจริง โดยเฉพาะของห้องน้ำ

ซึ่งมีการเดินท่อ ระบายอากาศ ให้ผู้ออกแบบพิจารณาก่อนดำเนินการติดตั้ง

- งานสุขภัณฑ์ให้ใช้สุขภัณฑ์ ของ AMERICAN STANDARD ,COTTO พร้อมอุปกรณ์ตามระบุในแบบ หรือเทียบเท่า
- งานไฟฟ้า ตามระบุในแบบไฟฟ้าซึ่งจะต้องเช็คตำแหน่งของดวงโคม สวิทช์ บล๊ก และอุปกรณ์อื่นๆให้ได้มาตรฐานของการไฟฟ้า
- ถ้าปรากฏว่าแบบแปลนหรือรายการส่วนใดไม่ถูกต้อง ต้องแจ้งให้สถาปนิก หรือ ผู้ควบคุมงานทราบทันที เพื่อจะได้แก้ไขให้

ถูกต้องโดยถือ เอาความถูกต้องในวิชาช่าง และความเหมาะสมเป็นหลัก

- พัสดุประเภทวัสดุหรือครุภัณฑ์ที่ใช้ในงานก่อสร้างต้องเป็นพัสดุที่ผลิตภายในประเทศ ตามเงื่อนไข ดังนี้

ต้องใช้วัสดุก่อสร้างหรือครุภัณฑ์ที่เป็นส่วนหนึ่งของงานก่อสร้าง(ถ้ามี) โดยต้องเป็นวัสดุก่อสร้างหรือครุภัณฑ์ที่เป็นผลิตภัณฑ์ที่ผลิตภายในประเทศไม่น้อยกว่าร้อยละ 60 ของมูลค่าวัสดุก่อสร้างที่ใช้ในโครงการก่อสร้างนี้ ทั้งนี้หากงานก่อสร้างมีวัสดุก่อสร้างที่เป็นเหล็กจะต้องใช้วัสดุก่อสร้างที่เป็นเหล็กซึ่งเป็นสินค้าผลิตภายในประเทศไม่น้อยกว่าร้อยละ 90 ของปริมาณเหล็กที่ใช้ตามสัญญาก่อสร้างนี้

ผู้รับจ้างต้องจัดทำแผนการใช้พัสดุที่ผลิตภายในประเทศ ภายใน 60 วัน

นับถัดจากวันที่ได้ลงนามสัญญา เพื่อให้คณะกรรมการตรวจรับพัสดุพิจารณาต่อไป

คณะกรรมการจัดทำแบบรูปรายการงานก่อสร้าง
ตามคำสั่ง อบจ.สบ. 1203 / 2569
ลงวันที่ 21 เม.ย. 2569
แก้ไขปรับปรุงแปลนเลข ต. 83 / 2568
ประธานกรรมการ
กรรมการ
กรรมการ
กรรมการ

โครงการ
ก่อสร้างป้ายประชาสัมพันธ์
ขององค์การบริหารส่วนจังหวัดสระบุรี

ที่ตั้งโครงการ
องค์การบริหารส่วนจังหวัดสระบุรี
ตำบลปากเพรียว อำเภอเมืองสระบุรี จังหวัดสระบุรี

สำรวจ ออกแบบ	(นางสาวปัทมาภรณ์ สุขเกษม) ผู้ช่วยวิศวกรโยธา
เขียนแบบ	(นางสุวรรณิน คำเจิม) ผู้ช่วยสถาปนิก
วิศวกรโยธา	(นายพรชัย แก้วบังวัน) วิศวกรโยธาชำนาญการพิเศษ(วช.)
ตรวจ	(นายฤชากร ทองทัย) หัวหน้าฝ่ายออกแบบ รักษาการในตำแหน่งหัวหน้าฝ่ายสำรวจ
ตรวจ	(นายฤชากร ทองทัย) หัวหน้าฝ่ายออกแบบ
เห็นชอบ	(นายจิรพล บุญลือ) ผู้อำนวยการส่วนควบคุมการก่อสร้าง
เห็นชอบ	(นางสรารัตน์ สุขะตัน) ผู้อำนวยการส่วนการโยธา รักษาราชการแทน ผู้อำนวยการสำนักช่าง
เห็นชอบ	(นางทิตยาพร เพชรประดับ) รองปลัดองค์การบริหารส่วนจังหวัด
เห็นชอบ	(นางสาวนิภา ประชีพฉาย) ปลัดองค์การบริหารส่วนจังหวัด
อนุมัติ	(นายสุรศักดิ์ สมภักดี) รองนายกองค์การบริหารส่วนจังหวัด ปฏิบัติราชการแทน นายกองค์การบริหารส่วนจังหวัด

แบบแสดง	
มาตราส่วน	
วัน/เดือน/ปี	
แบบเลขที่	อบจ.สบ 233 / 2568
แผ่นที่ A-02	จำนวนแผ่น 10

สถานที่ดำเนินการ

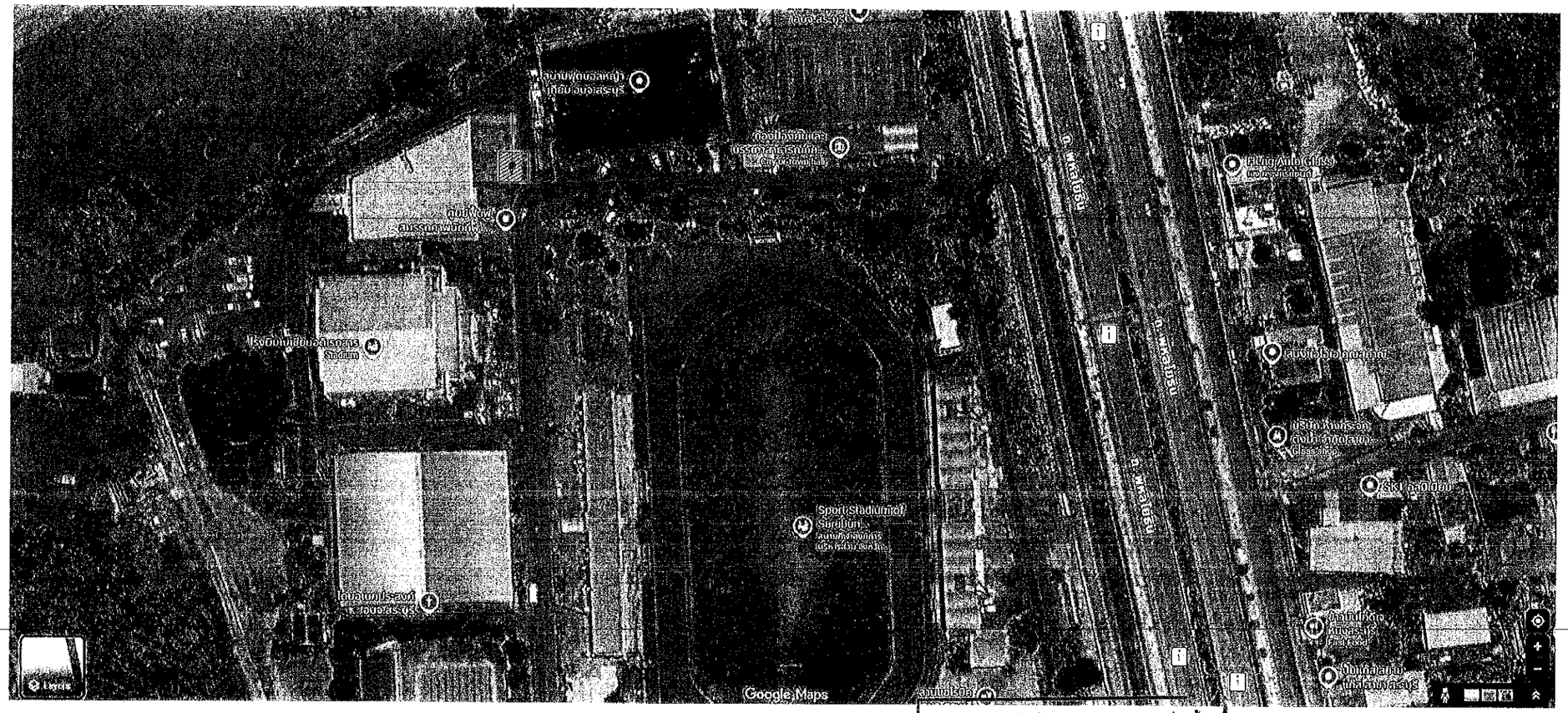

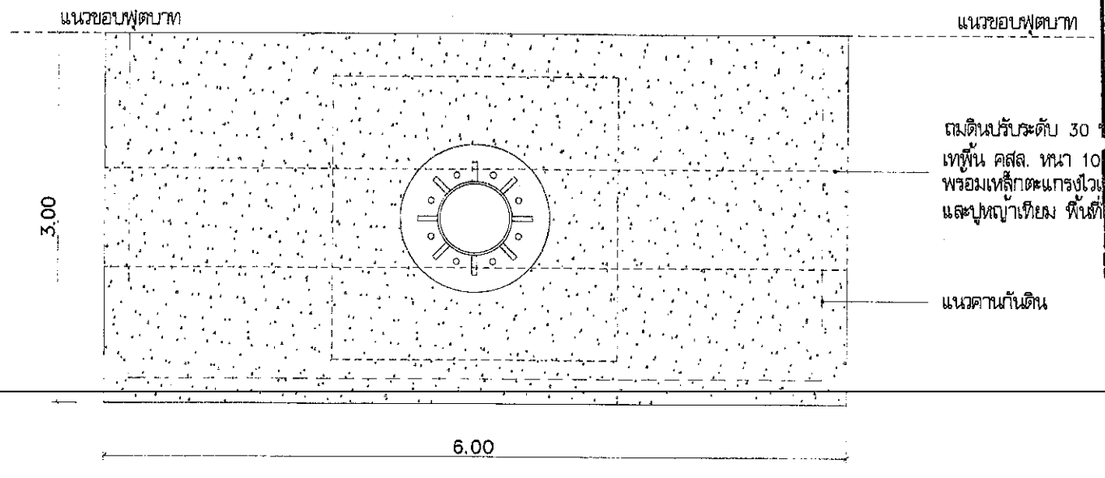

คณะกรรมการจัดทำแบบรูปรายการงานก่อสร้าง
ตามคำสั่ง อบจ.สบ. 1203 / 2569
ลงวันที่ 21 เม.ย. 2569
แบบแปลนเลข 083 / 2568
ประธานกรรมการ
กรรมการ
กรรมการ
กรรมการ
กรรมการ

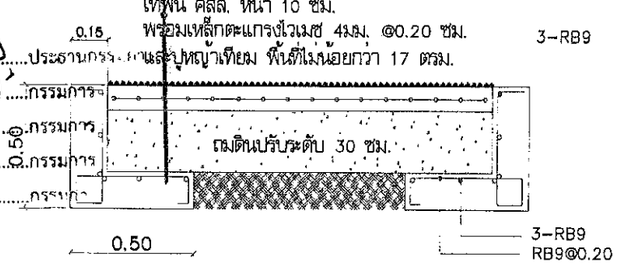

โครงการ
ก่อสร้างป้ายประชาสัมพันธ์
ขององค์การบริหารส่วนจังหวัดสระบุรี

ที่ตั้งโครงการ
องค์การบริหารส่วนจังหวัดสระบุรี
ตำบลปากเพรียว อำเภอเมืองสระบุรี จังหวัดสระบุรี

สำรวจ ออกแบบ	(นางสาวภัทมาภรณ์ สุขเกษม) ผู้ช่วยวิศวกรโยธา
เขียนแบบ	(นางสาวรสริน ศรีเจิม) ผู้ช่วยสถาปนิก
วิศวกรโยธา	(นายพรชัย แก้วบังวัน) วิศวกรโยธาชำนาญการพิเศษ(วช.)
ตรวจ	(นายฤชากร ทองทัย) หัวหน้าฝ่ายออกแบบ รักษาการในตำแหน่งหัวหน้าฝ่ายสำรวจ
ตรวจ	(นายฤชากร ทองทัย) หัวหน้าฝ่ายออกแบบ
เห็นชอบ	(นายศิรพล บุญลือ) ผู้อำนวยการส่วนควบคุมการก่อสร้าง
เห็นชอบ	(นางสรารัตน์ สุขมะตัน) ผู้อำนวยการส่วนการโยธา รักษาราชการแทน ผู้อำนวยการสำนักช่าง
เห็นชอบ	(นางทิตยาพร เพชรประดับ) รองปลัดองค์การบริหารส่วนจังหวัด
เห็นชอบ	(นางสาวนิภา ประชีพฉาย) ปลัดองค์การบริหารส่วนจังหวัด
อนุมัติ	(นายสุรศักดิ์ สมภักดี) รองนายกองค์การบริหารส่วนจังหวัด ปฏิบัติราชการแทน นายกองค์การบริหารส่วนจังหวัด

แบบแสดง	ภาพสถานที่ดำเนินการ , ผังบริเวณที่ตั้ง
มาตราส่วน	-
วัน/เดือน/ปี	
แบบเลขที่	อบจ.สบ 083/ 256 8
แผ่นที่ A-03	จำนวนแผ่น 10

รายละเอียดครุภัณฑ์และวัสดุอุปกรณ์อื่นๆที่เกี่ยวข้อง

1. โครงสร้างป้ายเหล็กสำหรับติดตั้งจอ LED แบบ Full Color Display Outdoor โดยมีรายละเอียด ดังนี้

โครงสร้างสำหรับติดตั้งจอ LED แบบ Full Color Display Outdoor เป็นโครงสร้างป้ายเหล็ก พร้อมฐานราก ค.ส.ล. และตอม่อ ค.ส.ล. ตามแบบแปลนขององค์การบริหารส่วนจังหวัดสระบุรี ที่ อ85/2568

2. จอภาพอิเล็กทรอนิกส์แบบติดตั้งภายนอกอาคาร (LED Full Color Display Outdoor) โดยมีรายละเอียด ดังนี้

2.1 เป็นจอ LED แบบ Full Color Display Outdoor ความละเอียดของจุดภาพ (Pixels) ในแนวนอน ไม่น้อยกว่า 960 จุดภาพความละเอียดของจุดภาพ (Pixels) ในแนวตั้งไม่น้อยกว่า 480 จุดภาพ

2.2 มีโครงสร้างการจัดเรียงแบบ Module Design มาเรียงต่อเชื่อมเป็นจอภาพ LED ขนาดใหญ่

2.3 LED Module ประกอบด้วย LED(LED lamp) ประกอบรวมกันเป็น Display Module และขนาดแผงโมดูลต้องไม่น้อยกว่า 192x192 มิลลิเมตร

2.4 LED Module ต้องมีความละเอียดจุดภาพไม่น้อยกว่า 32 x 32 จุดภาพ (Pixels) ต่อ 1 โมดูล

2.5 ขนาดของ Display Cabinet ไม่น้อยกว่า 960 x 960 มิลลิเมตร แสดงผลเต็มพื้นที่ป้าย ขนาด 24 ตารางเมตร ด้วยความละเอียดภาพไม่น้อยกว่า 160x160 จุดภาพ(Pixels) และมีระยะห่างระหว่างจุดภาพ(Pixels Pitch) ไม่เกิน 6 มิลลิเมตร

2.6 มีระยะการมองเห็นที่ดีที่สุด 6-60 เมตร ขึ้นไป

2.7 LED Module ออกแบบ และผลิตจากผู้ผลิตที่ได้รับการรับรองระบบบริหารคุณภาพตามมาตรฐาน ISO 9001:2008 โดยจะต้องมีสำเนาเอกสารแสดงการรับรองพร้อมลงนามลายเซ็นผู้มีอำนาจมาแสดง ในวันยื่นซอง

2.8 จอแสดงภาพถูกออกแบบมาให้สามารถเพิ่มขนาดในภายหลังได้ 2.9 จอแสดงภาพสามารถแสดงได้ทั้งภาพจริง ภาพเคลื่อนไหว ภาพวิดีโอ ภาพกราฟฟิก และตัวอักษร

2.9 จอแสดงภาพสามารถแสดงได้ทั้งภาพจริง ภาพเคลื่อนไหว ภาพวิดีโอ ภาพกราฟฟิก และตัวอักษร

2.10 จำนวนจุดภาพ (Pixels) ต่อตารางเมตรไม่น้อยกว่า 27,777/m^2 2.11 ในแต่ละจุดภาพ ใช้หลักการผสมสีของหลอด LED ได้แก่ สีแดง(Red) สีเขียว(Green) สีน้ำเงิน(Blue)

2.11 ในแต่ละจุดภาพใช้หลักการผสมสีของหลอด LED ได้แก่ สีแดง (Red) สีเขียว (Green) สีน้ำเงิน (Blue)

2.12 จำนวนจุดสีสูงสุดที่สามารถแสดงได้ไม่น้อยกว่า 281 ล้านสี ด้วยระดับความละเอียดสี 10 บิต(10-bit Processing) หรือดีกว่า

2.13 ต้องสามารถทำงานได้ดีในช่วงอุณหภูมิ -40 องศาเซลเซียส ถึง +85 องศาเซลเซียส

2.14 จอแสดงภาพสามารถทำงานได้ดีในช่วงความชื้นที่ 10% ถึง80% RH

2.15 จอแสดงภาพ LED มีความละเอียดแต่ละจุดภาพห่างกันไม่เกิน 6 มิลลิเมตร

2.16 จอแสดงภาพมีความสว่างไม่น้อยกว่า (Brightness) 6,000 mcd/m^2

2.17 จอแสดงภาพมีระดับป้องกันน้ำและฝุ่นละอองไม่น้อยกว่าระดับ IP65 ทั้งด้านหน้าและด้านหลัง

2.18 จอแสดงภาพ LED สามารถปรับเพิ่มหรือลดแสงสว่างได้

2.19 การใช้ไฟฟ้าของจอแสดงภาพ LED /ตารางเมตร Max Power ที่ 850W/m^2 ค่าเฉลี่ยการใช้พลังงานที่ 450W/m2

3. หลอด LED (LED lamp) โดยมีรายละเอียด ดังนี้

3.1 หลอด LED ที่ใช้เป็นหลอด LED ชนิด SMD3535 3in1 Outdoor Full Color ใน 1 หลอด ประกอบด้วย หลอดสีแดง สีเขียว และสีน้ำเงิน (R1, G1, B1)

3.2 หลอด LED สามารถทำงานได้ดีในช่วงอุณหภูมิ - 40°c ~ 80°c

3.3 หลอด LED มีอายุการใช้งานไม่น้อยกว่า 100,000 ชั่วโมง

3.4 หลอด LED ต้องมาจากผู้ผลิตที่ได้มาตรฐาน เช่น Nichia,Cree,Epistar หรือยี่ห้ออื่นที่เทียบเท่าโดยกรณีเทียบเท่าต้องมีเอกสารรับรองแนบ

3.5 LED Lamp มีองศามุมมองของหลอด แนวตั้ง 120 องศา แนวนอน 120 องศา

4. เครื่องควบคุมการส่งสัญญาณ Video Controller โดยมีรายละเอียด ดังนี้

4.1 ตัวเครื่องควบคุมต้องมีหน้าจอแสดงผล (LED Display) เพื่อใช้ในการตั้งค่า และดูสถานะการตั้งค่าต่างๆ ที่ได้ตั้งค่าเอาไว้

4.2 รองรับการเชื่อมต่อสัญญาณภาพเข้า (Input) อย่างน้อย 6 ช่องสัญญาณ

4.3 มีพอร์ตเชื่อมต่อแบบ DVI, HDMI, VGA, CVBS, DP และ USB เป็นอย่างน้อย

4.4 มีพอร์ตเสียงขาออกอย่างน้อย 1 ช่องสัญญาณ

4.5 มีช่องสัญญาณภาพสำหรับขยาย (Loop) อย่างน้อย 1 ช่องสัญญาณ

4.6 มีช่องสัญญาณภาพสำหรับต่อจอภาพ สำหรับสังเกตการณ์ (Monitor) อย่างน้อย 1 ช่างสัญญาณ

4.7 มีช่องเชื่อมต่อสัญญาณแบบ Ethernet จำนวน 4 ช่องเป็นอย่างน้อย และรองรับความละเอียดสูงสุด ที่ 2.36 ล้านจุดภาพ (Pixels) แนวนอนสูงสุด 3840 จุดภาพ (Pixels) และแนวตั้งสูงสุด 1920 จุดภาพ (Pixels)

4.8 รองรับการสลับสัญญาณแบบ Fade-in และ Fade-out ระหว่างช่องสัญญาณแต่ละช่องอย่างอิสระ

4.9 สามารถใช้งานฟังก์ชั่นการแสดงภาพซ้อนภาพ Function Picture-in-Picture (PIP) ได้

4.10 รองรับการต่อใช้งานมากกว่าสองเครื่องพร้อมกัน เพื่อควบคุมป้ายที่มีขนาดใหญ่ได้

4.11 สามารถปรับความสว่างของหน้าจอ LED DISPLAY จากเครื่องควบคุมได้ 100 ระดับ

4.12 สามารถทำงานทำได้ดีที่ (Operating Temperature) ที่ -20?C ~ +60?C และความชื้นสัมพันธ์(Operating Humidity) ที่ 10% RH ถึง 90% RH

4.13 มีชุดสายสัญญาณภาพ และอุปกรณ์ต่อพ่วงสำหรับควบคุมสั่งการป้ายได้ในระยะ 500 เมตร

5. ซอฟท์แวร์ควบคุมการเล่นสื่อ โดยมีรายละเอียด ดังนี้

5.1 ซอฟต์แวร์ชุดควบคุมการทำงานสั่งการด้วยคอมพิวเตอร์ สามารถป้อนข้อความอักษร ภาพนิ่ง หรือภาพเคลื่อนไหว รองรับ ไฟล์อย่างน้อยดังนี้
- ชนิดไฟล์รูปภาพ นามสกุลไฟล์ที่รองรับอย่างน้อย .BMP, .JPEG, .ICO, .PNG และ .Gif
- ชนิดไฟล์วิดีโอ นามสกุลไฟล์ที่รองรับอย่างน้อย .wmv,.asx,.asf,.mpeg1,.mpeg2,.mpeg4,.h.264,.x264,.divx,.mov,.mp4,.mkv,.avb,.avc1
- ชนิดไฟล์แฟลช นามสกุลไฟล์ที่รองรับอย่างน้อย .swf
- ชนิดออฟฟิศไฟล์ นามสกุลไฟล์ที่รองรับอย่างน้อย .docx, .doc, .xls, .xlsx, .txt
- ชนิดไฟล์เสียง นามสกุลไฟล์ที่รองรับอย่างน้อย .mp3, .wma

5.2 แสดงข้อความอักษรวิ่งซ้อนในภาพนิ่งหรือภาพเคลื่อนไหว พร้อมใส่กรอบวิ่งให้ข้อความได้

5.3 สามารถแสดงเวลาเป็น ชั่วโมง นาที วินาที และ วัน เดือน ปี ได้

5.4 รองรับการแสดงอุณหภูมิเป็นองศาเซลเซียส และองศาฟาเรนไฮต์ได้

5.5 สามารถตั้งเวลา เปิด-ปิด หรือ ตั้งเวลาการเล่นล่วงหน้าแบบอัตโนมัติในวันพิเศษ วันนักขัตฤกษ์ได้

5.6 สามารถตั้งรายการเล่น ตามช่วงเวลาที่ต้องการได้ โดยสามารถระบุเป็นวันศุกร์-อาทิตย์ วัน-เดือน-ปี และเวลาที่ต้องการได้

5.7 สามารถตั้งเวลาให้รายการเล่นแทรกเข้ามาเล่นทุกๆ กี่นาที หรือ กี่ชั่วโมงได้

5.8 สามารถแก้ไข เพิ่ม ลบ รายการเล่นได้อย่างอิสระ ในภายหลัง

5.9 สามารถเพิ่มหรือแบ่งส่วนหน้าต่างเล่น (Frame) ได้อย่างไม่จำกัด

5.10 แต่ละหน้าต่างเล่น (Frame) เป็นอิสระต่อกัน สามารถปรับสลับให้อยู่บนหน้าจอด้านบน หรือ บนหน้าจอด้านล่าง หรือ ทับซ้อนกันได้

5.11 สามารถเก็บบันทึกการทำงาน (Log File) ไว้เรียกดูย้อนหลังได้

5.12 สามารถส่งออก (Export) โปรแกรมรายการเล่นต่างๆ ที่ได้ตั้งค่าไว้ลง Flash drive ได้

5.13 มีฟังก์ชันการสำรองข้อมูล และผู้ใช้สามารถสำรองข้อมูลโปรแกรมไปยังฮาร์ดดิสก์หรือทรัมไดรได้

โครงการ
ก่อสร้างป้ายประชาสัมพันธ์
ขององค์การบริหารส่วนจังหวัดสระบุรี

ที่ตั้งโครงการ
องค์การบริหารส่วนจังหวัดสระบุรี
ตำบลปากเพรียว อำเภอเมืองสระบุรี จังหวัดสระบุรี

สำรวจ ออกแบบ	(นางสาวปัทมาภรณ์ สุขเกษม) ผู้ช่วยวิศวกรโยธา
เขียนแบบ	(นางสาวรสริน ศรีเพิ่ม) ผู้ช่วยสถาปนิก
วิศวกรโยธา	(นายพรชัย แก้วบังวัน) วิศวกรโยธาชำนาญการพิเศษ(วช.)
ตรวจ	(นายฤชากร ทองทิย) หัวหน้าฝ่ายออกแบบ รักษาการในตำแหน่งหัวหน้าฝ่ายสำรวจ
ตรวจ	(นายฤชากร ทองทิย) หัวหน้าฝ่ายออกแบบ
เห็นชอบ	(นายจิรพล บุญลือ) ผู้อำนวยการส่วนควบคุมการก่อสร้าง
เห็นชอบ	(นางสาวรัตน์ สุขะตัน) ผู้อำนวยการส่วนการโยธา รักษาราชการแทน ผู้อำนวยการสำนักช่าง
เห็นชอบ	(นางทิตยาพร เพชรประดับ) รองปลัดองค์การบริหารส่วนจังหวัด
เห็นชอบ	(นางสาวนิภา ประชีพฉาย) ปลัดองค์การบริหารส่วนจังหวัด
อนุมัติ	(นายสุรศักดิ์ สมภักดี) รองนายกองค์การบริหารส่วนจังหวัด ปฏิบัติราชการแทน นายกองค์การบริหารส่วนจังหวัด

แบบแสดง	รายละเอียดครุภัณฑ์และวัสดุอุปกรณ์อื่นๆที่เกี่ยวข้อง
มาตราส่วน	-
วัน/เดือน/ปี	
แบบเลขที่	อบจ.สบ 083/ 2568
แผ่นที่ A-04	จำนวนแผ่น 10

ตามคำสั่ง อบจ.สบ 1203 / 2569
ลงวันที่ 21 เม.ย. 2569
แบบแปลนเลข อ. 83 / 2568
.....ประธานกรรมการ
.....กรรมการ
.....กรรมการ
.....กรรมการ

รายละเอียดครุภัณฑ์และวัสดุอุปกรณ์อื่นๆที่เกี่ยวข้อง

6. ระบบไฟฟ้า (AC Power) โดยมีรายละเอียด ดังนี้

6.1 ผู้เสนอราคาต้องจัดหาวัสดุ อุปกรณ์ แรงงาน และเครื่องมือต่างๆ เพื่อทำการติดตั้ง ระบบไฟฟ้าภายนอกอาคารให้เสร็จสมบูรณ์เรียบร้อยและใช้งานได้ดี

6.2 ติดตั้งตู้ควบคุมระบบไฟฟ้า จำนวน 1 ตู้ ชนิดกันน้ำได้

6.3 ภายในตู้ควบคุมระบบไฟฟ้าทำการติดตั้ง Circuit Breaker ตามจำนวนของวงจรที่ใช้งาน

6.4 ผู้เสนอราคาต้องใช้วัสดุอุปกรณ์ไฟฟ้าที่ได้รับมาตรฐานผลิตภัณฑ์อุตสาหกรรม มอก.

6.5 ผู้เสนอราคาต้องต่อสายดินที่ตู้ควบคุมระบบไฟฟ้า โดยทำการปักแท่งทองแดงตามมาตรฐานของ การไฟฟ้า

6.6 ในการเดินสายตัดผ่านถนนและสนามหญ้าขุดวางสายพื้นที่ทั้งหมดต้องทำการปรับถนนและพื้นที่ คืนสู่สภาพเดิม (ถ้ามี)

6.7 มีระบบสายไฟเลี้ยงควบคุมป้ายพร้อมอุปกรณ์ต่อพ่วงในระยะทาง 500 เมตร

7. เครื่องจ่ายกระแสไฟฟ้าสำรองต่อเนื่อง โดยมีรายละเอียด ดังนี้

7.1 เครื่องจ่ายกระแสไฟฟ้าสำรองต่อเนื่อง ขนาดไม่น้อยกว่า 1500VA /1050 Watts จำนวน 1 เครื่อง

7.2 เครื่องสำรองไฟฟ้าที่มีระบบปรับแรงดันไฟฟ้าสม่ำเสมอ UPS With Stabilizer

7.3 มีรูปคลื่นไฟฟ้าขาออก Pure Sinewave ในโหมด AVR และ Backup

7.4 ใช้ Software จัดการระบบไฟฟ้าผ่านช่องเสียบแบบ USB

7.5 สามารถสั่งงานให้ปิดเครื่องคอมพิวเตอร์อัตโนมัติได้ โดยสามารถปรับตั้งค่าได้ ใน Software UPSilon

7.6 สามารถปิดเครื่องได้ในขณะที่ไฟฟ้าดับหรือแบตเตอรี่ที่มีความแรงดันต่ำ AC & DC Start system

7.7 มีระบบป้องกันไม่ให้จ่ายแบตเตอรี่เมื่อมีแรงดันต่ำ Low battery auto cut-off

7.8 สามารถสำรองไฟฟ้าสำหรับการใช้งานอย่างน้อย 15-30 นาที

7.9 มีระบบการชาร์จแบตเตอรี่ตลอดเวลาโดยอัตโนมัติ intelligent auto charging system

7.10 มีระบบป้องไฟฟ้าตก ไฟฟ้าเกินพิกัดด้านกำลังไฟฟ้าขาเข้า Over & Under Voltage protection

7.11 มีช่องเสียบ Tel & Modem สำหรับป้องกันไฟกระชาก

7.12 มีระบบป้องกันการจ่ายเกินกำลัง และลัดวงจรด้านขาออก Overload & Short circuit protection

7.13 ใช้แบตเตอรี่ชนิดแห้งที่ไม่ต้องดูแลรักษา Maintenance free sealed lead acid battery

7.14 แสดงผลการทำงานด้วยหน้าจอ LCD

7.15 มีช่องไฟสำรอง 6 ช่อง (Backup Port) และ ช่องไฟตรง 2 ช่อง (Bypass Port)

7.16 ใช้อุปกรณ์ในการผลิตมีมาตรฐาน Part approved ISO 9001, ISO 9002, UL, FCC

7.17 ได้รับมาตรฐานอุตสาหกรรม มอก. 1291

7.18 รับประกัน 2 ปี

8. เครื่องคอมพิวเตอร์สำหรับงานประมวลผล โดยมีรายละเอียด ดังนี้

8.1 เครื่องคอมพิวเตอร์สำหรับงานประมวลผล แบบที่ 1 จำนวน 1 เครื่อง (จอแสดงภาพขนาดไม่น้อยกว่า 23 นิ้ว)

(เกณฑ์ราคากลางและคุณลักษณะพื้นฐานการจัดหาอุปกรณ์และระบบคอมพิวเตอร์)

ฉบับเดือนพฤษภาคม ณ วันที่ 11 พฤษภาคม 2569

8.2 เครื่องคอมพิวเตอร์ที่เสนอต้องเป็นของใหม่ไม่เคยผ่านการใช้งานมาก่อน และสามารถใช้งานร่วมกับ อุปกรณ์เครือข่าย และระบบการสื่อสารของข้อมูล ที่มีอยู่ในปัจจุบันได้อย่างสมบูรณ์

8.3 ผลิตภัณฑ์ที่เสนอต้องประกอบสำเร็จ จากโรงงานในประเทศไทย และยังดำเนินกิจการอยู่ในประเทศไทย

8.4 มาตรฐานผลิตภัณฑ์ ต้องมีอย่างน้อยมาตรฐานผลิตภัณฑ์อุตสาหกรรม หรือ มอก. และ
- มาตรฐาน FCC -มาตรฐานสำหรับความปลอดภัยบนอุปกรณ์สื่อสาร
- มาตรฐาน CE -มาตรฐานกลางของเขตเศรษฐกิจยุโรป
- มาตรฐาน RoHS มาตรฐานเพื่อสิ่งแวดล้อม

8.5 ตัวเครื่อง แป้นพิมพ์และเมาส์ ต้องมีเครื่องหมายการค้าเดียวกัน

8.6 คุณลักษณะด้านเทคนิค (Specification)

8.6.1 คุณลักษณะของชุดคอมพิวเตอร์
- มีหน่วยประมวลผลกลาง(CPU) ไม่น้อยกว่า 8 แกนหลัก (8core) และ 8แกนเสมือน(8Thread) และมีเทคโนโลยีเพิ่มสัญญาณนาฬิกาได้ ในกรณีที่ต้องใช้ความสามารถในการประมวลผลสูง (Turbo Boost หรือ Max Boost) โดยมีความเร็วสัญญาณนาฬิกาสูงสุด ไม่น้อยกว่า 4.6 GHz จำนวน 1 หน่วย
- หน่วยประมวลผลกลาง (CPU) มีหน่วยความจำแบบ Cache Memory รวมในระดับ (Level) เดียวกันไม่น้อยกว่า 16 MB
- มีหน่วยประมวลผลเพื่อแสดงภาพ เป็นแผงวงจรเพื่อแสดงภาพแยกจากแผงวงจรหลักที่มีหน่วยความจำ ขนาดไม่น้อยกว่า 2 GB โดยมีช่องต่อสัญญาณภาพแบบ D-SUB และ HDMI อย่างละ 1 ช่อง เป็นอย่างน้อย
- มีหน่วยความจำหลัก (RAM) ชนิด DDR5 หรือดีกว่า มีขนาดไม่น้อยกว่า 16 GB BUS 3200 MHz
- มีหน่วยจัดเก็บข้อมูล ชนิด Solid State Drive ขนาดความจุไม่น้อยกว่า 500 GB M.2 NVMe จำนวน 1 หน่วย
- มีช่องเชื่อมต่อระบบเครือข่าย (Network Interface) แบบ 10/100/1000 Base-T หรือดีกว่า จำนวนไม่น้อยกว่า 1 ช่อง
- มีช่องเชื่อมต่อ (Interface) แบบ USB 2.0 หรือดีกว่า ไม่น้อยกว่า 3 ช่อง
- มีแป้นพิมพ์และเมาส์แบบ USB
- มีระบบปฏิบัติการ Windows License แท้ อย่างน้อย Windows 10 ขึ้นไป

8.6.2 คุณลักษณะของจอแสดงผล
- มีชุดจอแสดงผลมีขนาดไม่น้อยกว่า 23 นิ้ว ในมุมกแยง
- มีความละเอียดจุดภาพ ไม่น้อยกว่า 1920x1080 จุดภาพ
- มีอัตราความสว่างของจอภาพ ไม่น้อยกว่า 250cd/m^2
- มีอัตราการกระพริบของจอภาพ (Refresh Rate) ไม่ต่ำกว่า 100Hz
- มีต้องต่อสัญญาณภาพเข้า HDMI และ VGA เป็นอย่างน้อย
- มีมุมมองของจอภาพในแนวตั้งไม่น้อยกว่า 178°(H) ในแนวนอนไม่น้อยกว่า 178°(V)

9. การติดตั้ง ฝึกอบรม และการสนับสนุนการแก้ไขปัญหาทางเทคนิค โดยมีรายละเอียด ดังนี้

9.1 ผู้เสนอราคาต้องติดตั้งและส่งมอบงานให้แล้วเสร็จภายใน 60 วัน นับถัดจากวันลงนามในสัญญา ก่อนนัดคณะกรรมการฯเพื่อส่งมอบและจัดฝึกอบรม

9.2 ผู้เสนอราคาต้องอบรมการใช้งานให้กับบุคลากรทั้งในระบบการใช้งานภายในห้อง และการใช้เพื่อการถ่ายทอดสดผ่านระบบออนไลน์ ให้กับเจ้าหน้าที่องค์การบริหารส่วนจังหวัดสระบุรี จำนวนไม่น้อย กว่า 3 คน จนเข้าใจและสามารถปฏิบัติงานได้ ให้แล้วเสร็จก่อนส่งมอบงานโดยไม่คิดค่าใช้จ่าย

9.3 กรณีเกิดปัญหา ต้องมีทีมช่างเข้าซ่อมแก้ไขภายใน 72 ชั่วโมงหลังได้รับแจ้ง

10. การรับประกันและสำรองอะไหล่ของระบบจอ LED Full Color และระบบควบคุมทั้งหมด โดยมีรายละเอียด ดังนี้

10.1 รับประกัน ระบบจอ LED Full Color และระบบควบคุมทั้งหมด เป็นเวลา 2 ปีนับตั้งแต่วันที่ส่งมอบงาน (เปลี่ยนอะไหล่ที่ชำรุดเสื่อมสภาพจากการใช้งานปกติ โดยไม่คิดค่าอะไหล่ และค่าแรง)

10.2 บริษัทต้องสำรองอะไหล่วัสดุอุปกรณ์ทุกชิ้นที่ตรงมาตรฐาน เป็นระยะเวลาไม่น้อยกว่า 2 ปี นับตั้งแต่วันที่ส่งมอบงาน

10.3 สินค้าจะต้องได้รับการรับรองมาตรฐานจากหน่วยงานราชการ เช่น มาตรฐานอุตสาหกรรม หรือมาตรฐานสากล ซึ่งมีเอกสารที่สามารถตรวจสอบยืนยันได้อย่างชัดเจน

ตามคำสั่ง อบจ.สบ. 1203 / 2569
ลงวันที่ 21 เม.ย. 2569
แบบแปลนเลข 083 / 2568

.....ประธานกรรมการ
.....กรรมการ
.....กรรมการ
.....กรรมการ
.....กรรมการ

โครงการ	ก่อสร้างป้ายประชาสัมพันธ์ ขององค์การบริหารส่วนจังหวัดสระบุรี
ที่ตั้งโครงการ	องค์การบริหารส่วนจังหวัดสระบุรี ตำบลปากเพรียว อำเภอเมืองสระบุรี จังหวัดสระบุรี
สำรวจ ออกแบบ	(นางสาวปัทมาภรณ์ สุขเกษม) ผู้ช่วยวิศวกรโยธา
เขียนแบบ	(นางสาวรสริน ศรีเจิม) ผู้ช่วยสถาปนิก
วิศวกรโยธา	(นายพรชัย แก้วบังวัน) วิศวกรโยธาชำนาญการพิเศษ(วช.)
ตรวจ	(นายฤชากร ทองพัย) หัวหน้าฝ่ายออกแบบ รักษาการในตำแหน่งหัวหน้าฝ่ายสำรวจ
ตรวจ	(นายฤชากร ทองพัย) หัวหน้าฝ่ายออกแบบ
เห็นชอบ	(นายสิรพล บุญลือ) ผู้อำนวยการส่วนควบคุมการก่อสร้าง
เห็นชอบ	(นางสรารัตน์ สุขะตัน) ผู้อำนวยการส่วนการเงิน รักษาราชการแทน ผู้อำนวยการสำนักช่าง
เห็นชอบ	(นางทิตยาพร เพชรประดับ) รองปลัดองค์การบริหารส่วนจังหวัด
เห็นชอบ	(นางสาวนิภา ประชีพจนาย) ปลัดองค์การบริหารส่วนจังหวัด
อนุมัติ	(นายสุรศักดิ์ สมภักดี) รองนายกองค์การบริหารส่วนจังหวัด ปฏิบัติราชการแทน นายกองค์การบริหารส่วนจังหวัด
แบบแสดง	รายละเอียดครุภัณฑ์และวัสดุอุปกรณ์อื่นๆที่เกี่ยวข้อง
มาตราส่วน	-
วัน/เดือน/ปี	
แบบเลขที่	อบจ.สบ 013 / 2568
แผ่นที่	A-05
จำนวนแผ่น	10

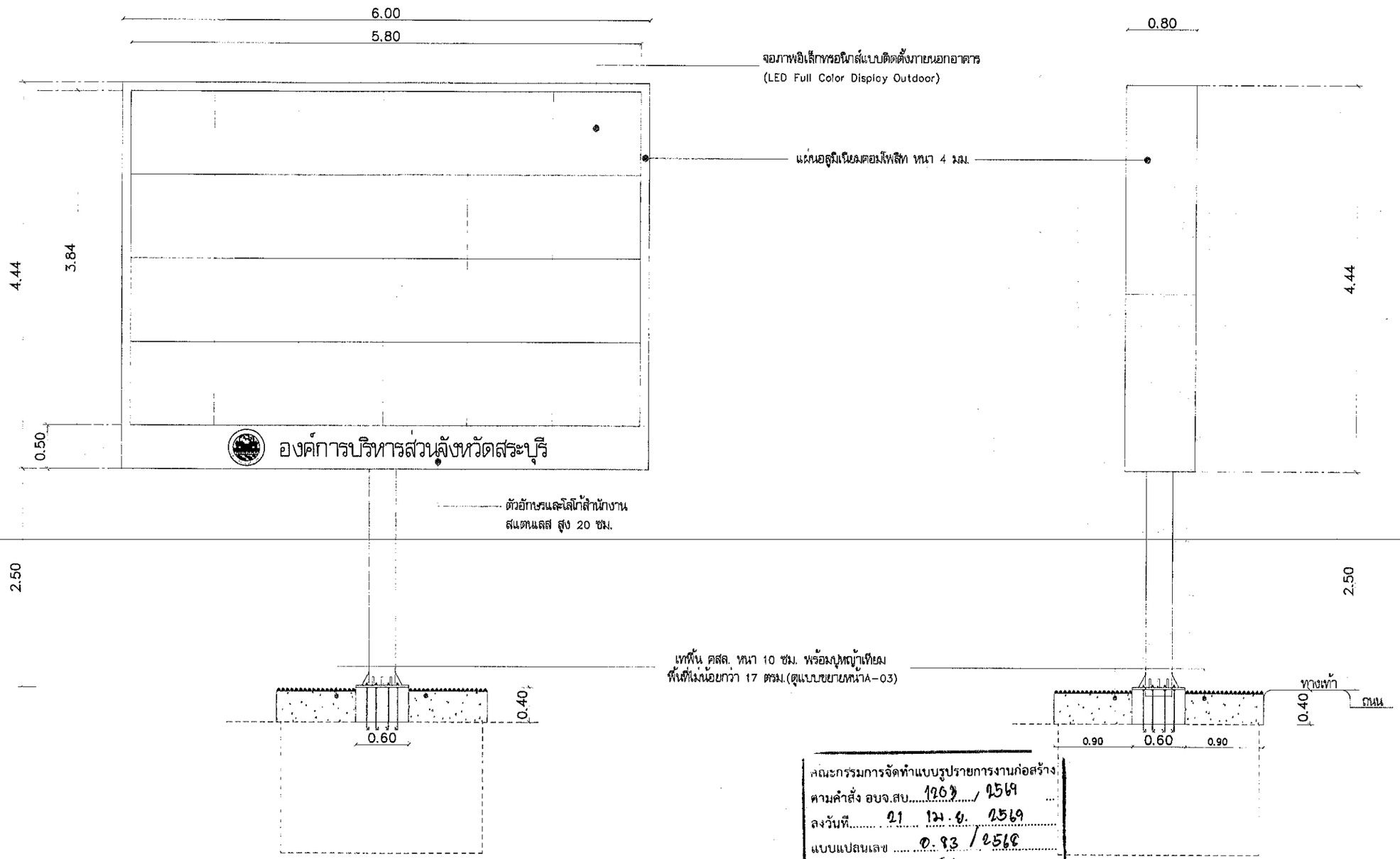

รูปด้านหน้า

มาตราส่วน 1:60

รูปด้านข้าง

มาตราส่วน 1: 50

คณะกรรมการจัดทำแบบรูปรายการงานก่อสร้าง
ตามคำสั่ง อบจ.สบ. 1203 / 2569
ลงวันที่ 21 เม.ย. 2569
แบบแปลนเลข 0.83 / 2568

.....ประธานกรรมการ
.....กรรมการ
.....กรรมการ
.....กรรมการ
.....กรรมการ

โครงการ
ก่อสร้างป้ายประชาสัมพันธ์
ขององค์การบริหารส่วนจังหวัดสระบุรี

ที่ตั้งโครงการ
องค์การบริหารส่วนจังหวัดสระบุรี
ตำบลปากเพรียว อำเภอเมืองสระบุรี จังหวัดสระบุรี

สำรวจ ออกแบบ	(นางสาวภัทมาภรณ์ สุขเกษม) ผู้ช่วยวิศวกรโยธา
เขียนแบบ	(นางสาวรสริน ศรีเจิม) ผู้ช่วยสถาปนิก
วิศวกรโยธา	(นายพรชัย แก้วบังวัน) วิศวกรโยธาชำนาญการพิเศษ(วช.)

ตรวจ
(นายฤชากร ทองทิย)
หัวหน้าฝ่ายออกแบบ รักษาการในตำแหน่งหัวหน้าฝ่ายสำรวจ

ตรวจ
(นายฤชากร ทองทิย)
หัวหน้าฝ่ายออกแบบ

เห็นชอบ
(นายสิรพล บุญลือ)
ผู้อำนวยการส่วนควบคุมการก่อสร้าง

เห็นชอบ
(นางสรารัตน์ สุขมะตัน)
ผู้อำนวยการส่วนการโยธา
รักษาราชการแทน ผู้อำนวยการสำนักช่าง

เห็นชอบ
(นางทิตยาพร เพชรประดับ)
รองปลัดองค์การบริหารส่วนจังหวัด

เห็นชอบ
(นางสาวนิภา ประชีพฉาย)
ปลัดองค์การบริหารส่วนจังหวัด

อนุมัติ
(นายสุรศักดิ์ สมภักดี)
รองนายกองค์การบริหารส่วนจังหวัด
ปฏิบัติราชการแทน นายกองค์การบริหารส่วนจังหวัด

แบบแสดง	รูปด้านหน้า ,รูปด้านข้าง
มาตราส่วน	1:50
วัน/เดือน/ปี	
แบบเลขที่	อบจ.สบ 083/ 2568
แผ่นที่ A-06	จำนวนแผ่น 10

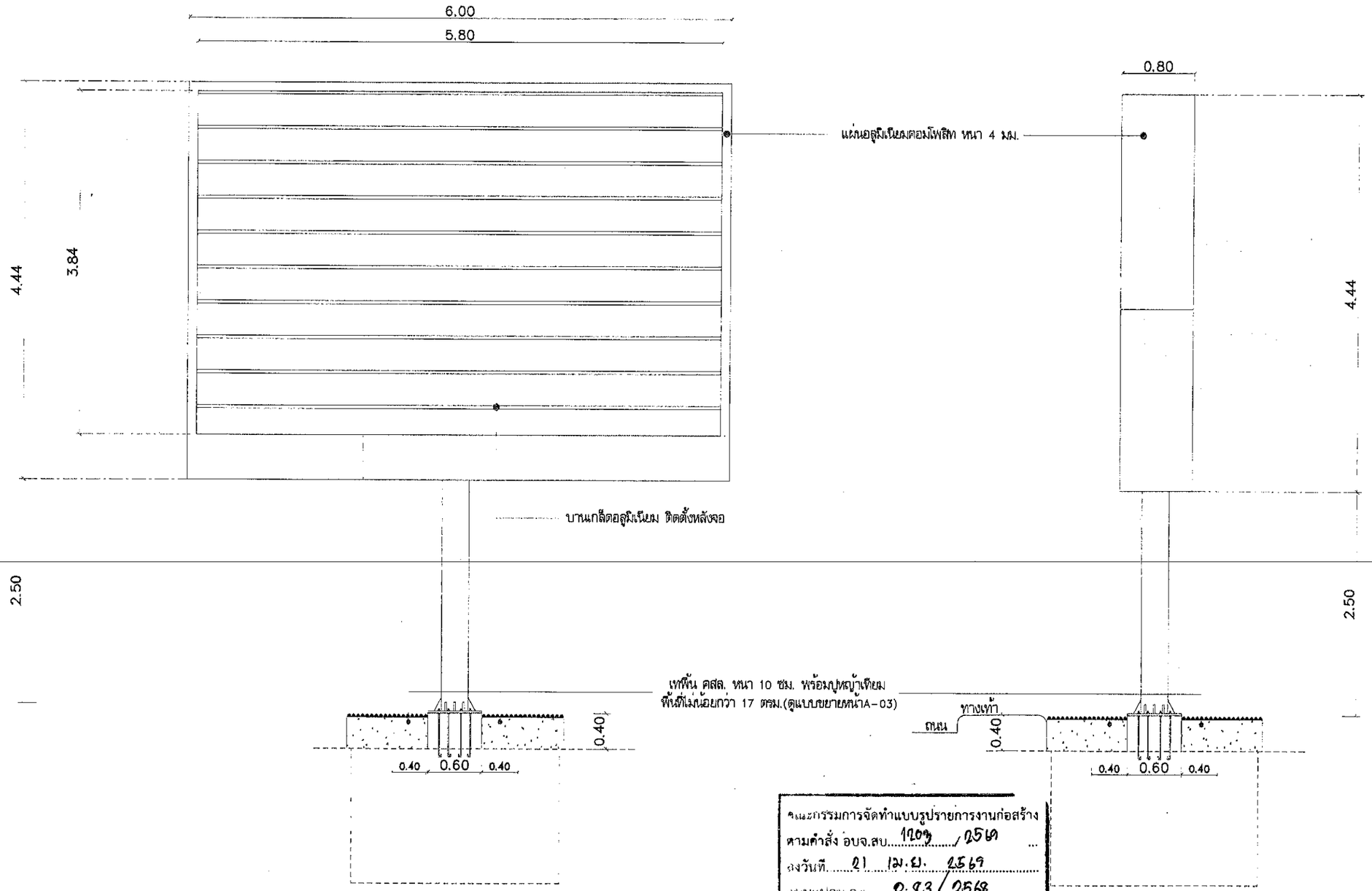

รูปด้านหลัง
มาตราส่วน 1:50

รูปด้านข้าง
มาตราส่วน 1:50

คณะกรรมการจัดทำแบบรูปรายการงานก่อสร้าง
ตามคำสั่ง อบจ.สป. 1203 / 2568
ลงวันที่ 21 เม.ย. 2569
แบบแปลนเลข 083 / 2568

.....ประธานกรรมการ
.....กรรมการ
.....กรรมการ
.....กรรมการ
.....กรรมการ

โครงการ
ก่อสร้างป้ายประชาสัมพันธ์
ขององค์การบริหารส่วนจังหวัดสระบุรี

ที่ตั้งโครงการ
องค์การบริหารส่วนจังหวัดสระบุรี
ตำบลปากเพรียว อำเภอเมืองสระบุรี จังหวัดสระบุรี

สำรวจ ออกแบบ	(นางสาวปัทมาภรณ์ สุขเกษม) ผู้ช่วยวิศวกรโยธา
เขียนแบบ	(นางสาวรสริน ศรีเงิน) ผู้ช่วยสถาปนิก
วิศวกรโยธา	(นายพรชัย แก้วบังวัน) วิศวกรโยธาชำนาญการพิเศษ(วช.)

ตรวจ
(นายฤชากร ทองทัย)
หัวหน้าฝ่ายออกแบบ รักษาการในตำแหน่งหัวหน้าฝ่ายสำรวจ

ตรวจ
(นายฤชากร ทองทัย)
หัวหน้าฝ่ายออกแบบ

เห็นชอบ
(นายศิรพล บุญลือ)
ผู้อำนวยการส่วนควบคุมการก่อสร้าง

เห็นชอบ
(นางสรารัตน์ สุขมะตัน)
ผู้อำนวยการส่วนการโยธา
รักษาราชการแทน ผู้อำนวยการสำนักช่าง

เห็นชอบ
(นางทิตยาพร เพชรประดับ)
รองปลัดองค์การบริหารส่วนจังหวัด

เห็นชอบ
(นางสาวนิภา ประชีพฉาย)
ปลัดองค์การบริหารส่วนจังหวัด

อนุมัติ
(นายสุรศักดิ์ สมภักดี)
รองนายกองค์การบริหารส่วนจังหวัด
ปฏิบัติราชการแทน นายกองค์การบริหารส่วนจังหวัด

แบบแสดง	รูปด้านหลัง ,รูปด้านข้าง
มาตราส่วน	1:50
วัน/เดือน/ปี	
แบบเลขที่	อบจ.สป 083/ 2568
แผ่นที่ A-07	จำนวนแผ่น 10

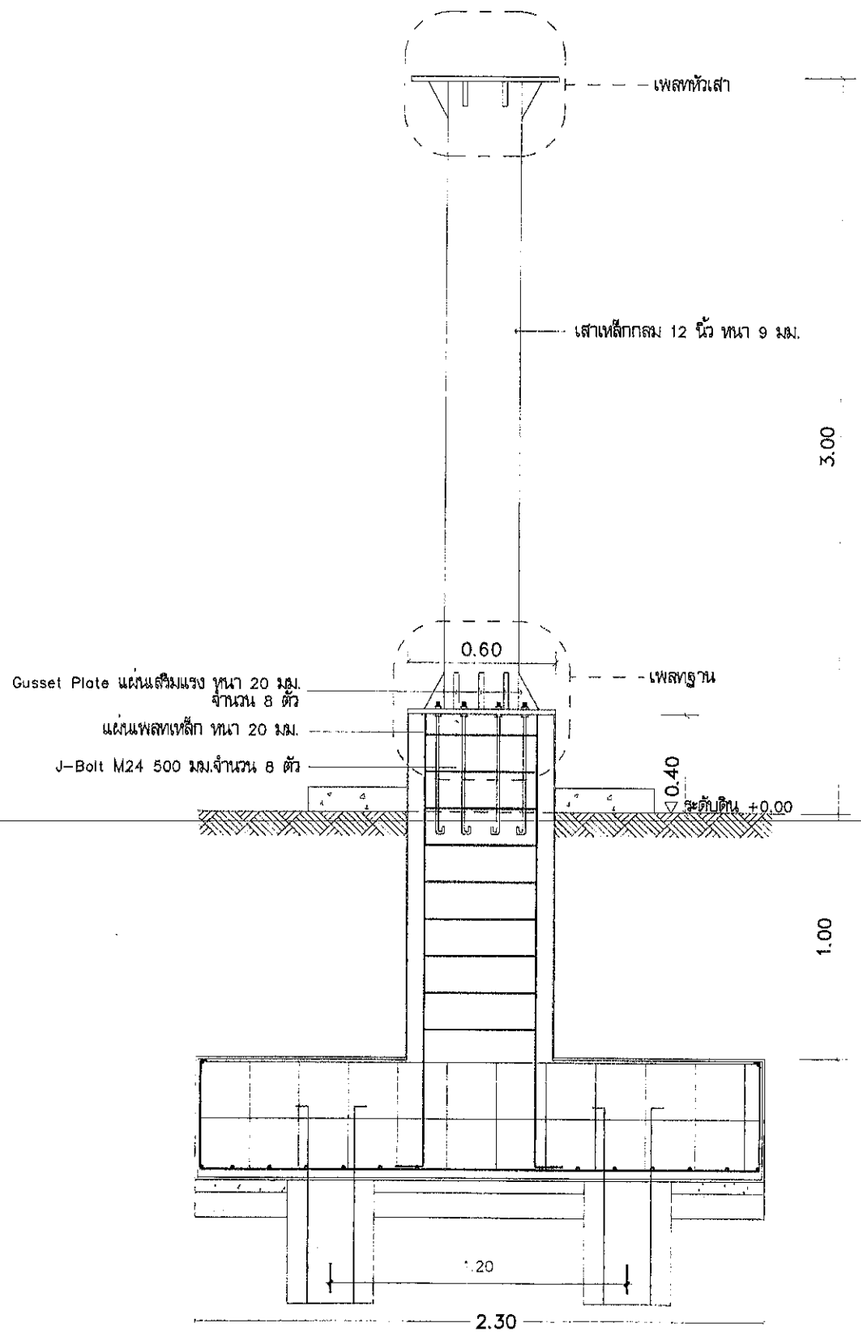

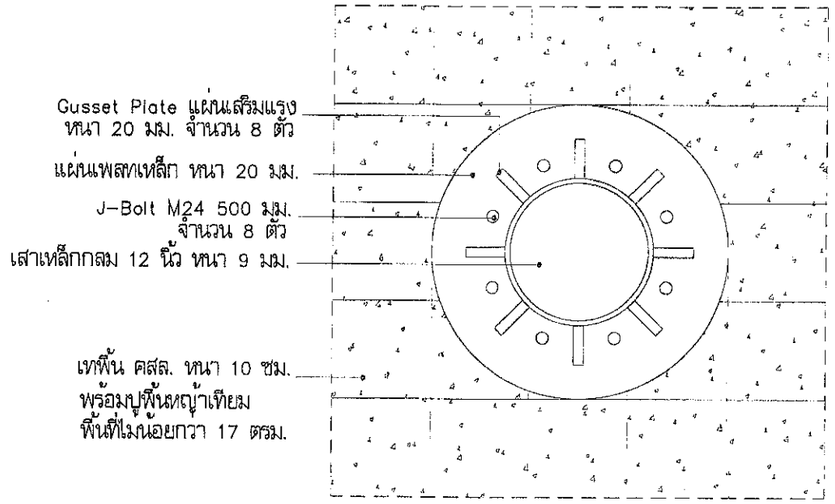

แปลนขยายเพลทฐาน

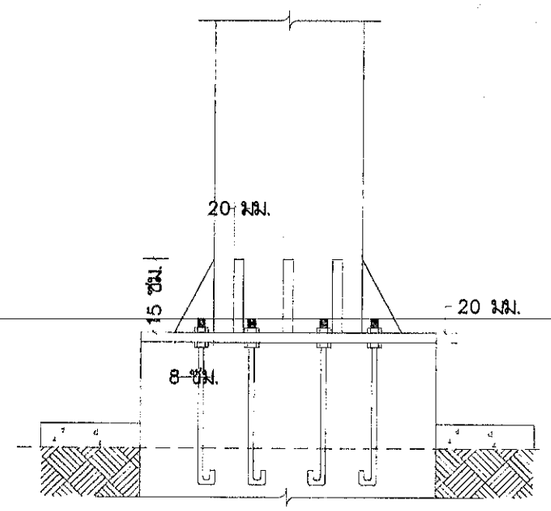

แบบขยายเพลทฐาน

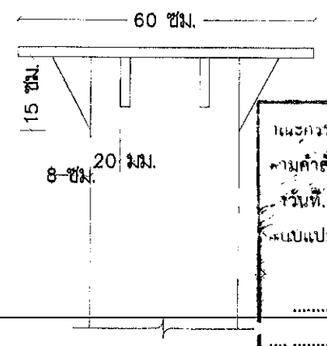

แบบขยายเพลทหัวเสา

แนะกรรมการจัดทำแบบรูปรายการงานก่อสร้าง
ตามคำสั่ง อบจ.สบ. 1203 / 2569
วันที่ 21 เม.ย. 2569
แบบแปลนเลข อ.83 / 2568

ประธานกรรมการ
กรรมการ
กรรมการ
กรรมการ
กรรมการ

โครงการ	ก่อสร้างป้ายประชาสัมพันธ์ ขององค์การบริหารส่วนจังหวัดสระบุรี
ที่ตั้งโครงการ	องค์การบริหารส่วนจังหวัดสระบุรี ตำบลปากเพรียว อำเภอเมืองสระบุรี จังหวัดสระบุรี
สำรวจ ออกแบบ	(นางสาวบัณฑิตกรณ์ สุขเกษม) ผู้ช่วยวิศวกรโยธา
เขียนแบบ	(นางสาวรสริน ศรีเจิม) ผู้ช่วยสถาปนิก
วิศวกรโยธา	(นายพรชัย แก้วบังวัน) วิศวกรโยธาชำนาญการพิเศษ(วช.)
ตรวจ	(นายฤชากร ทองทัย) หัวหน้าฝ่ายออกแบบ รักษาการในตำแหน่งหัวหน้าฝ่ายสำรวจ
ตรวจ	(นายฤชากร ทองทัย) หัวหน้าฝ่ายออกแบบ
เห็นชอบ	(นายศิรพล บุญลือ) ผู้อำนวยการส่วนควบคุมการก่อสร้าง
เห็นชอบ	(นางสรารัตน์ สุขมะตัน) ผู้อำนวยการส่วนการโยธา รักษาราชการแทน ผู้อำนวยการสำนักช่าง
เห็นชอบ	(นางทิตยาพร เพชรประดับ) รองปลัดองค์การบริหารส่วนจังหวัด
เห็นชอบ	(นางสาวนิภา ประชีพฉาย) ปลัดองค์การบริหารส่วนจังหวัด
อนุมัติ	(นายสุรศักดิ์ สมภักดี) รองนายกองค์การบริหารส่วนจังหวัด ปฏิบัติราชการแทน นายกองค์การบริหารส่วนจังหวัด
แบบแสดง	แบบขยายเพลท
มาตราส่วน	1:25
วัน/เดือน/ปี	
แบบเลขที่	อบจ.สบ 083/ 2568
แผ่นที่ A-08	จำนวนแผ่น 10

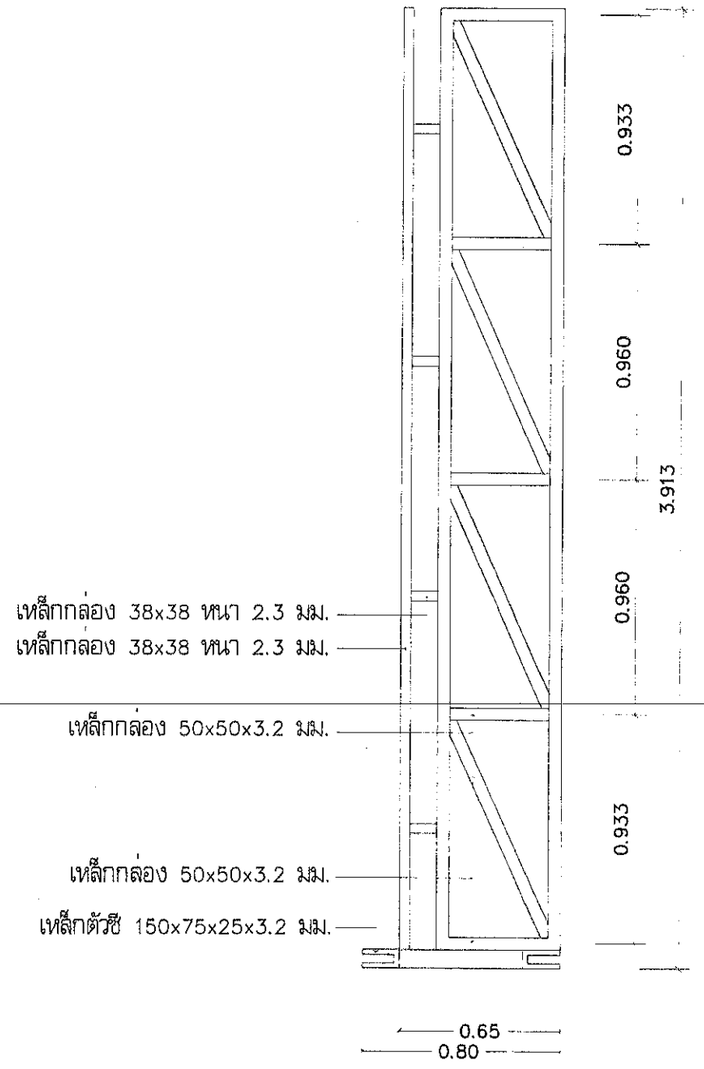

โครงเหล็กด้านข้าง

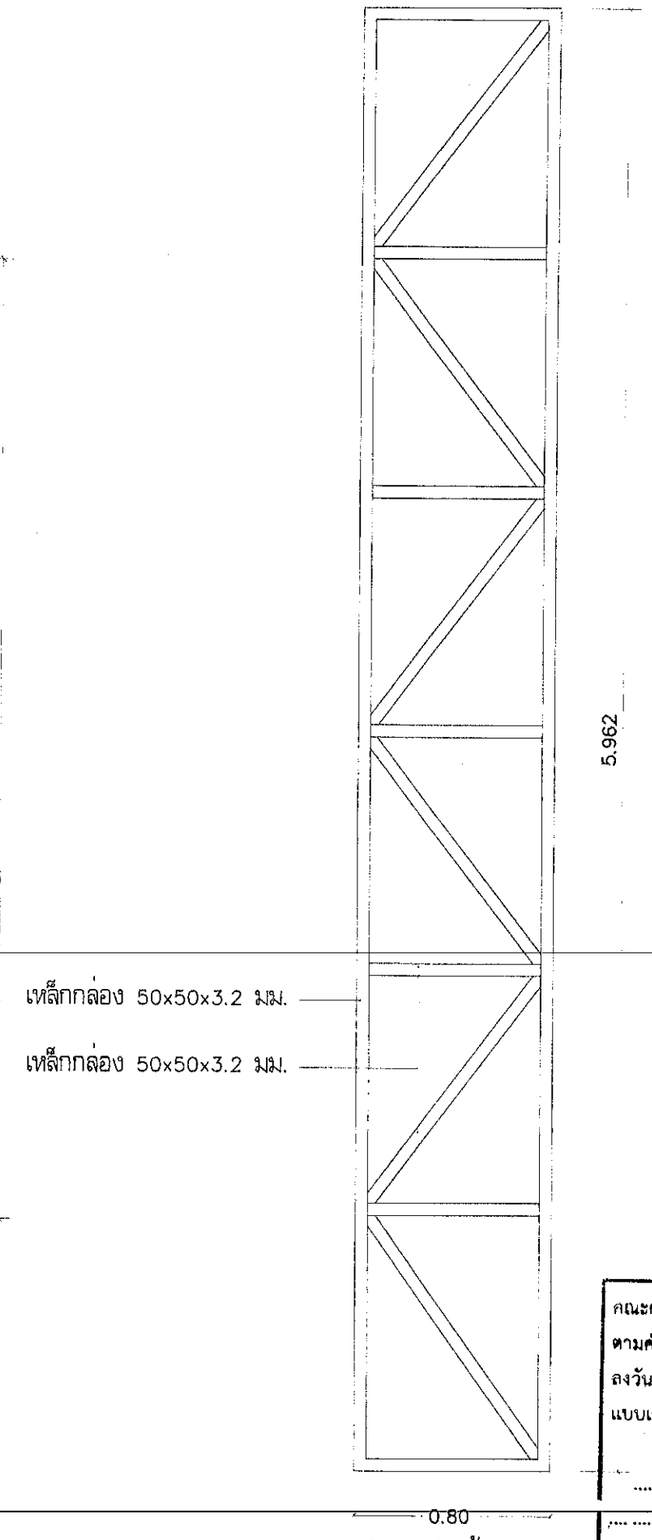

โครงเหล็กด้านบน

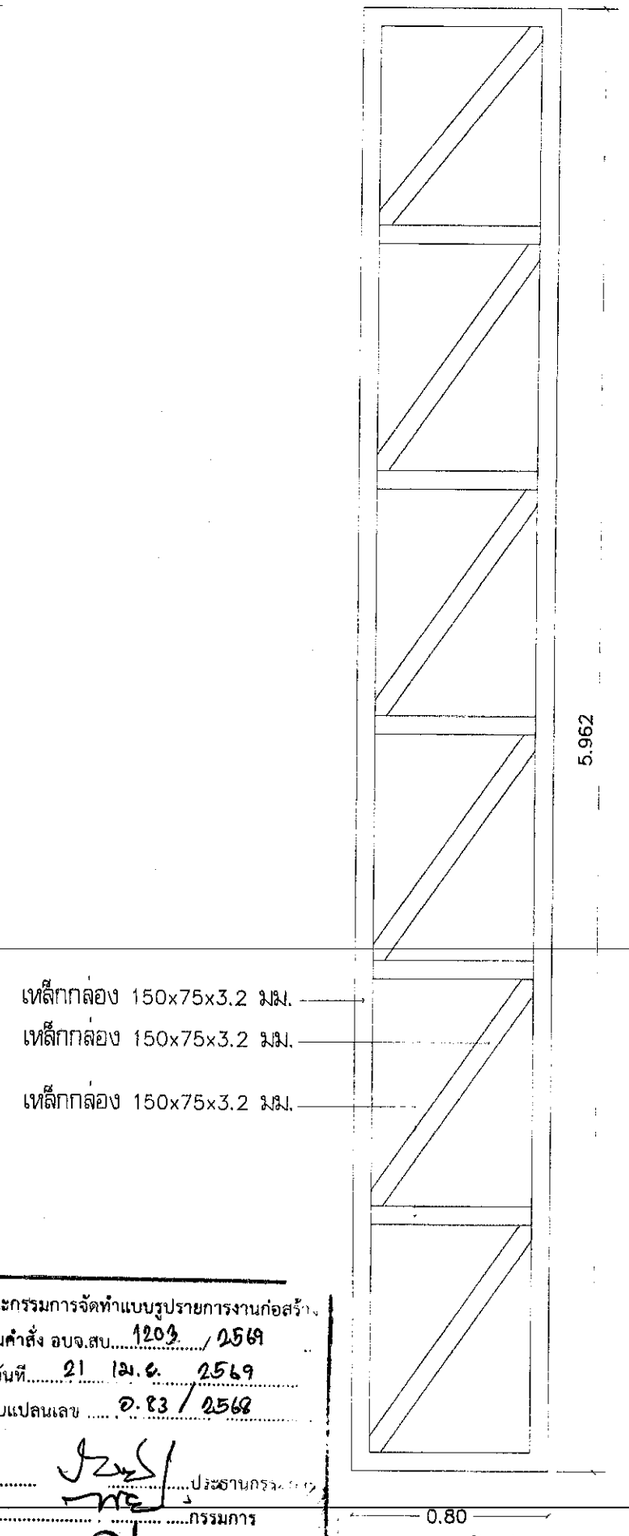

โครงเหล็กด้านล่าง

คณะกรรมการจัดทำแบบรูปรายการงานก่อสร้าง
ตามคำสั่ง อบจ.สบ. 1203 / 2569
ลงวันที่ 21 เม.ย. 2569
แบบแปลนเลข อ.83 / 2568

.....ประธานกรรมการ
.....กรรมการ
.....กรรมการ
.....กรรมการ
.....กรรมการ

โครงการ	ก่อสร้างป้ายประชาสัมพันธ์ ขององค์การบริหารส่วนจังหวัดสระบุรี
ที่ตั้งโครงการ	องค์การบริหารส่วนจังหวัดสระบุรี ตำบลปากเพรียว อำเภอเมืองสระบุรี จังหวัดสระบุรี
สำรวจ ออกแบบ	(นางสาวปัทมาภรณ์ สุขเกษม) ผู้ช่วยวิศวกรโยธา
เขียนแบบ	(นางสาวรสริน ศรีเจิม) ผู้ช่วยสถาปนิก
วิศวกรโยธา	(นายพรชัย แก้วบังวัน) วิศวกรโยธาชำนาญการพิเศษ(วช.)
ตรวจ	(นายฤชากร ทองทัย) หัวหน้าฝ่ายออกแบบ รักษาการในตำแหน่งหัวหน้าฝ่ายสำรวจ
ตรวจ	(นายฤชากร ทองทัย) หัวหน้าฝ่ายออกแบบ
เห็นชอบ	(นายสิรพล บุญลือ) ผู้อำนวยการส่วนควบคุมการก่อสร้าง
เห็นชอบ	(นางสรารัตน์ สุขมะตัน) ผู้อำนวยการส่วนการโยธา รักษาราชการแทน ผู้อำนวยการสำนักช่าง
เห็นชอบ	(นางทิตยาพร เพชรประดับ) รองปลัดองค์การบริหารส่วนจังหวัด
เห็นชอบ	(นางสาวนิภา ประชีพฉาย) ปลัดองค์การบริหารส่วนจังหวัด
อนุมัติ	(นายสุรศักดิ์ สมภักดี) รองนายกองค์การบริหารส่วนจังหวัด ปฏิบัติราชการแทน นายกองค์การบริหารส่วนจังหวัด
แบบแสดง	แบบขยายโครงเหล็ก
มาตราส่วน	1:25
วัน/เดือน/ปี	
แบบเลขที่	อบจ.สบ อ.83/ 256_8_
แผ่นที่ A-09	จำนวนแผ่น 10

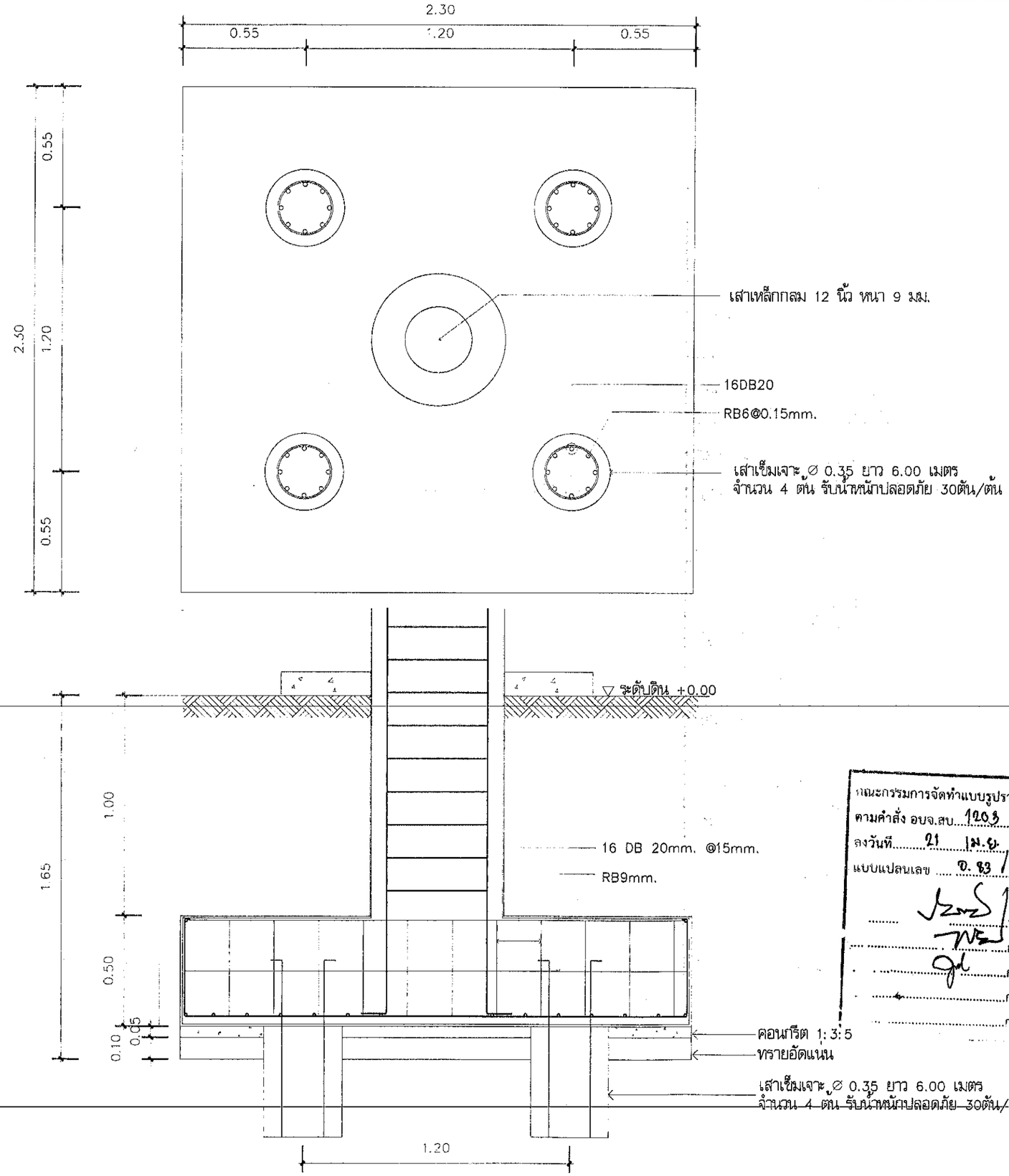

F1 แบบเสาเข็ม

คณะกรรมการจัดทำแบบรูปรายการงานก่อสร้าง
ตามคำสั่ง อบจ.สบ. 1203 / 2569
ลงวันที่ 21 เม.ย. 2569
แบบแปลนเลข ด. 83 / 2568
ประธานกรรมการ
กรรมการ
กรรมการ
กรรมการ
กรรม

โครงการ	ก่อสร้างป้ายประชาสัมพันธ์ ขององค์การบริหารส่วนจังหวัดสระบุรี
ที่ตั้งโครงการ	องค์การบริหารส่วนจังหวัดสระบุรี ตำบลปากเพรียว อำเภอเมืองสระบุรี จังหวัดสระบุรี
สำรวจ ออกแบบ	(นางสาวบัทมาภรณ์ สุขเกษม) ผู้ช่วยวิศวกรโยธา
เขียนแบบ	(นางสาวรสริน ศรีเจิม) ผู้ช่วยสถาปนิก
วิศวกรโยธา	(นายพรชัย แก้วบังวัน) วิศวกรโยธาชำนาญการพิเศษ(วช.)
ตรวจ	(นายฤชากร ทองทัย) หัวหน้าฝ่ายออกแบบ รักษาการในตำแหน่งหัวหน้าฝ่ายสำรวจ
ตรวจ	(นายฤชากร ทองทัย) หัวหน้าฝ่ายออกแบบ
เห็นชอบ	(นายสิรพล บุญลือ) ผู้อำนวยการส่วนควบคุมการก่อสร้าง
เห็นชอบ	(นางสรารัตน์ สุขมะตัน) ผู้อำนวยการส่วนการโยธา รักษาราชการแทน ผู้อำนวยการสำนักช่าง
เห็นชอบ	(นางทิตยาพร เพชรประดับ) รองปลัดองค์การบริหารส่วนจังหวัด
เห็นชอบ	(นางสาวนิภา ประชีพฉาย) ปลัดองค์การบริหารส่วนจังหวัด
อนุมัติ	(นายสุรศักดิ์ สมภักดี) รองนายกองค์การบริหารส่วนจังหวัด ปฏิบัติราชการแทน นายกองค์การบริหารส่วนจังหวัด
แบบแสดง	แบบขยายฐานราก
มาตราส่วน	1:20
วัน/เดือน/ปี	
แบบเลขที่	อบจ.สบ ด83/ 2568
แผ่นที่	A-10
จำนวนแผ่น	10