โครงการ ปรับปรุงศูนย์พัฒนาเด็กเล็กบ้านดงแสนแก้ว

สถานที่ ศูนย์พัฒนาเด็กเล็กบ้านดงแสนแก้ว
ต.คำเขื่อนแก้ว อ.ชานุมาน จ.อำนาจเจริญ

ปริมาณงาน ปรับปรุงรั้ว สูง 1.80 เมตร ยาว 39 เมตร
ประตูรั้ว กว้าง 1.40 เมตร ยาว 2.50 เมตร
งานซ่อมห้องน้ำ

งบประมาณ 118,000.-บาท

ง.4

118,000

รายการประกอบแบบ

- แสดงเส้นทางที่จะทำการก่อสร้าง,ซ่อมแซม
- ถนนคอนกรีต
- ถนนลูกรัง
- ถนนลาดยาง
- ทางเกวียน
- สะพาน
- ลำห้วย
- บาดาล
- โรงเรียน
- วัด

บ้านดงแสนแก้ว หมู่ 4
ตำบล คำเขื่อนแก้ว อำเภอชานุมาน

แบบแสดงที่ตั้งโครงการ,ผังบริเวณ

เหนือ

0 50 100 200

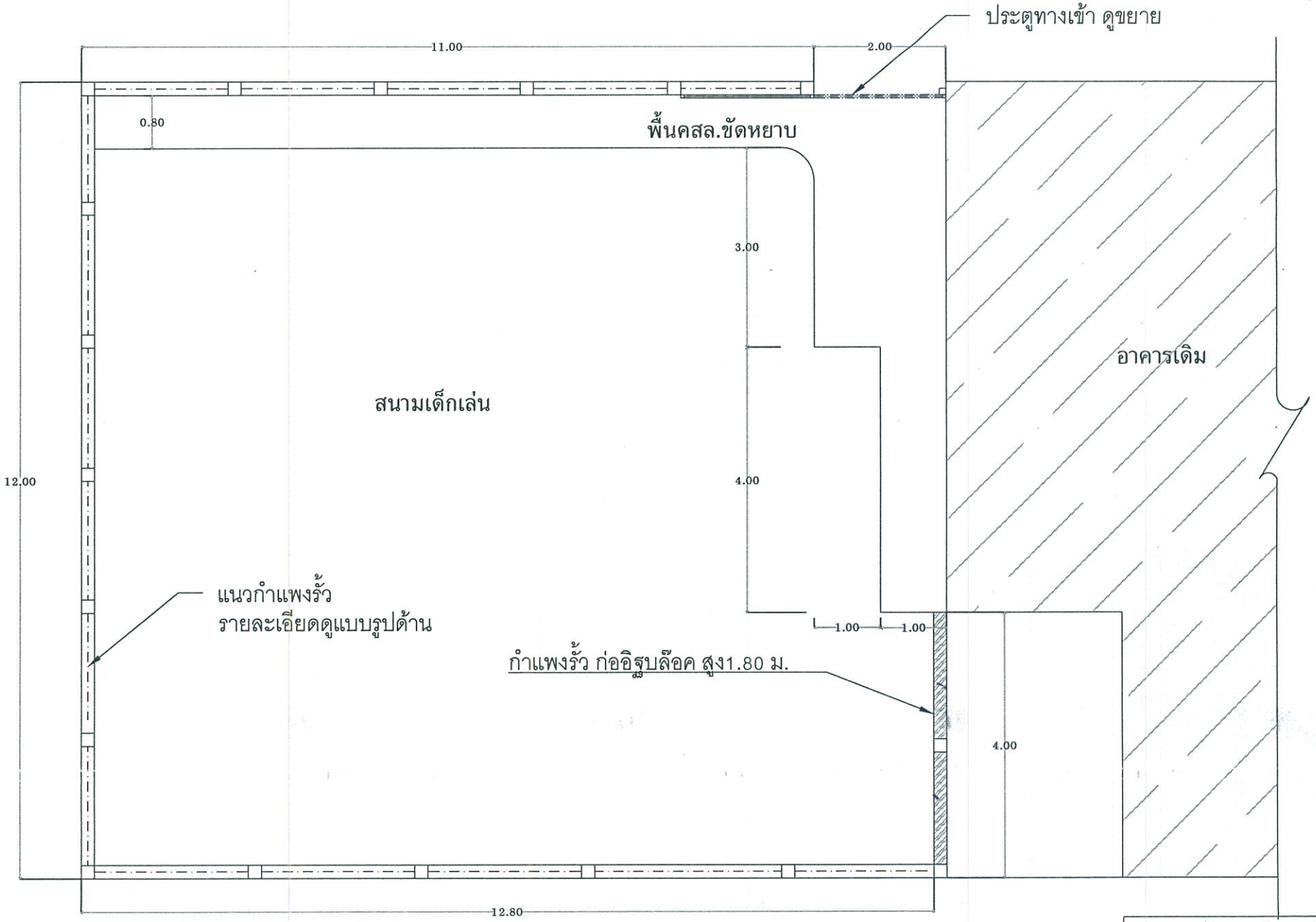

องค์การบริหารส่วนตำบลคำเขื่อนแก้ว	
แบบ ปรับปรุงศูนย์พัฒนาเด็กเล็กบ้านดงแสนแก้ว	
เขียนแบบ นายเสฏฐวุฒิ พันโบ	ตรวจ นายชำนาญ หมายมั่น
เห็นชอบ นายสุรศักดิ์ พันธา ปลัดองค์การบริหารส่วนตำบล	อนุมัติ นายไพรี ทัศนุตร นายกองค์การบริหารส่วนตำบลคำเขื่อนแก้ว.

แปลนพื้น

Scal.....1:100

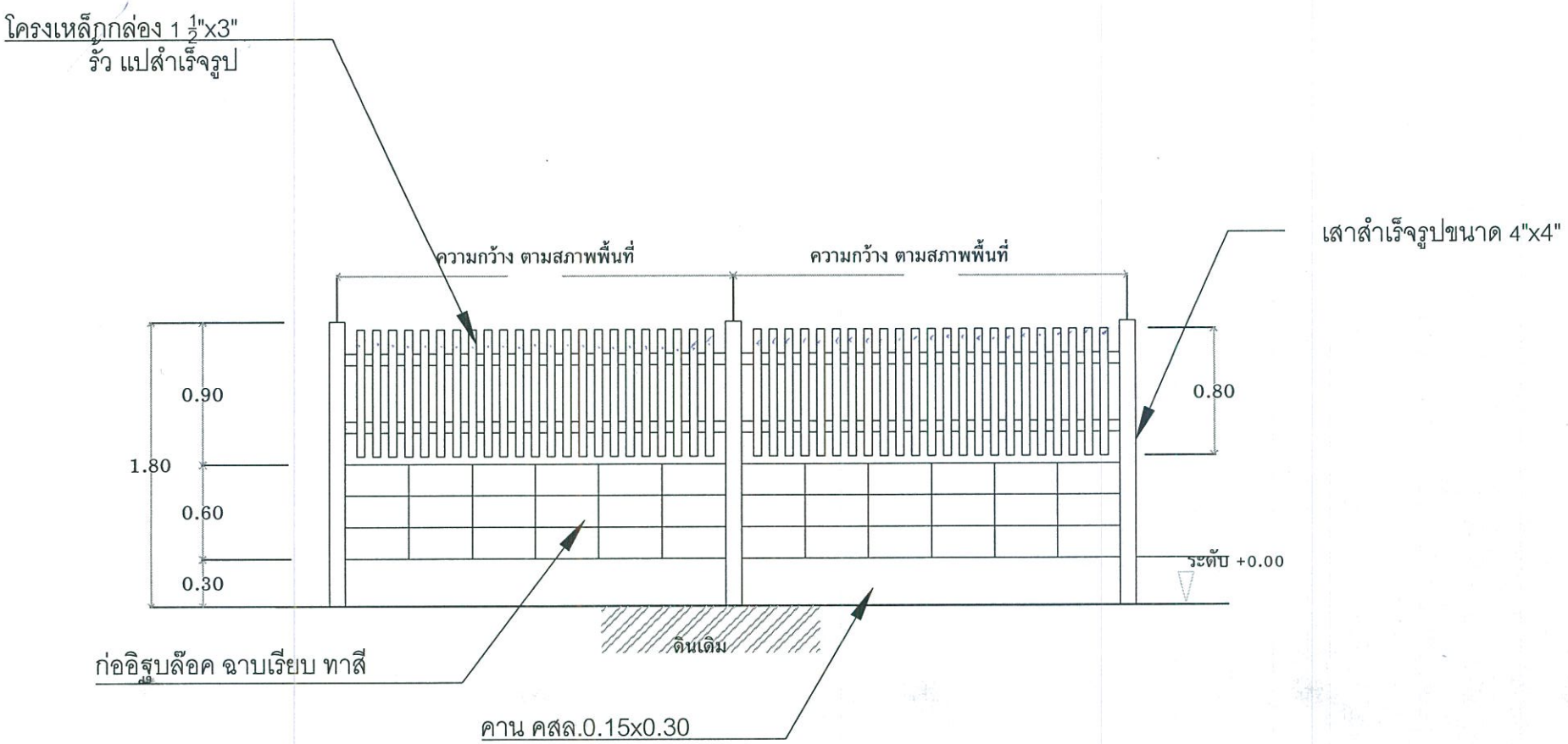

องค์การบริหารส่วนตำบลคำเขื่อนแก้ว	
แบบ ปรับปรุงศูนย์พัฒนาเด็กเล็กบ้านดงแสนแก้ว	
เขียนแบบ นายเสฏฐวุฒิ พันโบ	ตรวจ นายชัชพล หมายมั่น
เห็นชอบ นายสุรศักดิ์ พันธา ปลัดองค์การบริหารส่วนตำบล	อนุมัติ นายไพรี ทัศบุตร นายกองค์การบริหารส่วนตำบลคำเขื่อนแก้ว.

รูปด้าน
Scal.....1:50

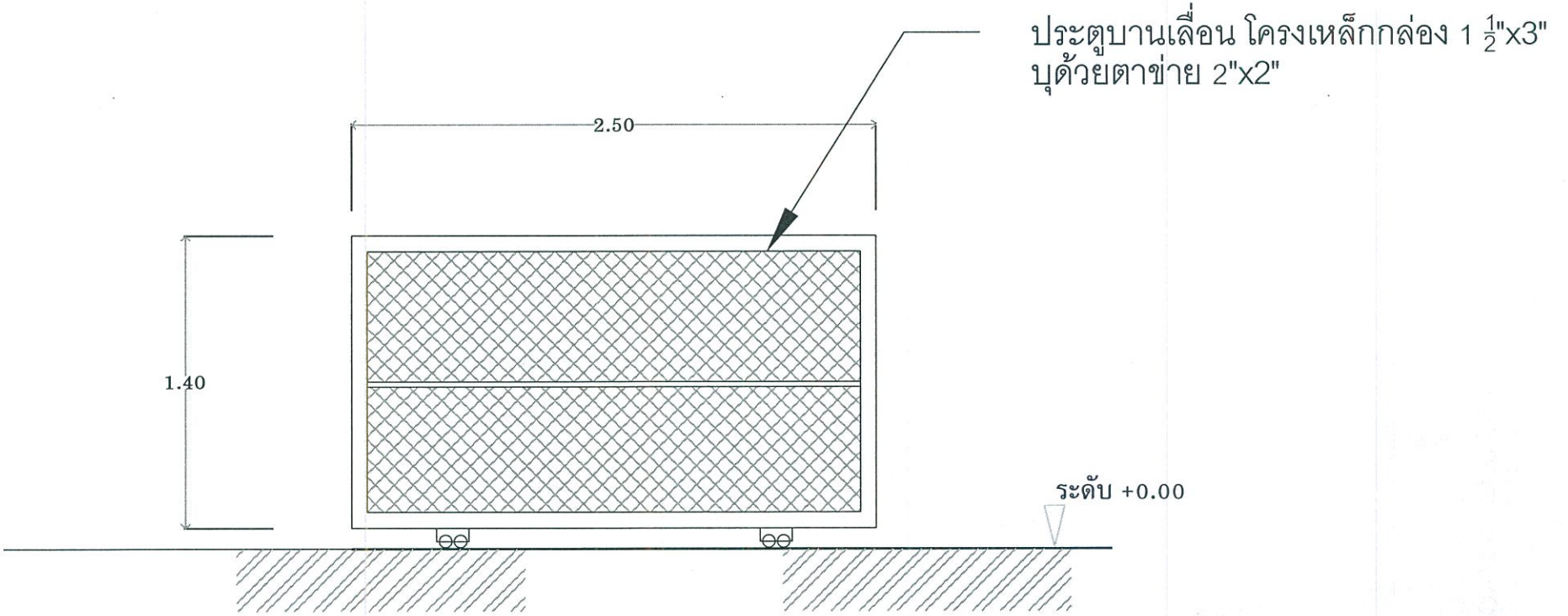

องค์การบริหารส่วนตำบลคำเขื่อนแก้ว	
แบบ ปรับปรุงศูนย์พัฒนาเด็กเล็กบ้านดงแสนแก้ว	
เขียนแบบ นายเสฏฐวุฒิ พันโบ	ตรวจ นายชำนาญ หมายมั่น
เห็นชอบ นายสุรศักดิ์ พันธา ปลัดองค์การบริหารส่วนตำบล	อนุมัติ นายไพรี ทัศบุตร นายกองค์การบริหารส่วนตำบลคำเขื่อนแก้ว.

แบบขยายประตู
Scal.....1:45