

โครงการ

ก่อสร้างถนนคอนกรีตเสริมเหล็กสายตรอกตาเสริม (ช่วง 2)

หมู่ที่ 2 ตำบลตะพง อำเภอเมือง จังหวัดระยอง

สารบัญแบบ,รายการประกอบแบบ

สารบัญแบบ	
สัญลักษณ์	รายละเอียด
1 / 7	สารบัญ , รายการประกอบแบบ
2 / 7	แผนที่แสดงที่ตั้งโครงการพอสังเขป
3 / 7	รูปตัดแสดงโครงสร้างถนนคอนกรีตเสริมเหล็กและคุณสมบัติวัสดุ
4 / 7	รายละเอียดการเสริมเหล็กถนน
5 / 7	ขยายรอยต่อคอนกรีต
6 / 7	รายการประกอบแบบการเทคอนกรีต ,การตีเส้นจราจร
7 / 7	ภาคผนวก

หมวดสัญลักษณ์	
สัญลักษณ์	รายละเอียด
	แนวเขตที่ดิน
①	แสดงตำแหน่งเสา
	ระยะริมถึงริม
	ระยะศูนย์กลางถึงศูนย์กลาง
	ระยะศูนย์กลางถึงริม
	แสดงถึงสิ่งที่มองไม่เห็น
B	แสดงรูปตัด
	ทรายหยาบ
	แสดงระดับดิน

วัตถุประสงค์

เพื่อก่อสร้างเป็นถนนคอนกรีตใช้ในการติดต่อระหว่างหมู่บ้าน ลำเลียงพืชผลทางการเกษตรออกสู่ตลาด ยังเป็นเส้นทางสู่การท่องเที่ยว ประจำจังหวัดระยอง

รายการประกอบแบบทั่วไป

1. ผู้รับจ้างจะต้องทำการตรวจสอบแบบและรายการต่าง ๆ ให้เป็นที่ถูกต้อง พร้อมทั้งวางแผนปฏิบัติงานให้เหมาะสม ถูกต้องตามขั้นตอนและตามมาตรฐานงานก่อสร้างที่ดีของงานก่อสร้างแต่ละรายการ โดยผู้รับจ้างจะต้องส่งแผนการปฏิบัติงานให้ผู้ว่าจ้าง พิจารณาให้ความเห็นชอบก่อนดำเนินการ
2. วัสดุต่าง ๆ ที่นำมาใช้ในการก่อสร้าง ก่อนนำมาใช้จะต้องได้รับความเห็นชอบจากผู้ควบคุมงานและคณะกรรมการตรวจรับพัสดุตรวจพิจารณาก่อนนำไปใช้งาน พร้อมแนบเอกสารควบคุมหรือรับรองคุณภาพวัสดุ วัสดุใดหากมีการกำหนดมาตรฐานไว้ในมาตรฐาน ผลิตภัณฑ์อุสาหกรรม (มอก) การทดสอบและพิจารณาอนุมัติให้นำวัสดุดังกล่าวมาใช้ในงานก่อสร้าง ให้ถือปฏิบัติตามข้อกำหนดของ มอก. สำหรับวัสดุนั้น ๆ หากภายหลังปรากฏว่าวัสดุที่นำมาใช้ในการก่อสร้างไม่ถูกต้องตามมาตรฐานกำหนด หรือไม่ถูกต้องตาม มอก. ผู้รับจ้าง ยังคงต้องรับผิดชอบความเสียหายหรือความผิดพลาดที่เกิดขึ้น
3. ผู้รับจ้าง จะต้องดำเนินการสำรวจพื้นที่ เซ็คระดับ เซ็คแนว หมุดหลักฐานที่ดินของราษฎร และวางแนวถนนให้เรียบร้อยชัดเจนก่อนนำเครื่องจักรกลเข้าทำงาน
4. ผู้รับจ้าง จะต้องแจ้งผู้ควบคุมงานทุกครั้งเมื่อเข้าดำเนินการ โดยจะต้องกำหนดวันเวลาให้ชัดเจน
5. เมื่อผู้รับจ้างเข้าดำเนินการก่อสร้าง ผู้รับจ้างจะต้องติดตั้งป้ายโครงการไว้ให้เห็นชัดเจน ตามแบบที่องค์การบริหารส่วนตำบลระบุไว้ภายใน 7 วัน นับตั้งแต่มีหนังสือแจ้งเข้าดำเนินการหรือเข้ามาดำเนินการ
6. รถขนส่งวัสดุรวมทั้งเครื่องกลและเครื่องจักรที่ใช้ในการก่อสร้างต้องปฏิบัติตามกฎหมาย
7. ค่าระดับของหมุดหลักฐานตามแบบที่กำหนด (BM) เป็นค่าระดับสมมุติที่ใช้เฉพาะในการก่อสร้างเท่านั้น
8. ผู้รับจ้างจะต้องทำการก่อสร้างด้วยความระมัดระวังโดยไม่ให้เกิดความเสียหายต่อทรัพย์สินของทางราชการและเอกชน
9. ผู้ควบคุมงาน สามารถสั่งหยุดดำเนินการก่อสร้างได้ เมื่อเห็นการก่อสร้างไม่ตรงตามแบบ หรือการก่อสร้างไม่ได้มาตรฐาน
10. ที่จุดเริ่มต้นและจุดสิ้นสุดโครงการ ฯ รวมทั้งทางแยก ให้ปรับระดับของถนนให้กลมกลืนกับถนนเดิม โดยไม่ทำให้เกิดอุปสรรคต่อการจราจร และไม่เป็นอันตรายต่อชีวิตและทรัพย์สิน
11. สาธารณูปโภคและสาธารณูปการต่าง ๆ ที่อยู่บริเวณที่ก่อสร้าง และเป็นอุปสรรคต่อการก่อสร้าง ผู้รับจ้างจะต้องดำเนินการติดต่อโดยผู้รับจ้างต้องทำสัญลักษณ์ไว้ให้ชัดเจน และแจ้งให้ผู้ควบคุมงานทราบก่อนลงมือ ตัด รื้อ ทุบ หรือทำลาย โดยผู้รับจ้างจะต้องเป็นผู้ออกค่าใช้จ่ายเองทั้งหมด
12. วัสดุทรายหยาบที่ใช้จะต้องเป็นวัสดุจำพวก NON PLASTIC มีขนาดเม็ดโตสุดไม่เกิน 3 / 8 " และมีส่วนผ่านตะแกรงเบอร์ 200 ไม่เกินร้อยละ 10
13. หากมีท่อระบายน้ำ คสล.จำนวนท่อและตำแหน่งการวางท่อกลมระบายน้ำในแต่ละแถว อาจเปลี่ยนแปลงได้ตามความเหมาะสม โดยให้อยู่ในดุลยพินิจของผู้ควบคุมงาน
14. ตำแหน่งการก่อสร้างทางเชื่อมตามแบบ อาจเปลี่ยนได้ตามความเหมาะสม โดยให้อยู่ในดุลยพินิจของผู้ควบคุมงาน
15. การเปลี่ยนแปลงแก้ไข และการปรับแต่งตามข้อ 13 ,14 จะต้องไม่ทำให้ปริมาณยอดรวมทั้งสิ้นของแต่ละรายการ น้อยกว่าที่กำหนดในแบบก่อสร้าง
16. ในกรณีวัสดุมีการเปลี่ยนแปลง ให้ผู้รับจ้างทำหนังสือขอใช้วัสดุพร้อมวัสดุและเอกสารเปรียบเทียบคุณภาพส่งให้ผู้ควบคุมงานและและคณะกรรมการตรวจรับพัสดุพิจารณาวัสดุนั้น ๆ เพื่อจะได้อนุมัติการใช้วัสดุนั้นต่อไป
17. รายการใดที่ไม่ได้กำหนดไว้ในแบบหรือกำหนดไว้ไม่ชัดเจน หรือแสดงไว้ขัดแย้งกัน หรือมีปัญหาในการก่อสร้าง หรือไม่เป็นไปตามหลักวิชาช่างที่ดี ให้รายงานและดำเนินการตามดุลยพินิจของคณะกรรมการตรวจรับพัสดุ
18. ผู้รับจ้างจะต้องมีมาตรการในการป้องกันอุบัติเหตุต่าง ๆ อันอาจเกิดขึ้นจากการทำงานก่อสร้าง ไม่ว่าอันตรายนั้นๆ จะมีสาเหตุมาจากสภาพแวดล้อมแห่งงานที่กระทำ หรือมีสาเหตุจากการจัดการงานก่อสร้างที่ไม่เหมาะสม ทั้งนี้เพื่อความปลอดภัยของชีวิตและทรัพย์สินทั้งหมดที่เกี่ยวข้อง มาตรการเกี่ยวกับการป้องกันอุบัติเหตุนี้ ผู้รับจ้างจะต้องปฏิบัติตามมาตรฐานความปลอดภัยในการก่อสร้างที่กฎหมายกำหนด
19. ผู้รับจ้างจะต้องติดตั้งป้ายเตือน เครื่องหมายจราจรหรือสัญญาณไฟ ในระหว่างก่อสร้างตามมาตรฐานที่กำหนด
20. เมื่อผู้รับจ้างดำเนินการก่อสร้างเสร็จเรียบร้อยแล้ว ผู้รับจ้างจะต้องทำความสะอาดบริเวณที่ก่อสร้างให้เรียบร้อยและแจ้งให้ผู้ควบคุมงานตรวจสอบความเรียบร้อยก่อนดำเนินการส่งมอบงาน
21. ผู้รับจ้างต้องใช้พัสดุที่ผลิตภายในประเทศโดยต้องใช้ไม่น้อยกว่าร้อยละ 60 ของมูลค่าพัสดุที่จะใช้ในงานก่อสร้างทั้งหมดตามสัญญา
22. ผู้รับจ้างจะต้องใช้เหล็กที่ผลิตภายในประเทศโดยต้องใช้ไม่น้อยกว่าร้อยละ 90 ของปริมาณการใช้เหล็กในงานก่อสร้างทั้งหมดตามสัญญา
23. ผู้รับจ้างจะต้องดำเนินการก่อสร้างถนนคอนกรีตให้ได้ตามขนาดและความยาว ตามที่ระบุในสัญญาจ้างหรือตามแบบของทางองค์การบริหารส่วนตำบล โดยมีความกว้างดังนี้

    - กว้าง 6.00 เมตร ความยาว 167.00 เมตร หนา 0.15 เมตร หรือมีพื้นที่ผิวจราจรไม่น้อยกว่า 1,002.00 ตารางเมตร

องค์การบริหารส่วนตำบลตะพง
153/29 หมู่ที่ 12 ตำบลตะพง อำเภอเมืองระยอง จังหวัดระยอง 21000

แบบ
โครงการก่อสร้างถนนคอนกรีตเสริมเหล็ก สายตรอกตาเสริม (ช่วง 2)

สถานที่ก่อสร้าง
หมู่ที่ 2 ตำบลตะพง อำเภอเมือง จังหวัดระยอง

คณะกรรมการจัดทำแบบรูปรายการงานก่อสร้าง
ลงชื่อ.....ประธานกรรมการ
(นายบุญเลิศ สุขวัฒนานุกิจ)
ลงชื่อ.....กรรมการ
(นายภูมิพงษ์ อินทนนท์) สย10622
ลงชื่อ.....กรรมการ
(นายชลาวุฒิ ศิริมหา)

สำรวจ
(นายมนู อึ่งเฮง) นายช่างโยธาชำนาญงาน

เขียน
(นางสาวสุมิตรา ชนะนคร) ผู้ช่วยนายช่างโยธา

ออกแบบ
(นายชลาวุฒิ ศิริมหา) นายช่างโยธาชำนาญงาน

ตรวจ
(นายบุญเลิศ สุขวัฒนานุกิจ)
ผู้อำนวยการกองช่าง

เห็นชอบ
(นางสาวสุพิชญากรณ์ แก้วพิจิตร)
รองปลัดองค์การบริหารส่วนตำบล ปฏิบัติราชการแทน
ปลัดองค์การบริหารส่วนตำบลตะพง

อนุมัติ
(นายทวิป แสงกระจ่าง)
นายกองค์การบริหารส่วนตำบลตะพง

แบบแสดง
สารบัญ ,รายการประกอบแบบ

เลขที่	เลขที่แบบ	แผ่นที่
วันที่		1 / จำนวน 7

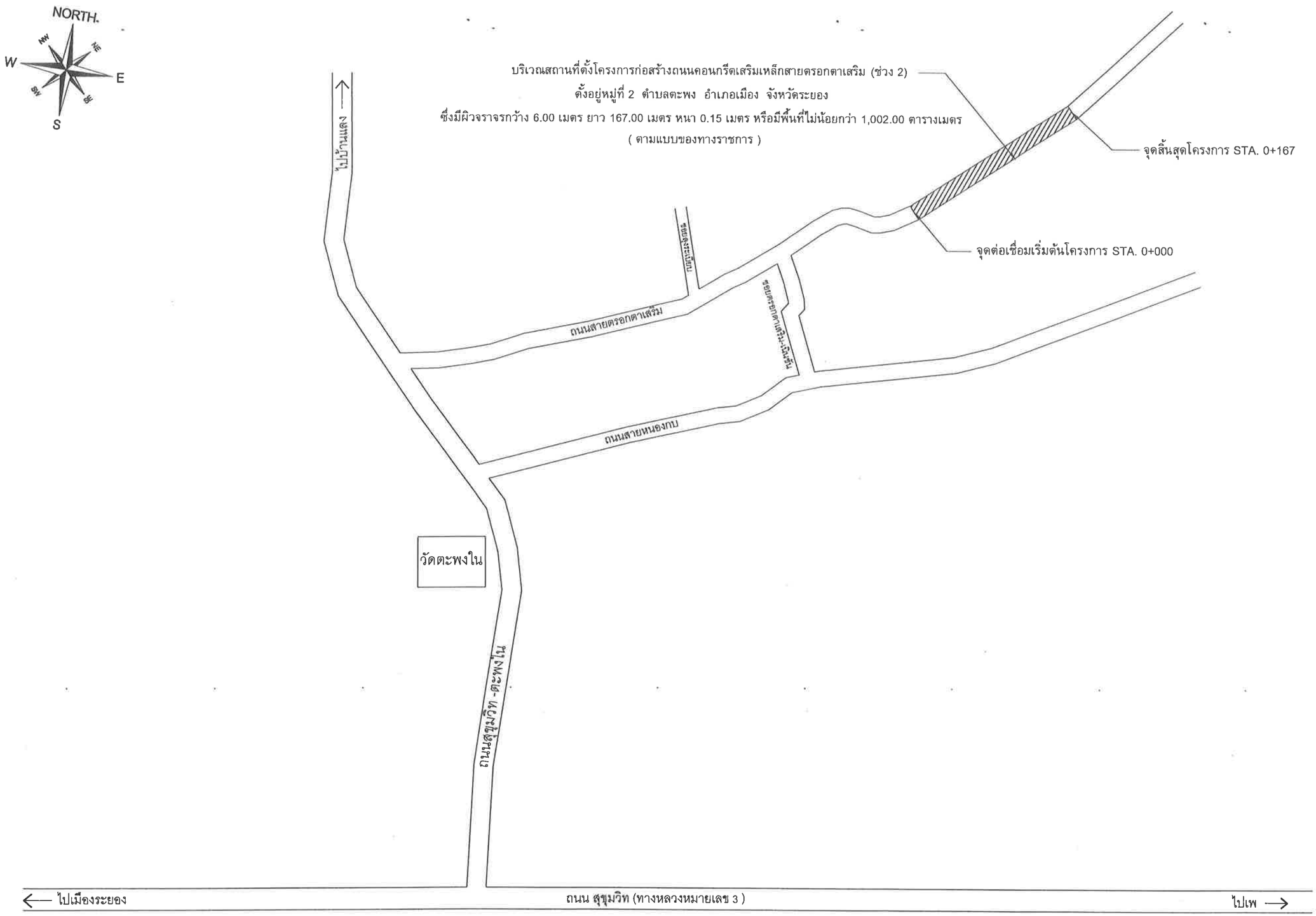

แผนที่แสดงที่ตั้งโครงการพอสังเขป



องค์การบริหารส่วนตำบลตะพง
153/29 หมู่ที่ 12 ตำบลตะพง อำเภอเมืองระยอง
จังหวัดระยอง 21000

แบบ
โครงการก่อสร้างถนนคอนกรีตเสริมเหล็ก
สายตรอกตาเสริม (ช่วง 2)

สถานที่ก่อสร้าง
หมู่ที่ 2 ตำบลตะพง อำเภอเมือง จังหวัดระยอง

คณะกรรมการจัดทำแบบรูปรายการงานก่อสร้าง
ลงชื่อ.....ประธานกรรมการ
(นายบุญเลิศ สุขวัฒนานุกิจ)
ลงชื่อ.....กรรมการ
(นายภูมมิพงษ์ ธินทนนท์) สย10622
ลงชื่อ.....กรรมการ
(นายชลาวุฒิ ศิริมหา)

สำรวจ
(นายมนู อึ่งเฮง) นายช่างโยธาชำนาญงาน

เขียน
(นางสาวสุมิตรา ชนะนคร) ผู้ช่วยนายช่างโยธา

ออกแบบ
(นายชลาวุฒิ ศิริมหา) นายช่างโยธาชำนาญงาน

ตรวจ
(นายบุญเลิศ สุขวัฒนานุกิจ)
ผู้อำนวยการกองช่าง

เห็นชอบ
(นางสาวสุพิชญากรณ์ แก้วพิจิตร)
รองปลัดองค์การบริหารส่วนตำบล ปฏิบัติราชการแทน
ปลัดองค์การบริหารส่วนตำบลตะพง

อนุมัติ
(นายทวีป แสงกระจ่าง)
นายกองค์การบริหารส่วนตำบลตะพง

แบบแสดง
แผนที่แสดงที่ตั้งโครงการพอสังเขป

เลขที่	เลขที่แบบ	แผ่นที่
วันที่		2 / จำนวน 7

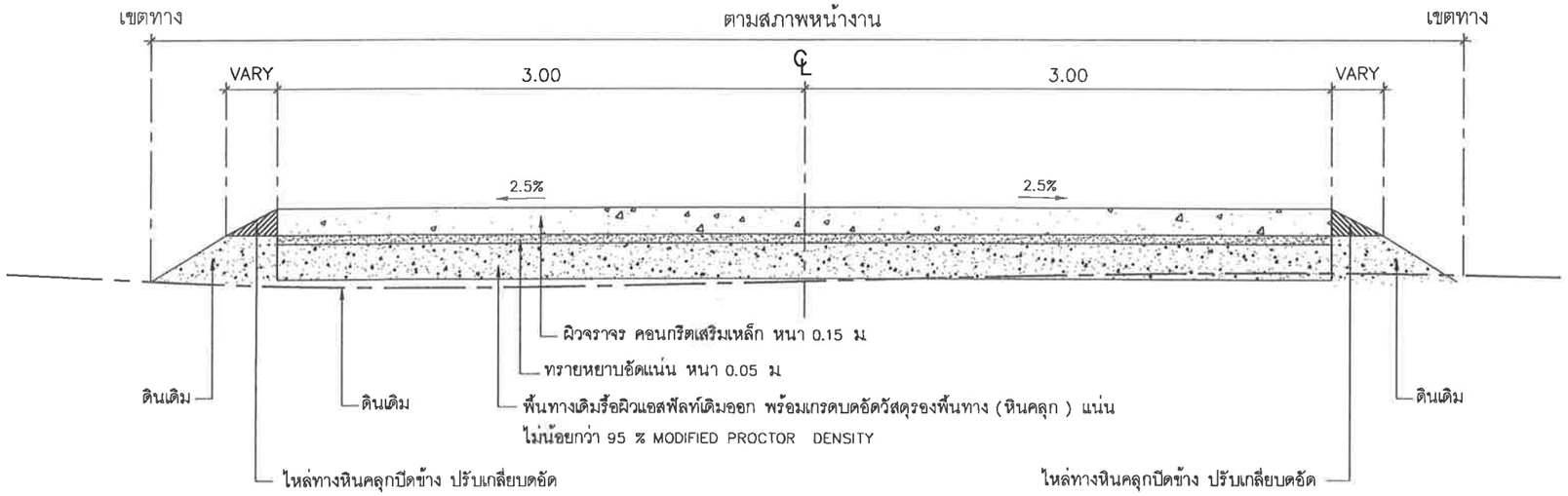

รูปตัดแสดงโครงสร้างถนนคอนกรีตเสริมเหล็กและคุณสมบัติวัสดุ

องค์การบริหารส่วนตำบลตะพง
153/29 หมู่ที่ 12 ตำบลตะพง อำเภอเมืองระยอง จังหวัดระยอง 21000

แบบ
โครงการก่อสร้างถนนคอนกรีตเสริมเหล็ก สายตรอกตาเสริม (ช่วง 2)

สถานที่ก่อสร้าง
หมู่ที่ 2 ตำบลตะพง อำเภอเมือง จังหวัดระยอง

คณะกรรมการจัดทำแบบรูปรายการงานก่อสร้าง
ลงชื่อ.....ประธานกรรมการ
(นายบุญเลิศ สุขวัฒนานุกิจ)
ลงชื่อ.....กรรมการ
(นายภูมิพงษ์ อินทนนท์) สย10622
ลงชื่อ.....กรรมการ
(นายชลาวุฒิ ศิริมหา)

สำรวจ
(นายมนู อึ่งเฮง) นายช่างโยธาชำนาญงาน

เขียน
(นางสาวสุมิตรา ขนะนคร) ผู้ช่วยนายช่างโยธา

ออกแบบ
(นายชลาวุฒิ ศิริมหา) นายช่างโยธาชำนาญงาน

ตรวจ
(นายบุญเลิศ สุขวัฒนานุกิจ)
ผู้อำนวยการกองช่าง

เห็นชอบ
(นางสาวสุพิชญากรณ์ แก้วพิจิตร)
รองปลัดองค์การบริหารส่วนตำบล ปฏิบัติราชการแทน
ปลัดองค์การบริหารส่วนตำบลตะพง

อนุมัติ
(นายทวีป แสงกระจ่าง)
นายกองค์การบริหารส่วนตำบลตะพง

แบบแสดง
รูปตัดแสดงโครงสร้างถนนคอนกรีตเสริมเหล็กและคุณสมบัติวัสดุ

เลขที่	เลขที่แบบ	แผ่นที่
วันที่		3 / จำนวน 7

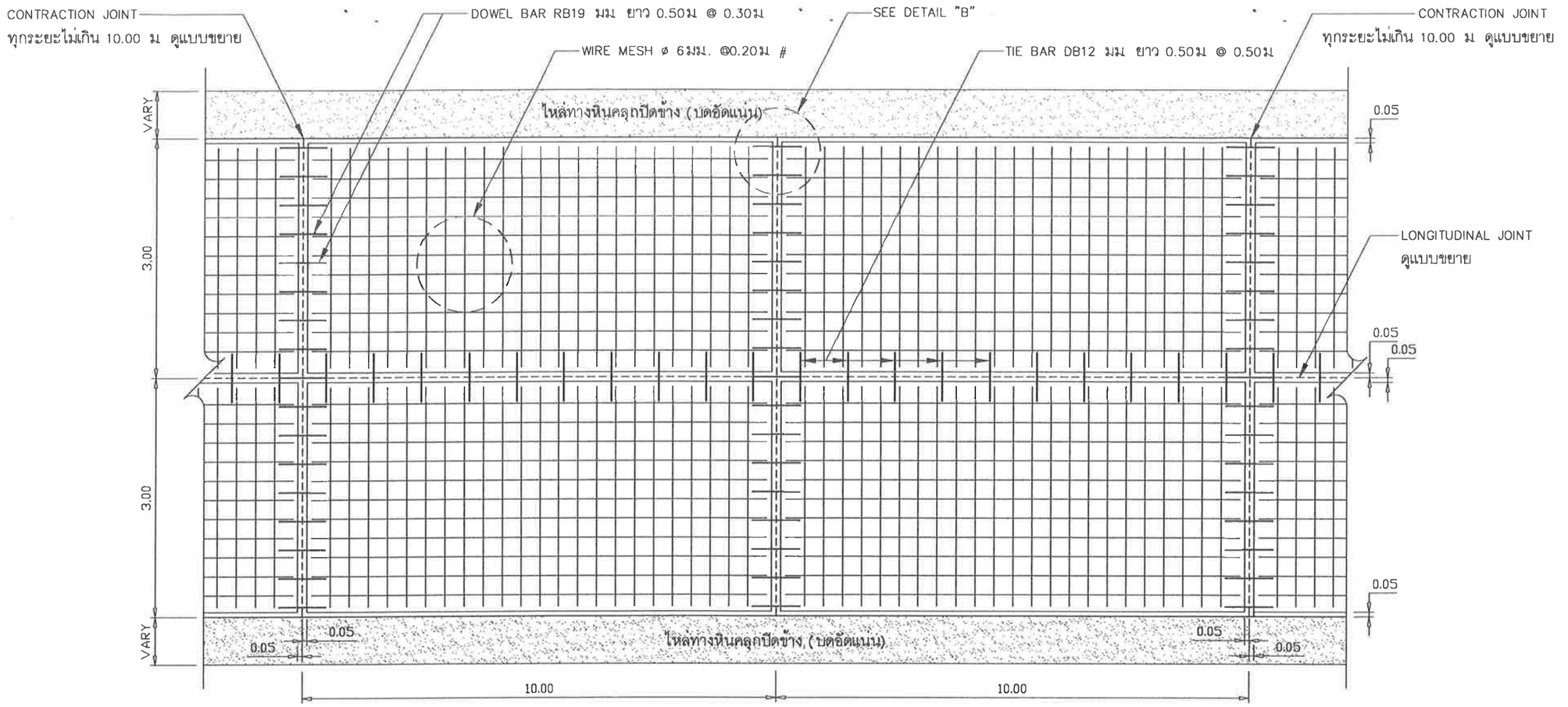

แปลนแสดงการเสริมเหล็กและรอยต่อถนน คสล.

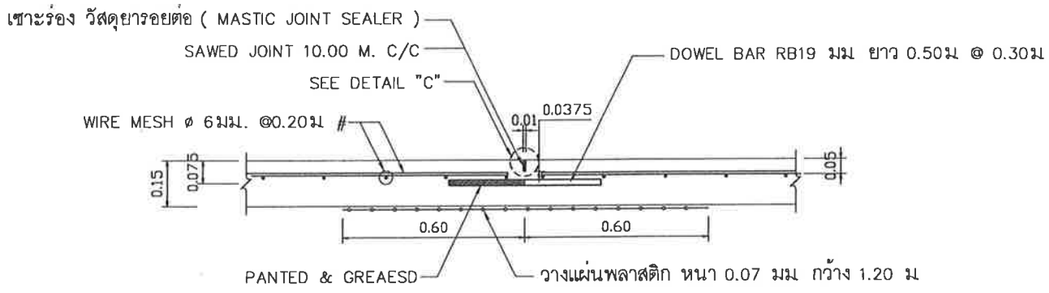

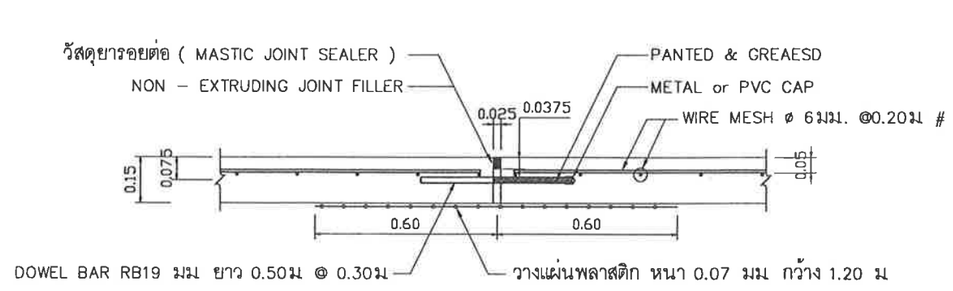

* กรณีเป็น CONTRACTION JOINT รอยต่อจะไม่ตัดขาด

ขยายรอยต่อ CONTRACTION JOINT (ทุกระยะไม่เกิน 10.00 ม.)

ขยายรอยต่อ EXPANSION JOINT (ทุกระยะไม่เกิน 30.00 ม.)

องค์การบริหารส่วนตำบลตะพง
153/29 หมู่ที่ 12 ตำบลตะพง อำเภอเมืองระยอง จังหวัดระยอง 21000

แบบ
โครงการก่อสร้างถนนคอนกรีตเสริมเหล็ก สายตรอกตาเสริม (ช่วง 2)

สถานที่ก่อสร้าง
หมู่ที่ 2 ตำบลตะพง อำเภอเมือง จังหวัดระยอง

คณะกรรมการจัดทำแบบรูปรายการงานก่อสร้าง
ลงชื่อ.....ประธานกรรมการ
(นายบุญเลิศ สุขวัฒนานุกิจ)
ลงชื่อ.....กรรมการ
(นายภูมมิพงษ์ อินทนนท์) สย10622
ลงชื่อ.....กรรมการ
(นายชลาวุฒิ ศิริมหา)

สำรวจ
(นายมนู อึ่งเฮง) นายช่างโยธาชำนาญงาน

เขียน
(นางสาวสุมิตรา ชนะนคร) ผู้ช่วยนายช่างโยธา

ออกแบบ
(นายชลาวุฒิ ศิริมหา) นายช่างโยธาชำนาญงาน

ตรวจ
(นายบุญเลิศ สุขวัฒนานุกิจ)
ผู้อำนวยการกองช่าง

เห็นชอบ
(นางสาวสุพิชญากรณ์ แก้วพิจิตร)
รองปลัดองค์การบริหารส่วนตำบล ปฏิบัติราชการแทน
ปลัดองค์การบริหารส่วนตำบลตะพง

อนุมัติ
(นายทวิป แสงกระจ่าง)
นายกองค์การบริหารส่วนตำบลตะพง

แบบแสดง
รายละเอียดการเสริมเหล็กถนน

เลขที่	เลขที่แบบ	แผ่นที่
วันที่		4 / จำนวน 7

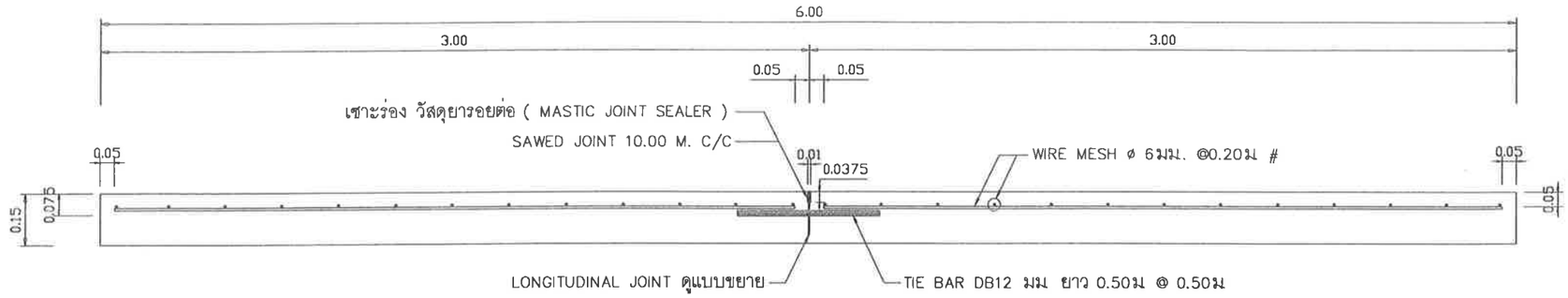

รูปตัดตามขวางผิวจราจร คสล.

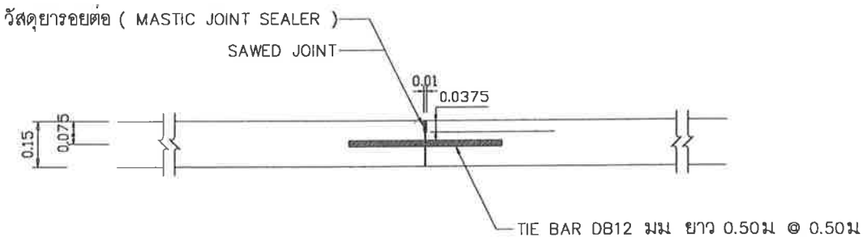

ขยายรอยต่อ LONGITUDINAL JOINT

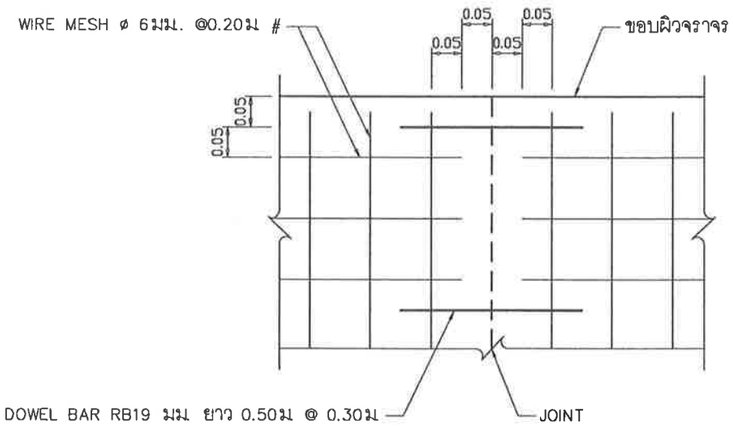

แบบขยาย DETAIL "B"

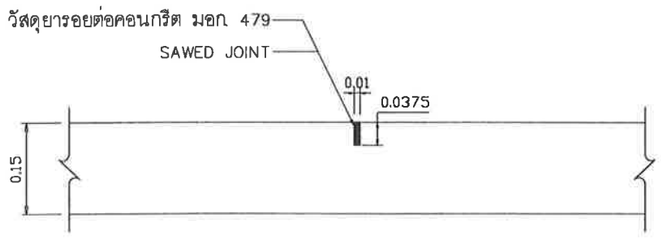

แบบขยาย DETAIL "C"

องค์การบริหารส่วนตำบลตะพง
153/29 หมู่ที่ 12 ตำบลตะพง อำเภอเมืองระยอง
จังหวัดระยอง 21000

แบบ
โครงการก่อสร้างถนนคอนกรีตเสริมเหล็ก
สายตรอกตาเสริม (ช่วง 2)

สถานที่ก่อสร้าง
หมู่ที่ 2 ตำบลตะพง อำเภอเมือง จังหวัดระยอง

คณะกรรมการจัดทำแบบรูปรายการงานก่อสร้าง
ลงชื่อ.....ประธานกรรมการ
(นายบุญเลิศ สุขวัฒนานุกิจ)
ลงชื่อ.....กรรมการ
(นายภูมมิพงษ์ อินทนนท์) สย10622
ลงชื่อ.....กรรมการ
(นายชลาวุฒิ ศิริมหา)

สำรวจ
(นายมนู อึ่งเฮง) นายช่างโยธาชำนาญงาน

เขียน
(นางสาวสุมิตรา ชนะนคร) ผู้ช่วยนายช่างโยธา

ออกแบบ
(นายชลาวุฒิ ศิริมหา) นายช่างโยธาชำนาญงาน

ตรวจ
(นายบุญเลิศ สุขวัฒนานุกิจ)
ผู้อำนวยการกองช่าง

เห็นชอบ
(นางสาวสุพิชญากรณ์ แก้วพิจิตร)
รองปลัดองค์การบริหารส่วนตำบล ปฏิบัติราชการแทน
ปลัดองค์การบริหารส่วนตำบลตะพง

อนุมัติ
(นายทวีป แสงกระจ่าง)
นายกองค์การบริหารส่วนตำบลตะพง

แบบแสดง
ขยายรอยต่อคอนกรีต

เลขที่	เลขที่แบบ	แผ่นที่
วันที่		5 / จำนวน 7

รายการประกอบแบบ

- ผิวจราจรคอนกรีต ให้ใช้คอนกรีตที่มีกำลังอัดประลัยของแท่งคอนกรีตตัวอย่างรูปลูกบาศก์ 0.15 x 0.15 x 0.15 ม ต้องไม่น้อยกว่า 325 กก / ตร.ซม

หมายเหตุ

ให้เป็นไปตามมาตรฐานดังนี้

- มทถ 231-2562 มาตรฐานงานผิวจราจรแบบคอนกรีต
- มทถ 217-2562 มาตรฐานเหล็กเส้นเสริมคอนกรีต

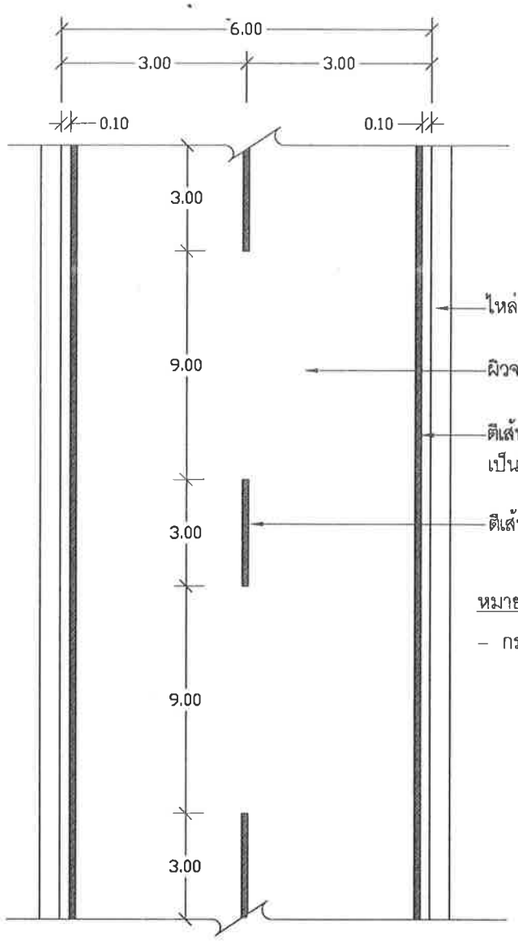

แบบแสดงการตีเส้นแบ่งผิวจราจร

ข้อกำหนดคุณสมบัติ

2.1 สีจราจร (Traffic Paint) หมายเหตุ สีจราจรที่ใช้ในการจัดทำเครื่องหมายจราจรโดยวิธีพ่น เป็นผลิตภัณฑ์ที่ทำในประเทศไทย ซึ่งแสดงเครื่องหมายมาตรฐานผลิตภัณฑ์อุตสาหกรรม มอก 415 สีจราจร ชนิดที่ 2

2.2 วัสดุเทอร์โมพลาสติก (Thermoplastic) หมายถึง วัสดุเทอร์โมพลาสติกที่ใช้ในการจัดทำเครื่องหมายจราจรโดยวิธีพ่น รีด หรือปาดลาก เป็นผลิตภัณฑ์ที่ทำในประเทศไทย ซึ่งแสดงเครื่องหมายมาตรฐานอุตสาหกรรม มอก 542 วัสดุเทอร์โมพลาสติก ระดับ 1 ซึ่งมคุณสมบัติและอัตรส่วนของลูกแก้วในส่วนผสมไม่น้อยกว่า 20% โดยน้ำหนักรวมทั้งใช้โรยบนเส้นเทอร์โมพลาสติกสะท้อนแสงในอัตราส่วน 400-500 กรัมต่อตารางเมตร

2.3 ลูกแก้ว (Glass Beads) ที่ใช้กับวัสดุทำเครื่องหมายจราจรบนผิวทางเพื่อให้เกิดการสะท้อนแสงเป็นผลิตภัณฑ์ที่ทำในประเทศ ซึ่งแสดงเครื่องหมายมาตรฐานอุตสาหกรรม มอก 543 ไว้ที่ผลิตภัณฑ์

2.4 วัสดุรองพื้น (Tack Coat หรือ Primer) เป็นน้ำยาเคมีที่ใช้พ่นบนผิวทางก่อนทำเครื่องหมายจราจร เพื่อช่วยในการยึดเกาะระหว่างวัสดุทำเครื่องหมายจราจรกับผิวทาง มีคุณสมบัติตามที่ผู้ผลิตวัสดุเทอร์โมพลาสติกกำหนด

เอกสารอ้างอิง : แบบมาตรฐานงานทาง สำหรับองค์กรปกครองส่วนท้องถิ่น กรมทางหลวงชนบท

องค์การบริหารส่วนตำบลตะพง
153/29 หมู่ที่ 12 ตำบลตะพง อำเภอเมืองระยอง จังหวัดระยอง 21000

แบบ
โครงการก่อสร้างถนนคอนกรีตเสริมเหล็ก สายตรอกตาเสริม (ช่วง 2)

สถานที่ก่อสร้าง
หมู่ที่ 2 ตำบลตะพง อำเภอเมือง จังหวัดระยอง

คณะกรรมการจัดทำแบบรูปรายการงานก่อสร้าง
ลงชื่อ.....ประธานกรรมการ
(นายบุญเลิศ สุขวัฒนานุกิจ)
ลงชื่อ.....กรรมการ
(นายภูมมิพงษ์ อินทนนท์) สย10622
ลงชื่อ.....กรรมการ
(นายชลาวุฒิ ศิริมหา)

สำรวจ
(นายมนู อึ่งเฮง) นายช่างโยธาชำนาญงาน

เขียน
(นางสาวสุมิตรา ชนะนคร) ผู้ช่วยนายช่างโยธา

ออกแบบ
(นายชลาวุฒิ ศิริมหา) นายช่างโยธาชำนาญงาน

ตรวจ
(นายบุญเลิศ สุขวัฒนานุกิจ)
ผู้อำนวยการกองช่าง

เห็นชอบ
(นางสาวสุพิชญากรณ์ แก้วพิจิตร)
รองปลัดองค์การบริหารส่วนตำบล ปฏิบัติราชการแทน
ปลัดองค์การบริหารส่วนตำบลตะพง

อนุมัติ
(นายทวิป แสงกระจ่าง)
นายกองค์การบริหารส่วนตำบลตะพง

แบบแสดง
รายการประกอบแบบการเทคอนกรีต ,การตีเส้นจราจร

เลขที่	เลขที่แบบ	แผ่นที่
วันที่		6 จำนวน 7

ข้อกำหนดเกี่ยวกับการใช้วัสดุก่อสร้างและครุภัณฑ์ตามสัญญาก่อสร้างเพื่อส่งเสริมการใช้สินค้า / ผลิตภัณฑ์ที่ผลิตในประเทศ มีข้อกำหนดดังต่อไปนี้

1. ผู้รับจ้างต้องใช้วัสดุก่อสร้างหรือครุภัณฑ์ที่จะใช้ในการก่อสร้างเป็นพัสดุที่ผลิตภายในประเทศ ไม่น้อยกว่าร้อยละ 60 ของมูลค่าพัสดุที่จะใช้ในงานก่อสร้างทั้งหมดตามสัญญา ทั้งนี้หากงานก่อสร้างมีวัสดุก่อสร้างที่เป็นเหล็ก จะต้องใช้วัสดุก่อสร้างที่เป็นเหล็กซึ่งเป็นสินค้าผลิตภายในประเทศ ไม่น้อยกว่าร้อยละ 90 ของปริมาณเหล็กที่ต้องใช้ทั้งหมดตามสัญญาก่อสร้าง
2. ผู้รับจ้างต้องเสนอแผนการใช้วัสดุก่อสร้างและครุภัณฑ์ที่เป็นผลิตภัณฑ์ที่ผลิตภายในประเทศตามสัญญาจ้างก่อสร้างนี้ตามเอกสาร ภาคผนวก โดยยื่นให้หน่วยงานของรัฐภายใน 60 วัน นับถัดจากวันลงนามในสัญญาหากผู้รับจ้างไม่เสนอแผนตามเวลาที่กำหนด ถือว่าผู้รับจ้างผิดสัญญา ผู้ว่าจ้างมีสิทธิยกเลิกสัญญาได้
3. ผู้รับจ้างต้องแสดงหลักฐานเพื่อประกอบการพิจารณาว่าวัสดุก่อสร้างหรือครุภัณฑ์เป็นผลิตภัณฑ์ที่ผลิตภายในประเทศ อย่างใดอย่างหนึ่งแล้วแต่กรณีแสดงต่อผู้ว่าจ้างเมื่อผู้ว่าจ้างร้องขอ เพื่อประกอบการตรวจสอบของผู้ว่าจ้างว่าวัสดุก่อสร้าง / ครุภัณฑ์ที่ผู้รับจ้างนำมาใช้เป็นผลิตภัณฑ์ที่ผลิตในประทศหรือไม่ ดังนี้
   3.1 สำเนาใบรับรองสินค้าที่ผลิตในประเทศ Made In Thailand (MIT) ที่ออกโดยสภาอุตสาหกรรมแห่งประเทศไทย
   3.2 ฉลากสินค้า ที่แสดงว่าเป็นสินค้าที่ผลิตในประเทศไทย
   3.3 หลักฐานแสดงที่ตั้งของแหล่งผลิต ที่สามารถแสดงได้ว่าเป็นวัสดุก่อสร้างที่เป็นผลิตภัณฑ์ในประเทศ เช่น ตำแหน่งโรงโม่หิน ท่าทราย บ่อ เป็นต้น

ภาคผนวก 1

ตารางจัดทำแผนการใช้พัสดุที่ผลิตภายในประเทศ

โครงการ.....

รายการพัสดุหรือครุภัณฑ์ที่ใช้ในโครงการ
แผนการใช้พัสดุที่ผลิตภายในประเทศ

ลำดับ	รายการ	หน่วย	ปริมาณ	ราคาต่อหน่วย (บาท)	เป็นเงิน (รวม)	พัสดุในประเทศ	พัสดุต่างประเทศ
1							
2							
3							
4							
5							
รวม							
อัตรา (ร้อยละ)							

ลงชื่อ.....(คู่สัญญาฝ่ายผู้รับจ้าง)
( )

ภาคผนวก 2

ตารางจัดทำแผนการใช้เหล็กที่ผลิตภายในประเทศ

โครงการ.....

รายการพัสดุหรือครุภัณฑ์ที่ใช้ในโครงการ
แผนการใช้เหล็กที่ผลิตภายในประเทศ

ลำดับ	รายการ	หน่วย	ปริมาณ	เหล็กในประเทศ	เหล็กต่างประเทศ
1					
2					
3					
4					
5					
ลำดับ					
อัตรา (ร้อยละ)					

ลงชื่อ.....(คู่สัญญาฝ่ายผู้รับจ้าง)
( )

ภาคผนวก 3

ตารางรายงานผลการใช้พัสดุที่ผลิตภายในประเทศ

การใช้พัสดุทั้งโครงการ
รายการใช้พัสดุทั้งโครงการ..... รายการ
มูลค่าพัสดุทั้งโครงการ..... บาท
มูลค่าการใช้พัสดุที่ผลิตภายในประเทศ

รายการ	หน่วย (บาท)	จำนวนเงิน	อัตรา (ร้อยละ)
มูลค่าพัสดุที่ผลิตภายในประเทศ			
มูลค่าพัสดุที่ผลิตจากต่างประเทศ			

ปริมาณการใช้เหล็กทั้งโครงการ
ปริมาณการใช้เหล็กทั้งโครงการ.....ตัน มูลค่าเหล็กทั้งโครงการ..... บาท

รายการ	หน่วย	จำนวน	อัตรา (ร้อยละ)
ปริมาณการใช้เหล็ก	ตัน	ตัน	

สรุป

☐ เป็นไปตามกฎกระทรวงกำหนดพัสดุและวิธีการจัดซื้อจัดจ้างพัสดุที่รัฐต้องการส่งเสริม หรือสนับสนุน (ฉบับที่ 2) พ.ศ. 2563
ร้อยละ 60 พัสดุทั่วไป (มูลค่า)
ร้อยละ 90 เหล็ก (ปริมาณ)

☐ ไม่เป็นไปตามกฎกระทรวงกำหนดพัสดุและวิธีการจัดจ้างซื้อจัดจ้างพัสดุที่รัฐต้องการส่งเสริมหรือสนับสนุน (ฉบับที่ 2) พ.ศ. 2563
เหตุผล / ความจำเป็นที่หน่วยงานของรัฐไม่สามารถดำเนินการได้
.....
.....
.....

ลงชื่อ.....(ประธานคณะกรรมการตรวจรับพัสดุ)
( )

องค์การบริหารส่วนตำบลตะพง
153/29 หมู่ที่ 12 ตำบลตะพง อำเภอเมืองระยอง จังหวัดระยอง 21000

แบบ
โครงการก่อสร้างถนนคอนกรีตเสริมเหล็ก สายตรอกตาเสริม (ช่วง 2)

สถานที่ก่อสร้าง
หมู่ที่ 2 ตำบลตะพง อำเภอเมือง จังหวัดระยอง

คณะกรรมการจัดทำแบบรูปรายการงานก่อสร้าง
ลงชื่อ.....ประธานกรรมการ
(นายบุญเลิศ สุขวัฒนานุกิจ)
ลงชื่อ.....กรรมการ
(นายภูมิพงษ์ อินทนนท์) สย10622
ลงชื่อ.....กรรมการ
(นายชลาวุฒิ ศิริมหา)

สำรวจ
(นายมนู ยิ่งเฮง) นายช่างโยธาชำนาญงาน

เขียน
(นางสาวสุมิตรา ชนะนคร) ผู้ช่วยนายช่างโยธา

ออกแบบ
(นายชลาวุฒิ ศิริมหา) นายช่างโยธาชำนาญงาน

ตรวจ
(นายบุญเลิศ สุขวัฒนานุกิจ)
ผู้อำนวยการกองช่าง

เห็นชอบ
(นางสาวสุพิชญากรณ์ แก้วพิจิตร)
รองปลัดองค์การบริหารส่วนตำบล ปฏิบัติราชการแทน
ปลัดองค์การบริหารส่วนตำบลตะพง

อนุมัติ
(นายทวิป แสงกระจ่าง)
นายกองค์การบริหารส่วนตำบลตะพง

แบบแสดง
ภาคผนวก

เลขที่	เลขที่แบบ	แผนที่ 7 / จำนวน 7
วันที่		