แบบรูปรายการงานก่อสร้าง

โครงการก่อสร้างถนนคอนกรีตเสริมเหล็ก สายนาโคก บ้านโนนสะอาด หมู่ที่7
ตำบลหนองบัว อำเภอดงหลวง จังหวัดมุกดาหาร

ปริมาณงาน ผิวทางกว้าง 4.00 เมตร ยาว 3,200.00 เมตร หนา 0.15 เมตร ลูกรังไหล่ทาง 0.50 เมตร
ผิวทางปอร์ตแลนด์ซีเมนต์คอนกรีต ไม่น้อยกว่า 12,800.00 ตารางเมตร

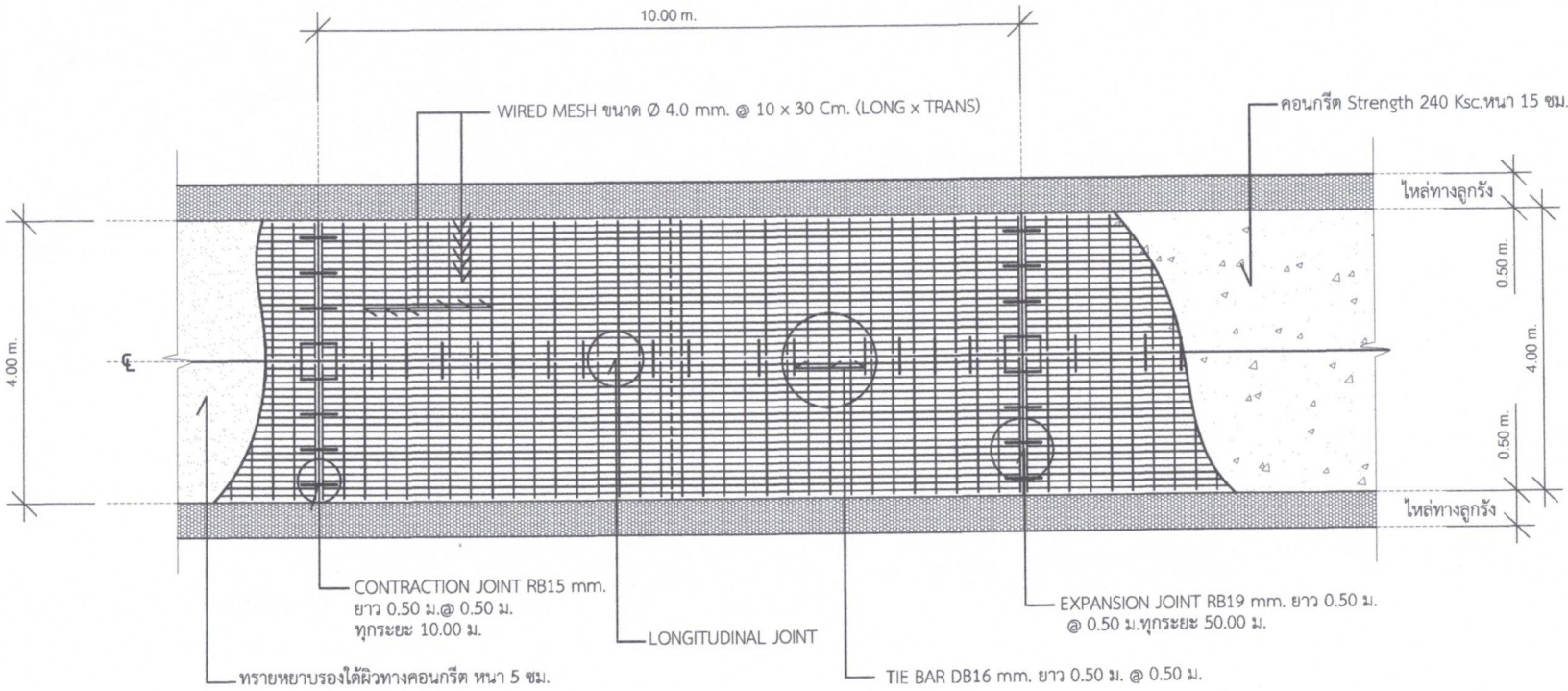

แปลนแสดงการเสริมเหล็ก (กรณีมีไหล่ทางฯ) 1 : 100

ข้อกำหนดวัสดุก่อสร้าง

1. ผิวจราจรคอนกรีตให้ใช้คอนกรีตที่มีกำลังอัดประลัยของแท่งคอนกรีตตัวอย่างรูปลูกบาศก์ 15x15x15 ซม.ที่อายุ 28 วัน ต้องไม่น้อยกว่า 240 กิโลกรัมต่อตารางเซ็นติเมตร

2.ปูนซีเมนต์จะต้องเป็นปูนซีเมนต์ปอร์ตแลน ตาม มอก. 15-2562

3.หินกรวดต้องมีความแข็งแรง เหนียว ไม่ผุ และไม่มีวัสดุอื่นเจือปน

4.ทรายต้องเป็นทรายน้ำจืดหรือทรายบก มีเม็ดหยาบ คม แข็งแรง สะอาด และไม่มีวัสดุอื่นเจือปน

5.น้ำที่ใช้ผสมคอนกรีตจะต้องเป็นน้ำจืดที่สะอาด ปราศจากน้ำมัน กรดด่าง เกลือ และไม่มีวัสดุอื่นใดที่เป็นอันตรายต่อคอนกรีตและเหล็กเสริม

6.เหล็กเสริมใช้มาตรฐาน มอก.20

คณะกรรมการจัดทำแบบประมาณการงานก่อสร้าง

ลงชื่อ
(นายโกสินทร์ สุขทองสา) ประธานกรรมการ

ลงชื่อ
(นายเอกสิทธิ์ ปักฤทัย) กรรมการ

ลงชื่อ
(นายทิพากร ประทุมลี) กรรมการและเลขานุการ

องค์การบริหารส่วนตำบลหนองบัว อำเภอดงหลวง จังหวัดมุกดาหาร

โครงการก่อสร้าง :

ก่อสร้างถนนคอนกรีตเสริมเหล็ก
สายนาโคก บ้านโนนสะอาด หมู่ที่ 7
ต.หนองบัว อ.ดงหลวง จ.มุกดาหาร

สำรวจ / เขียนแบบ :

(นายทิพากร ประทุมลี)
นายช่างโยธาชำนาญงาน

ตรวจ :

(นายโกสินทร์ สุขทองสา)
ผู้อำนวยการกองช่าง

วิศวกร :

(นายธีรพงศ์ ไชยกิจ)
สย. 13118

เห็นชอบ :

(นายจิร ล่องสินธุ)
ปลัด อบต.หนองบัว

อนุมัติ :

(นายค้าย เชื้อเมืองแสน)
นายก อบต.หนองบัว

แบบเลขที่ :

วัน/เดือน/ปี : 9-11-2569

แก้ไขครั้งที่ : -

แบบแสดง :
แปลนแสดงการเสริมเหล็กและรายละเอียดการก่อสร้าง (กรณีมีไหล่ทางฯ)

มาตราส่วน : 1 : 100

แผ่นที่ : 1 / 3

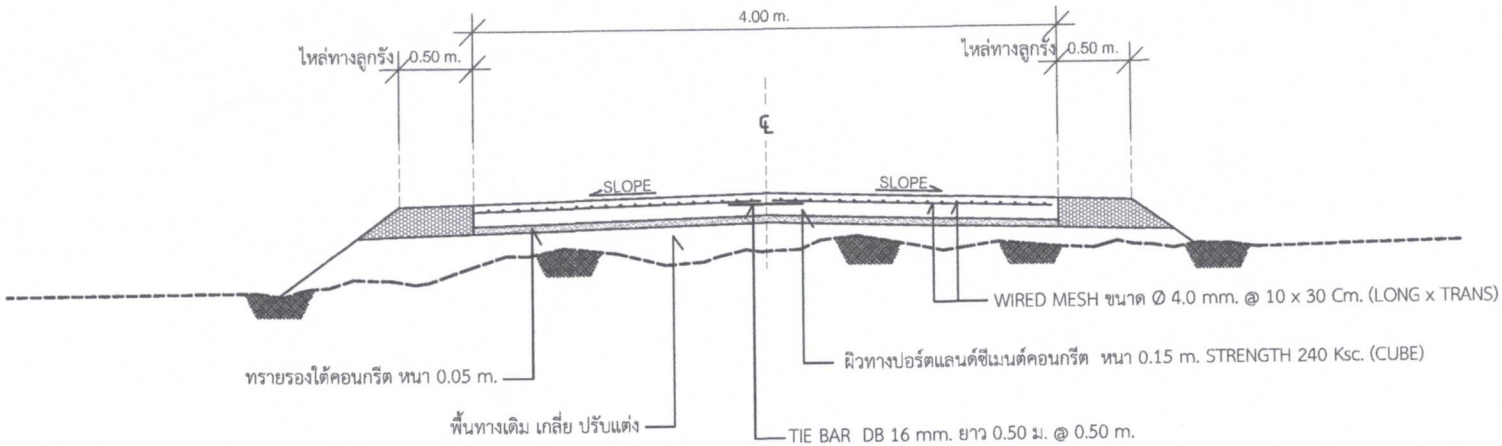

รูปตัดโครงสร้างถนนผิวทางปอร์ตแลนด์ซีเมนต์คอนกรีต (กรณีมีไหล่ทางฯ) 1:50

หมายเหตุ :

1.ผู้รับจ้างต้องทำการเกลี่ย ปรับ แต่งพื้นทางเดิมให้ได้ขนาดรูปร่าง (ความกว้าง และความยาว) ตามที่กำหนดในแบบแปลน หากไม่สามารถดำเนินการตามที่กำหนดในแบบแปลนต้องแจ้งให้ผู้ควบคุมงานทราบทันทีก่อนที่จะดำเนินงานในขั้นตอนต่อไป กรณีจุดเชื่อมต่อระหว่างถนนคอนกรีตเสริมเหล็กเดิม กับถนนคอนกรีตเสริมเหล็กก่อสร้างใหม่ ระดับหลังถนนต้องเท่ากัน (เว้นแต่จะกำหนดเป็นอย่างอื่น)

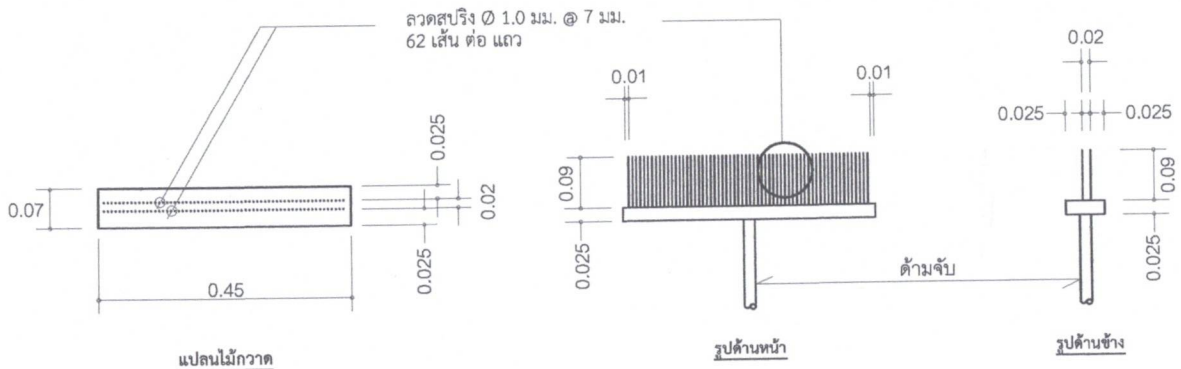

แปลนไม้กวาด | รูปด้านหน้า | รูปด้านข้าง

แบบขยายไม้กวาดลากผิวพื้น คสล.

คณะกรรมการจัดทำแบบรูปรายการงานก่อสร้าง

ลงชื่อ
(นายโกสินทร์ สุขทองสา) ประธานกรรมการ

ลงชื่อ
(นายเฮกสิทธิ์ ปักฤทัย) กรรมการ

ลงชื่อ
(นายทิพากร ประทุมลี) กรรมการและเลขานุการ

โครงการก่อสร้าง :

ก่อสร้างถนนคอนกรีตเสริมเหล็ก
สายนาโคก บ้านโนนสะอาด หมู่ที่ 7
ต.หนองบัว อ.ดงหลวง จ.มุกดาหาร

สำรวจ / เขียนแบบ :

(นายทิพากร ประทุมลี)
นายช่างโยธาชำนาญงาน

ตรวจ :

(นายโกสินทร์ สุขทองสา)
ผู้อำนวยการกองช่าง

วิศวกร :

(นายสิริพงศ์ ไกยกิจ)
สย. 131197

เห็นชอบ :

(นายจิร ล่องสินธุ)
ปลัด อบต.หนองบัว

อนุมัติ :

(นายค้าย เชื้อเมืองแสน)
นายก อบต.หนองบัว

แบบเลขที่ :

วัน/เดือน/ปี : 9-11-2569

แก้ไขครั้งที่ : -

แบบแสดง :
รูปตัดโครงสร้างถนนผิวทางปอร์ตแลนด์ซีเมนต์คอนกรีต (กรณีมีไหล่ทาง)

มาตราส่วน : 1 : 100

แผ่นที่ : 1 / 3

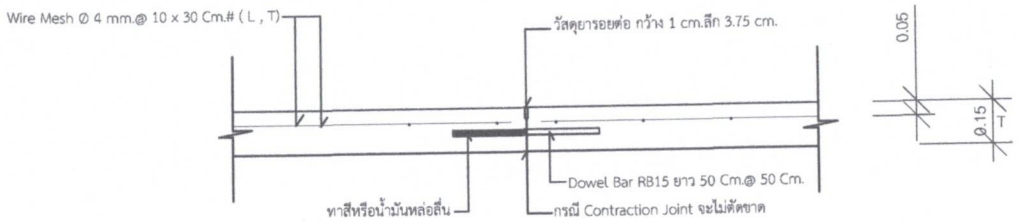

CONTRACTION JOINT , CONSTRUCTION 1:25

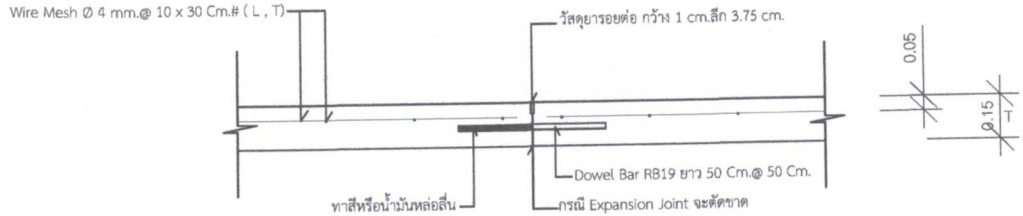

EXPANSION JOINT 1:25

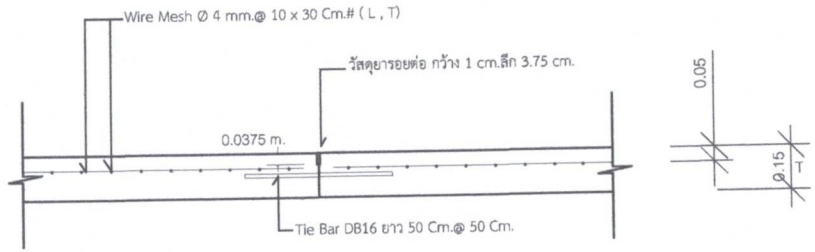

LONGITUDINAL JOINT 1:25

คณะกรรมการจัดทำแบบรูปรายการงานก่อสร้าง

ลงชื่อ
(นายโกสินทร์ สุขทองสา) ประธานกรรมการ

ลงชื่อ
(นายเอกสิทธิ์ ปึกฤทัย) กรรมการ

ลงชื่อ
(นายทิพากร ประทุมลี) กรรมการและเลขานุการ

โครงการก่อสร้าง :
ก่อสร้างถนนคอนกรีตเสริมเหล็ก สายนาโคก บ้านโนนสะอาด หมู่ที่ 7 ต.หนองบัว อ.ดงหลวง จ.มุกดาหาร

สำรวจ / เขียนแบบ :
(นายทิพากร ประทุมลี)
นายช่างโยธาชำนาญงาน

ตรวจ :
(นายโกสินทร์ สุขทองสา)
ผู้อำนวยการกองช่าง

วิศวกร :
(นายมิรงค์ กยกิจ)
สย. 13117

เห็นชอบ :
(นายจิร ล่องสินธุ)
ปลัด อบต.หนองบัว

อนุมัติ :
(นายค้าย เชื้อเมืองแสน)
นายก อบต.หนองบัว

แบบเลขที่ :

วัน/เดือน/ปี : 9-11-2569

แก้ไขครั้งที่ : -

แบบแสดง :
แบบขยาย CONTRACTION JOINT
EXPANSION JOINT , LONGITUDINAL JOINT

มาตราส่วน : 1 : 100

แผ่นที่ : 1 / 3