แบบสรุปราคางานจัดระบบอนุรักษ์ดินและน้ำ

โครงการจัดระบบอนุรักษ์ดินและน้ำในพื้นที่เสี่ยงภัยทางการเกษตร

ปีงบประมาณ พ.ศ. 2569

พื้นที่โครงการ บ้านโป่งสะทอน หมู่ที่ 5

ตำบลท่าด้วง อำเภอหนองไผ่ จังหวัดเพชรบูรณ์

ลำดับที่	กิจกรรม	จำนวนเงิน (บาท)
	งานจัดระบบอนุรักษ์ดินและน้ำ	
1	งานขั้นบันไดดิน	251,083.80
2	งานบ่อดักตะกอนดิน	47,179.44
3	งานพัฒนาแหล่งน้ำเพื่อการเกษตร	99,582.91
	รวม	**397,846.15**
	งานอื่นๆ	
4	งานป้ายโครงการ	3,054.66
	รวมราคางานทั้งสิ้น	**400,900.81**
	ขอรับการจัดสรรงบประมาณ	**400,000.00**
อักษร (สี่แสนบาทถ้วน)		

สรุป การประมาณราคาค่าใช้จ่ายในงานจัดระบบอนุรักษ์ดินและน้ำ เป็นการจ้างเหมาทั้งแปลง ค่าใช้จ่ายในการดำเนินงาน รวมเป็นเงินทั้งสิ้น 400,000.00 บาท

ลงชื่อ.....ประมาณราคา
(นายกียรติศักดิ์ ลุงคะ)
นักวิชาการเกษตรชำนาญการ

ลงชื่อ.....ตรวจ
(นายชัยเดช จันทรศิริรัตน์)
ผู้อำนวยการกลุ่มสำรวจเพื่อทำแผนที่

ลงชื่อ.....เห็นชอบ
(นายภัจจ์ งามสิทธิโชค)
ผู้อำนวยการสถานีพัฒนาที่ดินเพชรบูรณ์

ลงชื่อ.....อนุมัติ
(นางสุพัตรา บุรีรัตน์)
ผู้อำนวยการสำนักงานพัฒนาที่ดินเขต 8

แบบสรุปราคากลางงานจัดระบบอนุรักษ์ดินและน้ำ

ชื่อโครงการ โครงการจัดระบบอนุรักษ์ดินและน้ำในพื้นที่เสี่ยงภัยทางการเกษตร

สถานที่ก่อสร้าง บ้านโป่งสะทอน หมู่ที่ 5 ตำบลท่าด้วง อำเภอหนองไผ่ จังหวัดเพชรบูรณ์

หน่วยงานเจ้าของโครงการ สถานีพัฒนาที่ดินเพชรบูรณ์ สำนักงานพัฒนาที่ดินเขต 8 กรมพัฒนาที่ดิน กระทรวงเกษตรและสหกรณ์

คำนวณราคากลางเมื่อวันที่ วันที่ 5 เดือน ตุลาคม พ.ศ. 2568

ช่องที่ 1	ช่องที่ 2	ช่องที่ 3	ช่องที่ 4	ช่องที่ 5	ช่องที่ 6		ช่องที่ 7		หมายเหตุ
ลำดับ	รายการ	ปริมาณ	หน่วย	ค่างานต้นทุน ต่อหน่วย(บาท)	ค่างานต้นทุน (บาท)	Factor F	ราคากลาง ราคากลางต่อหน่วย	ราคากลาง ราคากลาง	
	งานจัดระบบอนุรักษ์ดินและน้ำ								Factor F
1	**งานขั้นบันไดดิน**								- เงินล่วงหน้าจ่าย 0 %
	1.1 งานขั้นบันไดดินแบบไม่ต่อเนื่อง	**2,620.00**	**เมตร**					**251,083.80**	- ดอกเบี้ยเงินกู้ 7 %
	1.1.2 ขั้นบันไดดิน %slope 21-25	1,920.00	เมตร	94.23	180,921.60	1.3392	126.19	242,284.80	- เงินประกันผลงานหัก 0 %
	2.1.4 ขั้นบันไดดิน %slope 16-20	700.00	เมตร	9.39	6,573.00	1.3392	12.57	8,799.00	- ภาษีมูลค่าเพิ่ม 7 %
2	**งานบ่อดักตะกอนดิน**								
	2.1 งานบ่อดักตะกอนดินแบบคันกั้น	**6.00**	**แห่ง**					**47,179.44**	
	2.1.1.ขนาดสันบ่อกว้าง 15 ม. สูง 1.5 ม.	6.00	แห่ง	5,871.60	35,229.60	1.3392	7,863.24	47,179.44	
3	**งานพัฒนาแหล่งน้ำเพื่อการเกษตร**								
	3.1 งานสระเก็บน้ำ	**4.00**	**แห่ง**					**99,582.91**	
	3.1.1 ขนาด 1,000 ลบ.ม.	4.00	แห่ง	18,590.00	74,360.00	1.3392	99,582.91	99,582.91	
	งานอื่นๆ								
4	**งานป้าย**								
	4.1 ป้ายโครงการ								
	4.1.1 ป้ายโครงการ	1	ชุด	3,054.66	3,054.66	1.0000	3,054.66	3,054.66	
				รวมค่างานต้นทุนทั้งสิ้น	300,138.86	**รวมราคากลางเป็นเงิน**		400,900.81	
						รวมราคากลางทั้งสิ้น		400,900.81	

(ตัวอักษร) (สี่แสนเก้าร้อยบาทแปดสิบเอ็ดสตางค์)

แบบรายการ และค่างานต้นทุนต่อหน่วย
โครงการจัดระบบอนุรักษ์ดินและน้ำในพื้นที่เสี่ยงภัยทางการเกษตร
ปีงบประมาณ พ.ศ. 2569
พื้นที่โครงการ บ้านโป่งสะทอน หมู่ที่ 5
ตำบลท่าด้วง อำเภอหนองไผ่ จังหวัดเพชรบูรณ์

ลำดับ	กิจกรรม	หน่วย	ค่างานต้นทุนต่อหน่วย (บาท)
	งานจัดระบบอนุรักษ์ดินและน้ำ		
1	**งานขั้นบันไดดิน**		
	1.1 งานขั้นบันไดดินแบบไม่ต่อเนื่อง		
	1.1.2 ขั้นบันไดดิน %slope 21-25	เมตร	94.23
	2.1.4 ขั้นบันไดดิน %slope 16-20	เมตร	9.39
2	**งานบ่อดักตะกอนดิน**		
	2.1 งานบ่อดักตะกอนดินแบบคันกั้น		
	2.1.1.ขนาดสันบ่อกว้าง 15 ม. สูง 1.5 ม.	แห่ง	5,871.60
3	**งานพัฒนาแหล่งน้ำเพื่อการเกษตร**		
	3.1 งานสระเก็บน้ำ		
	3.1.1 ขนาด 1,000 ลบ.ม.	แห่ง	18,590.00
	รวม		
	งานอื่นๆ		
4	**งานป้าย**		
	4.1 ป้ายโครงการ		
	4.1.1 ป้ายโครงการ	ชุด	3,054.66

หมายเหตุ - ประมาณราคาเมื่อวันที่ 16 ตุลาคม 2568
- งานดินใช้ค่า Factor F งานชลประทาน เท่ากับ 1.3392
- ราคาน้ำมันดีเซล ณ อำเภอเมือง จังหวัดเพชรบูรณ์ ลิตรละ 31.00-31.99 บาท
- ราคาวัสดุก่อสร้างจากสำนักงานพาณิชย์ จังหวัดเพชรบูรณ์ เดือนกันยายน พ.ศ. 2568

แบบคำนวณราคาต่อหน่วย งานจัดระบบอนุรักษ์ดินและน้ำ
โครงการจัดระบบอนุรักษ์ดินและน้ำในพื้นที่เสี่ยงภัยทางการเกษตร
ปีงบประมาณ พ.ศ. 2569
พื้นที่โครงการ บ้านโป่งสะทอน หมู่ที่ 5
ตำบลท่าด้วง อำเภอหนองไผ่ จังหวัดเพชรบูรณ์

งานจัดระบบอนุรักษ์ดินและน้ำ

1 งานขั้นบันไดดิน

1.1 งานขั้นบันไดดินแบบไม่ต่อเนื่อง

1.1.1 ขั้นบันไดดิน %slope 21-25

-ปริมาตรดินขุดตัด ต่อเมตร	=	0.54	ลบ.ม. ..1
-ค่าขุดดินด้วยแรงงานคน (ต่อลูกบากศก์)	=	174.50	บาท 2
รวมค่าขุดดินด้วยแรงงานคน ต่อเมตร.....(1)x(2)	=	94.23	บาท
รวมค่างานต้นทุนต่อหน่วย	=	**94.23**	**บาท**

1.1.2 ขั้นบันไดดิน %slope 16-20

-ปริมาตรดินขุดตัด ต่อเมตร	=	0.50	ลบ.ม. ..1
-ค่าขุดดินด้วยแรงงานคน (ต่อลูกบากศก์)	=	18.78	บาท 2
รวมค่าขุดดินด้วยแรงงานคน ต่อเมตร.....(1)x(2)	=	9.39	บาท
รวมค่างานต้นทุนต่อหน่วย	=	**9.39**	**บาท**

2 งานบ่อดักตะกอนดิน

2.1 งานบ่อดักตะกอนดินแบบคันกั้น

2.1.1 ขนาดสันบ่อกว้าง 15 ม. สูง 1.5 ม.

-ปริมาตรดินขุดเปิดหน้าดิน (ต่อแห่ง)	=	117.00	ลบ.ม. ..1
-ค่าขุดเปิดหน้าดินด้วยเครื่องจักรกล (ต่อลูกบาศก์เมตร)	=	18.59	บาท. ...2
รวมค่าขุดเปิดหน้าดิน....(1)x(2)	=	2,175.03	บาท. ...3
-ปริมาตรดินขุดเพื่อทำคันบ่อ (ต่อแห่ง)	=	146.00	ลบ.ม. ..4
-ค่าขุดดินด้วยเครื่องจักรกล (ต่อลูกบาศก์เมตร)	=	18.59	บาท. ...5
รวมค่าขุดดิน....(4)x(5)	=	2,714.14	บาท. ...6
-ปริมาตรดินขุดทางระบายน้ำด้วยแรงงานคน (ต่อแห่ง)	=	5.63	ลบ.ม. ..7
-ค่าขุดดินด้วยแรงงานคน ต่อลูกบาศก์เมตร (ค่าแรงงานขั้นต่ำ/2)	=	174.50	บาท 8
รวมค่าขุดดินด้วยแรงงานคน....(7)x(8)	=	982.43	บาท 9
รวมค่างานต้นทุน ต่อแห่ง.....(3)+(6)+(9)	=	5,871.60	บาท
รวมค่างานต้นทุนต่อหน่วย	=	**5,871.60**	**บาท**

3 งานพัฒนาแหล่งน้ำเพื่อการเกษตร

3.1 งานสระเก็บน้ำ

3.1.1 บ่อขนาด 1,000 ลูกบาศก์เมตร

-ปริมาณดินขุด ต่อแห่ง	=	1,000.00	ลบ.ม. ..1
-ค่าขุดดินด้วยเครื่องจักรกล (ต่อลูกบาศก์เมตร)	=	18.59	บาท 2
รวมค่าขุดดินด้วยเครื่องจักรกลต่อแห่ง .....(1)x(2)	=	18,590.00	บาท
รวมค่างานต้นทุนต่อหน่วย	**=**	**18,590.00**	**บาท**

งานอื่นๆ

4 งานป้าย

4.1 ป้ายโครงการ

4.1.1 ป้ายโครงการแบบเหล็กแผ่น

-งานคอนกรีตหยาบ (0.06 ลบ.ม.)	=	116.41	บาท.....1
-งานไม้แบบ (ใช้ 2 ครั้ง) (0.56 ตร.ม.)	=	345.42	บาท.....2
-เหล็กกล่องสี่เหลี่ยมจัตุรัส 50 x 50 หนา 2 มม. (1 ท่อน)	=	411.68	บาท.....3
-เหล็กฉาก ขนาด 25 x 25 หนา 3 มม. (1 ท่อน)	=	217.00	บาท.....4
-น็อตชุบสังกะสีขนาด Ø 3 หุน ยาว 4 นิ้ว (4 ตัว)	=	80.00	บาท.....5
-แผ่นเหล็กดำ ทาสี ข้อความติดสติ๊กเกอร์ธรรมดาสีขาว (1.2 ตร.ม.)	=	1,552.00	บาท.....6
-งานทาสีกันสนิม สีทับหน้า เสาและแผ่นป้าย (6.6 ตร.ม.)	=	332.15	บาท.....7
รวมราคาป้าย ต่อ 1 ชุด (1+2+....+7)	=	3,054.66	บาท
รวมค่างานต้นทุนป้ายโครงการแบบเหล็กแผ่น จำนวน 1 ชุด	**=**	**3,054.66**	**บาท**

หมายเหตุ - ราคาน้ำมันดีเซล ณ อ.เมือง จังหวัดเพชรบูรณ์ ลิตรละ 31.00-31.99 บาท

- ราควัสดุก่อสร้างจากสำนักงานพาณิชย์ จังหวัดเพชรบูรณ์ เดือน กันยายน 2568
- ค่าขุดดินด้วยแรงงานคน = 0.50 x อัตราค่าแรงขั้นต่ำ (แรงงานคน 1 วัน ขุดได้ 2.00 ลบ.ม.) ตามคู่มือมาตราการอนุรักษ์ดินและน้ำทางวิธีกล 2021 หน้า 59

ขั้นบันไดดินแบบไม่ต่อเนื่อง

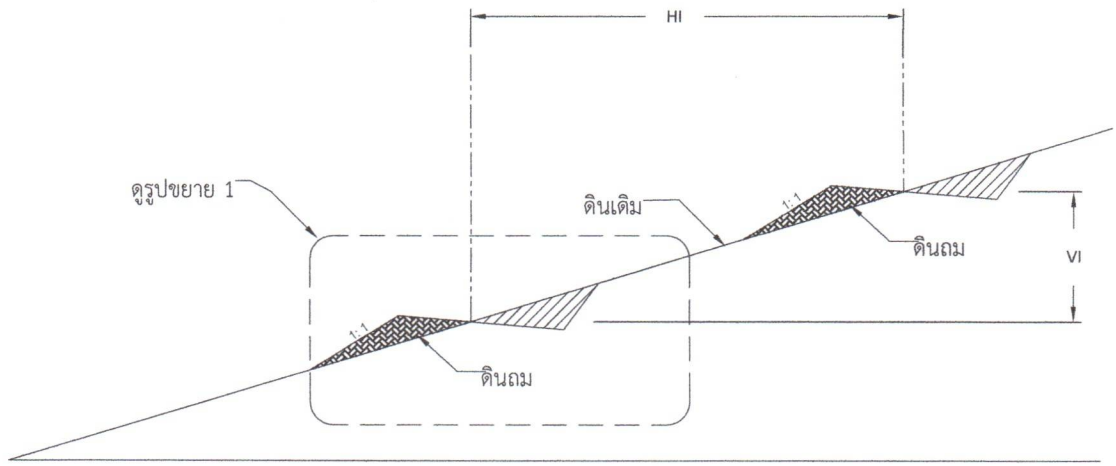

รูปหน้าตัดขั้นบันไดดินแบบไม่ต่อเนื่อง

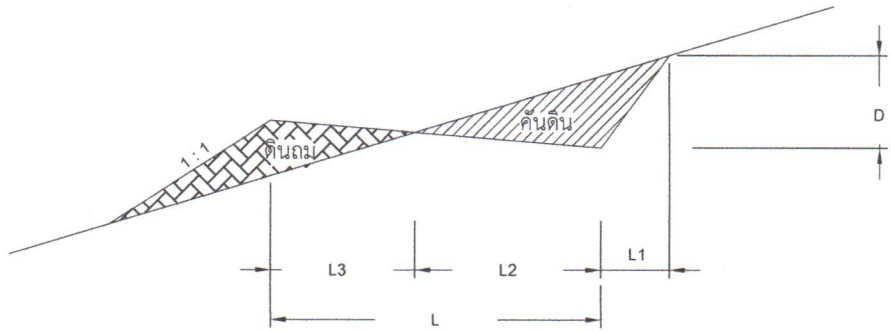

รูปขยาย 1

% Slope	ค่า VI	ค่า HI	D	L1	L2	L3	L	S1	S2	ดินขุด(m³/m.)
>35	5.00-8.00	0.50-4.00	0.80	0.35	1.20-1.45	0.65-1.50	1.8-2.75	0.50	0.50	0.54
31-35	4.00-8.00	0.50-4.00	0.80	0.38	1.38-1.55	0.8-1.75	2.20-3.03	0.50	0.50	0.63
26-30	4.00-6.00	0.50-4.00	0.75	0.33	1.47-1.75	0.95-1.72	2.25-3.54	0.50	0.50	0.59
21-25	2.00-4.00	0.70-5.00	0.75	0.33	1.63-1.88	1.03-1.80	2.39-3.84	0.50	0.50	0.54
16-20	2.00-4.00	0.80-6.00	0.65	0.25	1.95-2.30	1.27-1.80	2.50-4.19	0.50	0.50	0.50
11-15	1.00-2.00	0.80-8.00	0.50	0.25	1.85-2.25	1.24.1.96	2.80-4.16	0.50	0.50	0.49

ขั้นตอนการปฏิบัติงาน

1. ทำการถากถางเตรียมพื้นที่
2. ทำการหาค่าระดับแรกเริ่มต้น จากหมุดอ้างอิงหรือถ่ายระดับจากแปลงที่ดำเนินการแล้ว
3. ทำการส่องและปักแนวตามค่า Slope ที่กำหนด
4. ทำการขุดและแต่งคูเบนน้ำตามแนว และขนาดที่กำหนด
5. ระหว่างทำการขุดแต่งขั้นบันไดดินควรตรวจเช็คระดับให้ได้ตามค่า Slope ที่กำหนด

หมายเหตุ

1. ระยะและมิติต่าง ๆ แสดงไว้เป็นเมตร นอกจากระบุไว้เป็นอย่างอื่น
2. กรณีเกิดปัญหาและอุปสรรคในการก่อสร้าง ให้พิจารณาตามความเหมาะสมของสภาพพื้นที่ที่ดำเนินการก่อสร้าง และต้องได้รับความเห็นชอบจากผู้ควบคุมงาน หรือคณะกรรมการตรวจรับพัสดุ ก่อนดำเนินการต่อไป ทั้งนี้ต้องคำนึงถึงประโยชน์สูงสุดแก่ทางราชการเป็นหลัก

สำนักงานพัฒนาที่ดินเขต 8 กรมพัฒนาที่ดิน	
โครงการจัดระบบอนุรักษ์ดินและน้ำในพื้นที่เสี่ยงภัยทางการเกษตร	
แสดงแบบ รูปหน้าตัดขั้นบันไดดินแบบต่อเนื่อง , รูปขยาย	
แบบเลขที่ พด.8 พช.03/01/2569	แผ่นที่ 1 / 5
ออกแบบ	
เขียนแบบ	
ตรวจแบบ	
เห็นชอบ	
อนุมัติ	

บ่อดักตะกอนดินแบบคันกั้น

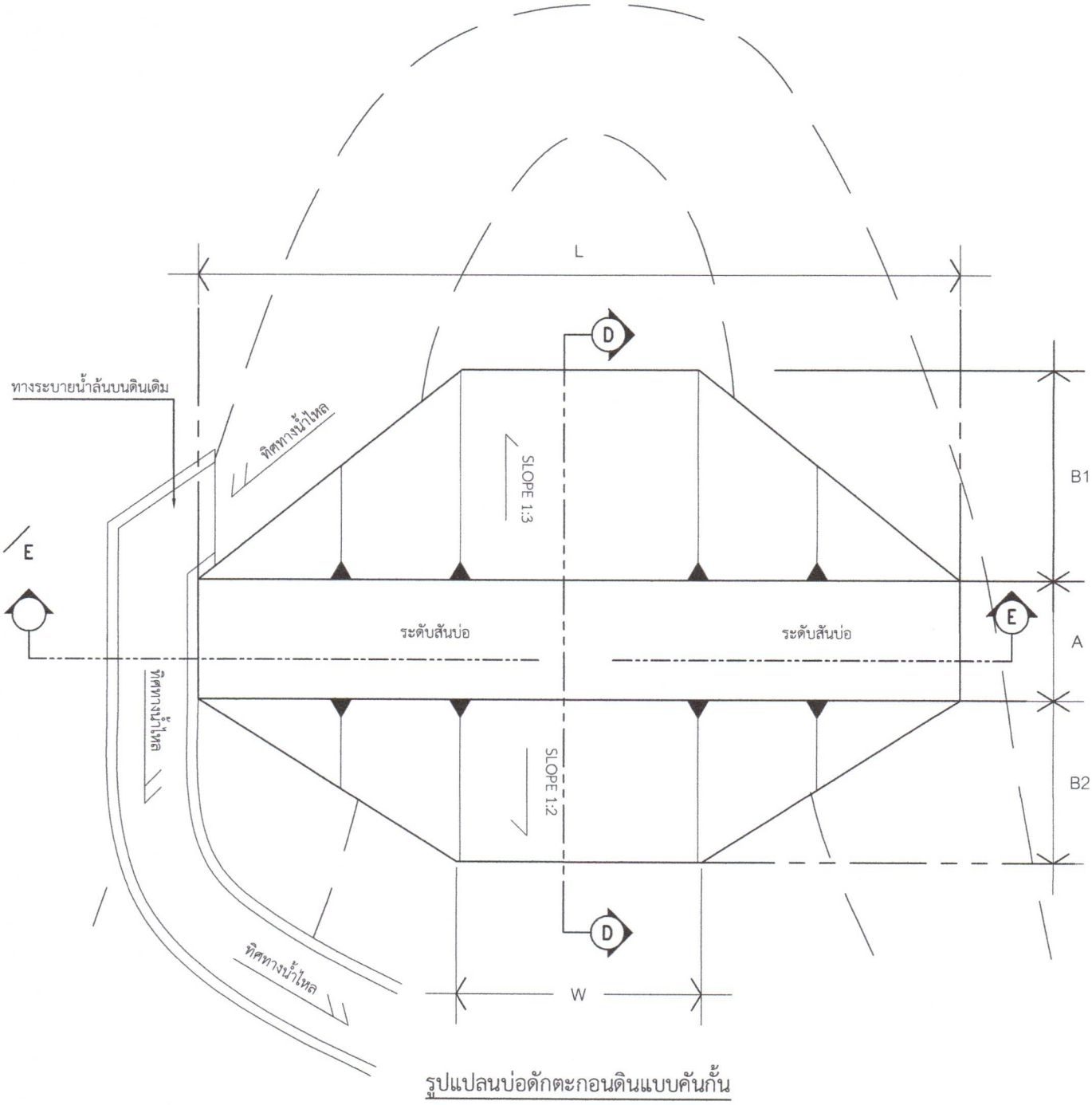

รูปแปลนบ่อดักตะกอนดินแบบคันกั้น

NO SCALE

สัญลักษณ์	ความหมาย	ระยะ (ม.)			
L	ความยาวของคันดิน	10.00	12.00	15.00	-
A	ความกว้างของคันดิน	4.00	4.00	4.00	-
W	ความกว้างท้องร่อง	3.00	4.00	5.00	-
H	ความสูงของคันดิน	1.40	1.40	1.40	-
B1	ระยะยื่นด้านหน้า 1 : 3	4.30	4.30	4.30	-
B2	ระยะยื่นด้านท้าย 1 : 2	2.80	2.80	2.80	-
a	ความลึกการขุดเปิดหน้าดิน	0.30	0.30	0.30	-

หมายเหตุ

1. ไม่ควรก่อสร้างในบริเวณที่เป็นดินทราย หรือดินร่วน
2. บริเวณส่วนที่จะทำการวางท่อระบายน้ำควรบดทำการอัดดินให้แน่นเป็นพิเศษก่อนการวางท่อ
3. ระยะและมิติต่าง ๆ แสดงไว้เป็นเมตร นอกจากระบุไว้เป็นอย่างอื่น
4. กรณีเกิดปัญหาและอุปสรรคในการก่อสร้าง ให้พิจารณาตามความเหมาะสมของสภาพพื้นที่ที่ดำเนินการก่อสร้าง และต้องได้รับความเห็นชอบจากผู้ควบคุมงาน หรือคณะกรรมการตรวจรับพัสดุ ก่อนดำเนินการต่อไป ทั้งนี้ต้องคำนึงถึงประโยชน์สูงสุดแก่ทางราชการเป็นหลัก
5. เหมาะกับขนาดบ่อที่กว้างไม่เกิน 15.00 เมตร หรือความจุไม่เกินไม่เกิน 49.50 ลบ.ม หรืออัตราการไหล ไม่เกิน 0.99 ลบ.ม./วินาที
6. ทางระบายน้ำล้นอาจอยู่ทางซ้ายหรือขวาของบ่อ ทั้งนี้ขึ้นอยู่กับความเหมาะสมของพื้นที่

สำนักงานพัฒนาที่ดินเขต 8 กรมพัฒนาที่ดิน	
โครงการจัดระบบอนุรักษ์ดินและน้ำในพื้นที่เสี่ยงภัยทางการเกษตร	
แสดงแบบ รูปแปลนบ่อดักตะกอนดินแบบคันกั้น	
แบบเลขที่ พด.8 พช.03/01/2569	แผ่นที่ 2/5
ออกแบบ	
เขียนแบบ	
ตรวจแบบ	
เห็นชอบ	
อนุมัติ	

บ่อดักตะกอนดินแบบคันกั้น

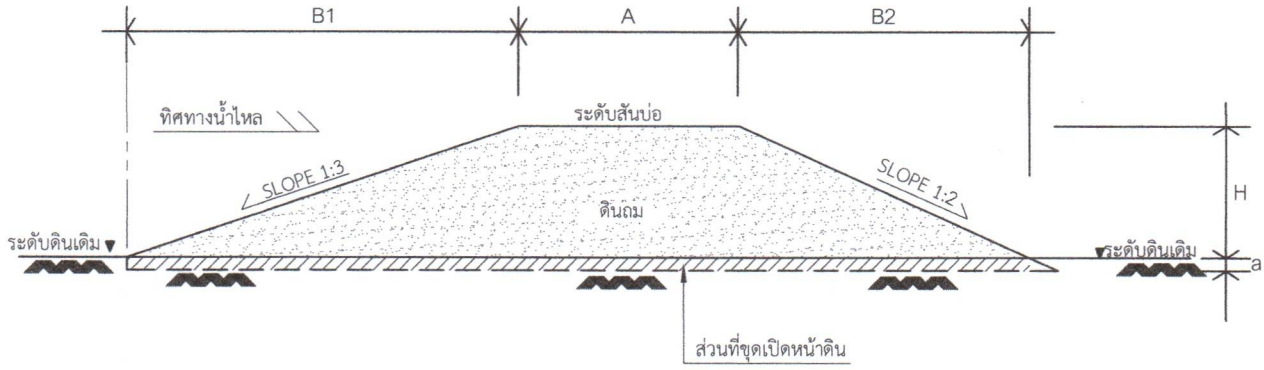

รูปตัด D - D

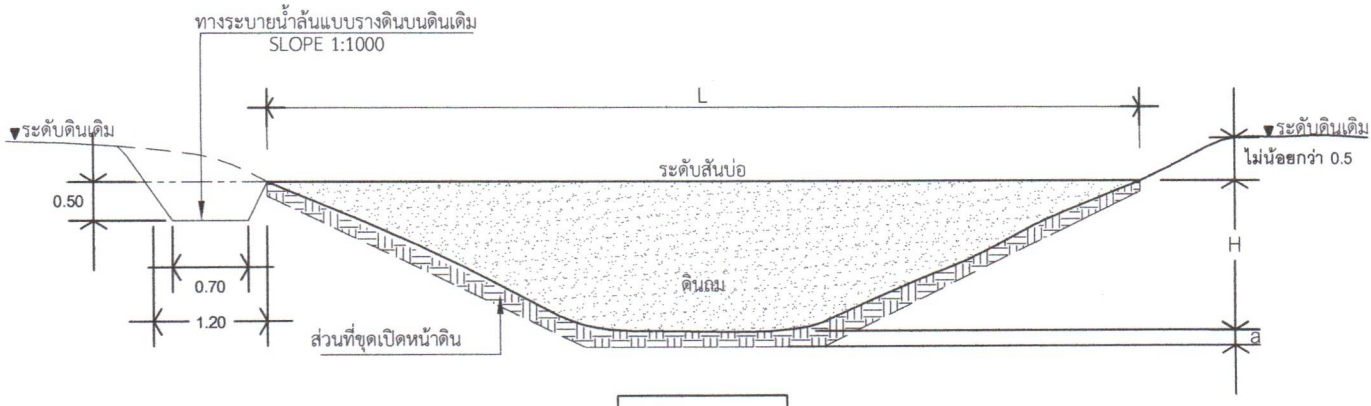

รูปตัด E - E

ขั้นตอนการก่อสร้าง

1. ตรวจสอบความเหมาะสมของจุดดำเนินการ
2. กำหนดระยะ และบริเวณก่อสร้าง
3. ปรับเกลี่ยพื้นที่ดินเนินการ
4. วางผังบริเวณ และกำหนดระยะการก่อสร้างคันดินบ่อดักตะกอน
5. ขุดเปิดหน้าดินบริเวณที่จะก่อสร้างคันดินบ่อดักตะกอน
6. ปรับเกลี่ยพื้นที่ พร้อมขุดเปิดหน้าดินบริเวณที่จะทำการขุดดิน เพื่อจะนำมาก่อสร้างคันบ่อ
7. ขุดดินบริเวณที่เตรียมไว้ แล้วถมทำคันบ่อพร้อมบดอัด
8. เมื่อถมดินจนได้ระดับ และระยะแล้วทำการแต่งขึ้นรูปคันดิน
9. กำหนดจุดก่อสร้างทางระบายน้ำ ซ้ายหรือขวาของคันบ่อตามความเหมาะสม
10. วัดระยะการก่อสร้างทางระบายน้ำ แล้วทำการขุดแต่งให้ได้รูป
11. บดอัดทางระบายน้ำด้วยเครื่องจักรเบาให้แน่น และได้ขนาดตามแบบ

*** ควรขุดทางระบายน้ำให้ยื่นออกไปให้พ้นฐานบ่อดักตะกอนแล้วจึงค่อย ปล่อยลงร่องน้ำเดิม

1. พื้นที่หน้าตัดทางระบายน้ำ	0.48	ตร.ม.
2. อัตราการระบายน้ำ	0.41	ลบ.ม./วินาที
3. อัตราเร็วการไหล	0.77	ม./วินาที

หมายเหตุ

1. ระยะและมิติต่าง ๆ แสดงไว้เป็นเมตร นอกจากระบุไว้เป็นอย่างอื่น
2. กรณีเกิดปัญหาและอุปสรรคในการก่อสร้าง ให้พิจารณาตามความเหมาะสมของสภาพพื้นที่ที่ดำเนินการก่อสร้าง และต้องได้รับความเห็นชอบจากผู้ควบคุมงาน หรือคณะกรรมการตรวจรับพัสดุ ก่อนดำเนินการต่อไป ทั้งนี้ต้องคำนึงถึงประโยชน์สูงสุดแก่ทางราชการเป็นหลัก

สำนักงานพัฒนาที่ดินเขต 8 กรมพัฒนาที่ดิน	
โครงการพัฒนาพื้นที่สูงแบบโครงการหลวง	
แสดงแบบ: รูปตัดบ่อดักตะกอนดินแบบคันกั้น	
แบบเลขที่ พด.8 พช.03/01/2569	แผ่นที่ 3/5
ออกแบบ	
เขียนแบบ	
ตรวจแบบ	
เห็นชอบ	
อนุมัติ	

สระเก็บน้ำ

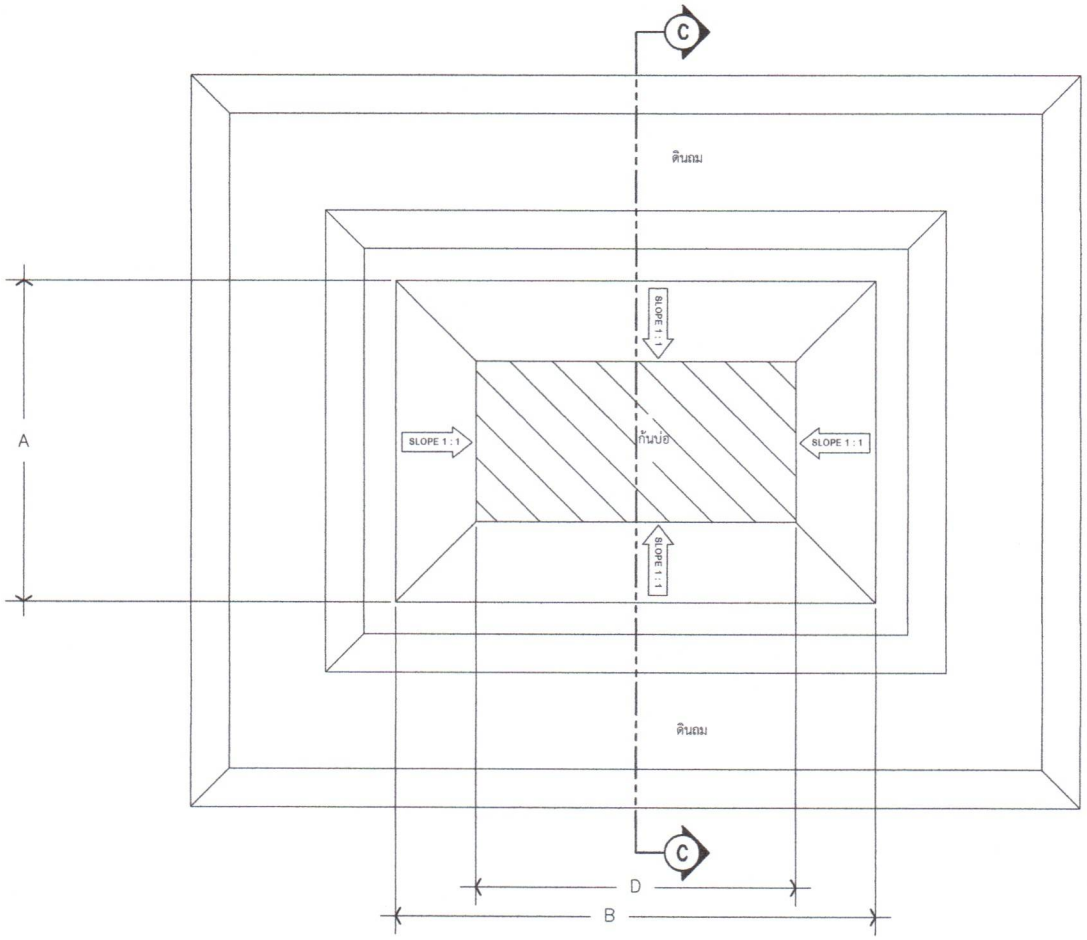

รูปแปลนสระเก็บน้ำ

NO SCALE

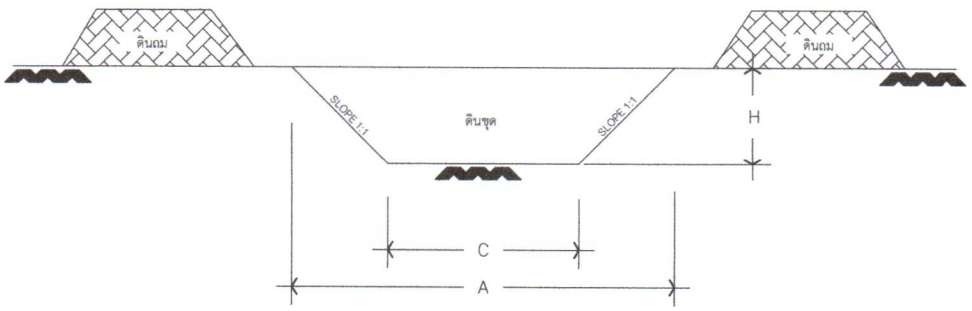

รูปตัด C - C

NO SCALE

สัญลักษณ์	ความหมาย	(500 ลบ.ม.) ระยะ(ม.)	(750 ลบ.ม.) ระยะ(ม.)	(1,000 ลบ.ม.) ระยะ(ม.)
A	ความกว้างปากบ่อ	10	13	14
B	ความยาวปากบ่อ	29.5	31.00	37.50
C	ความกว้างก้นบ่อ	5	8	9
D	ความยาวก้นบ่อ	24.05	26.00	32.50
H	ความลึกบ่อ	2.50	2.50	2.50

หมายเหตุ

1. ระยะและมิติต่าง ๆ แสดงไว้เป็นเมตร นอกจากระบุไว้เป็นอย่างอื่น
2. ในการปฏิบัติจริงรูปแบบอาจไม่ตรงตามแบบก่อสร้างทั้งนี้ขึ้นอยู่กับสภาพพื้นที่ที่ดำเนินการ
3. กรณีเกิดปัญหาและอุปสรรคในการก่อสร้าง ให้พิจารณาตามความเหมาะสมของสภาพพื้นที่ที่ดำเนินการก่อสร้าง และต้องได้รับความเห็นชอบจากผู้ควบคุมงาน หรือคณะกรรมการตรวจรับพัสดุ ก่อนดำเนินการต่อไป ทั้งนี้ต้องคำนึงถึงประโยชน์สูงสุดแก่ทางราชการเป็นหลัก

สำนักงานพัฒนาที่ดินเขต 8 กรมพัฒนาที่ดิน	
โครงการจัดระบบอนุรักษ์ดินและน้ำในพื้นที่เสี่ยงภัยทางการเกษตร	
แสดงแบบ รูปแปลนสระเก็บน้ำ , รูปตัด C-C	
แบบเลขที่ พด.8 พช.03/01/2569	แผ่นที่ 4/5
ออกแบบ	
เขียนแบบ	
ตรวจแบบ	
เห็นชอบ	
อนุมัติ	

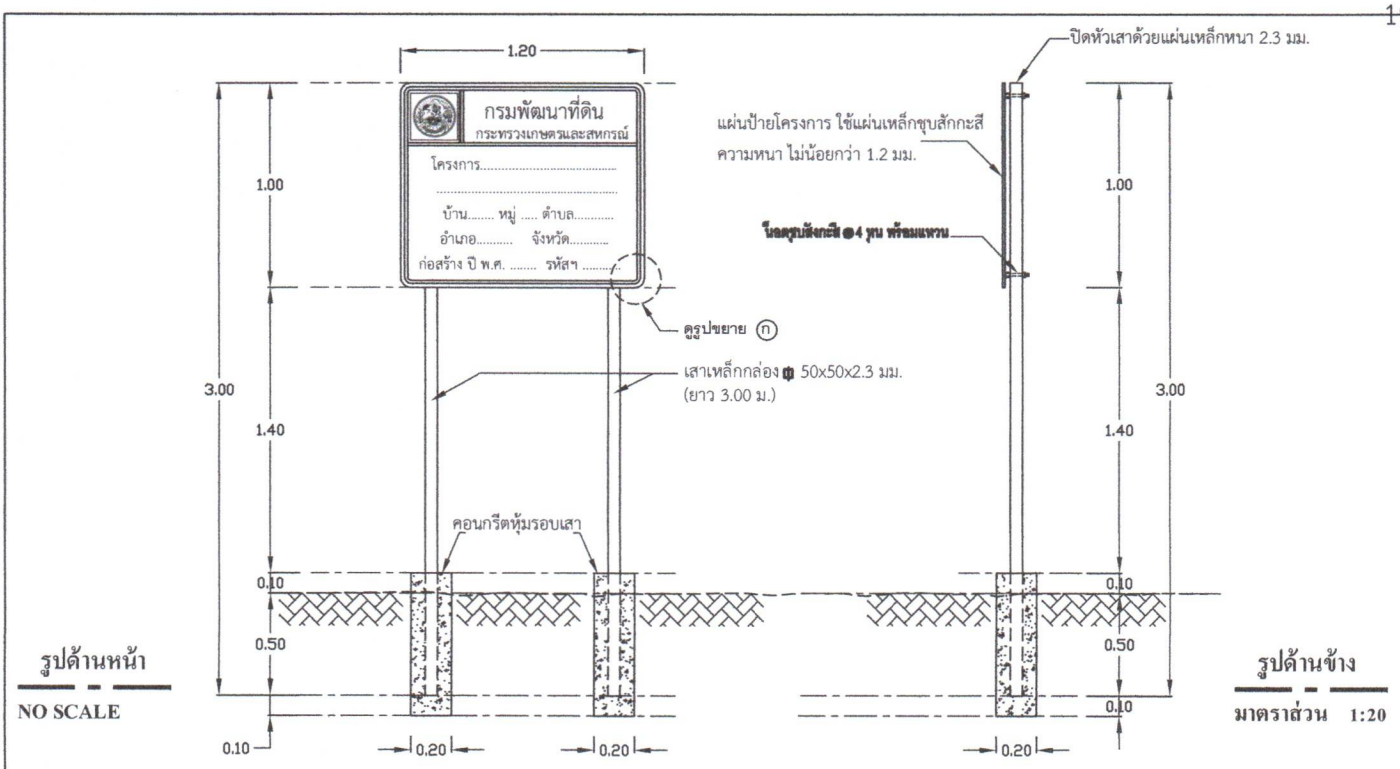

รูปด้านหน้า

NO SCALE

รูปด้านข้าง

มาตราส่วน 1:20



รายละเอียดป้ายด้านหน้า

NO SCALE

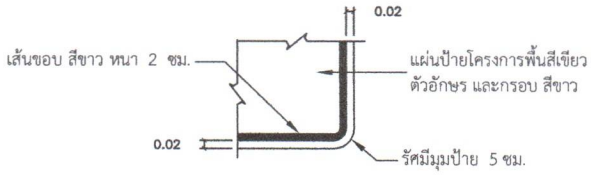

รูปขยาย ก

No Scale

ข้อกำหนด

-ข้อความตัวอักษรตามป้ายปรับเปลี่ยนได้ตามโครงการ
-ตรากรมพัฒนาที่ดินให้ใช้เป็น สติ๊กเกอร์สีขาวขนาดเส้นผ่าศูนย์กลางไม่น้อยกว่า 0.30 ม.
-พื้นป้ายใช้สีเขียว โดยพ่นสีตลอดทั้งแผ่นป้าย ข้อความเป็นสติ๊กเกอร์ธรรมดาสีขาว
-แผ่นป้าย ทำจากเหล็กชุบสังกะสี ตาม มอก. 50-2548 ความหนาไม่น้อยกว่า 1.2 มม.
-ด้านหลังแผ่นป้าย ใช้เหล็กฉาก (L) ขนาด 25x25x2.3 มม. ยึดติดพร้อมด้วยเชื่อมตลอดแนว
-ด้านหลังแผ่นป้าย พ่นรองพื้นจับเหล็กและพ่นสีเทาชนิดแห้งเร็ว ทับอีก 1 ครั้ง
-มาตราส่วนที่ใช้เป็นระบบเมตริก นอกจากกำหนดเป็นอย่างอื่น

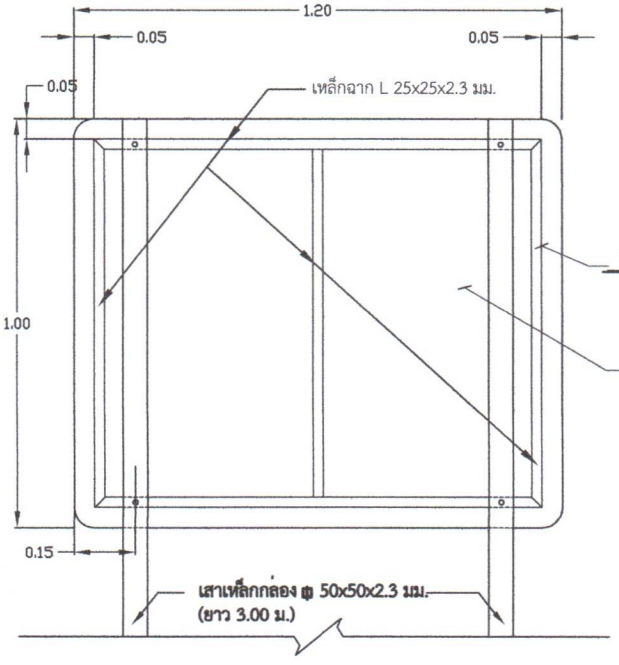

รายละเอียดด้านหลังป้ายโครงการ

NO SCALE

สำนักงานพัฒนาที่ดินเขต 8 กรมพัฒนาที่ดิน	
โครงการจัดระบบอนุรักษ์ดินและน้ำในพื้นที่เสี่ยงภัยทางการเกษตร	
แสดงแบบ ป้ายโครงการ	
แบบเลขที่ พด.8 พช.03/01/2569	แผ่นที่ 5/5
ออกแบบ	
เขียนแบบ	
ตรวจแบบ	
เห็นชอบ	
อนุมัติ	

รายชื่อถือครองที่ดิน โครงการจัดระบบอนุรักษ์ดินและน้ำในพื้นที่เสี่ยงภัยพิบัติทางการเกษตร

บ้านโป่งสะทอน หมู่ที่5 ต.ท่าด้วง อ.หนองไผ่ จ.เพชรบูรณ์

แปลงที่	ชื่อ - นามสกุล			สิทธิการถือครอง	เนื้อที่			หมายเหตุ
					ไร่	งาน	ตารางวา	
1	นาง	คำ	บุตราช	ส.ป.ก.	5	0	16	
2	นาง	กฤษนา	พรมมา	ส.ป.ก.	30	0	0	
3	นาง	เสน่ห์	จันดาบุตร	ส.ป.ก.	50	0	0	
4	นาง	รัตนา	ศรีสวัสดิ์	ส.ป.ก.	29	0	72	
5	น.ส.	พรนี	บุตราช	ส.ป.ก.	32	0	95	
6	นาง	อำนวย	สุขถนอม	ส.ป.ก.	39	3	84	
7	นาย	พูน	จันดาบุตร	ส.ป.ก.	15	0	0	
8	นาย	ปานทอง	ศรีสวัสดิ์	ส.ป.ก.	0	1	0	
9	นาย	เกษม	อินผ่อง	ส.ป.ก.	15	0	62	
10	น.ส.	ณัฏฐณิชา	พิมพ์สาลี	ส.ป.ก.	15	0	0	
11	นาง	ทองเพชร	ทองโคกศรี	ส.ป.ก.	15	0	0	
12	นาง	อำนวย	สุขถนอม	ส.ป.ก.	15	0	0	
13	นาง	ธนัตถ์ธิดา	ศรีสวัสดิ์	ส.ป.ก.	0	0	0	
14	นาง	เสน่ห์	จันดาบุตร	ส.ป.ก.	0	0	0	
15	นาย	รัตน์	ตารินทร์	ส.ป.ก.	39	1	0	