แบบแจ้งรายชื่อผู้ที่ได้รับการคัดเลือกให้เข้าศึกษาต่อ

ระดับชั้นมัธยมศึกษาปีที่ ๑ ปีการศึกษา ๒๕๖๙

โรงเรียนเทศบาลเมืองสุราษฎร์ธานี

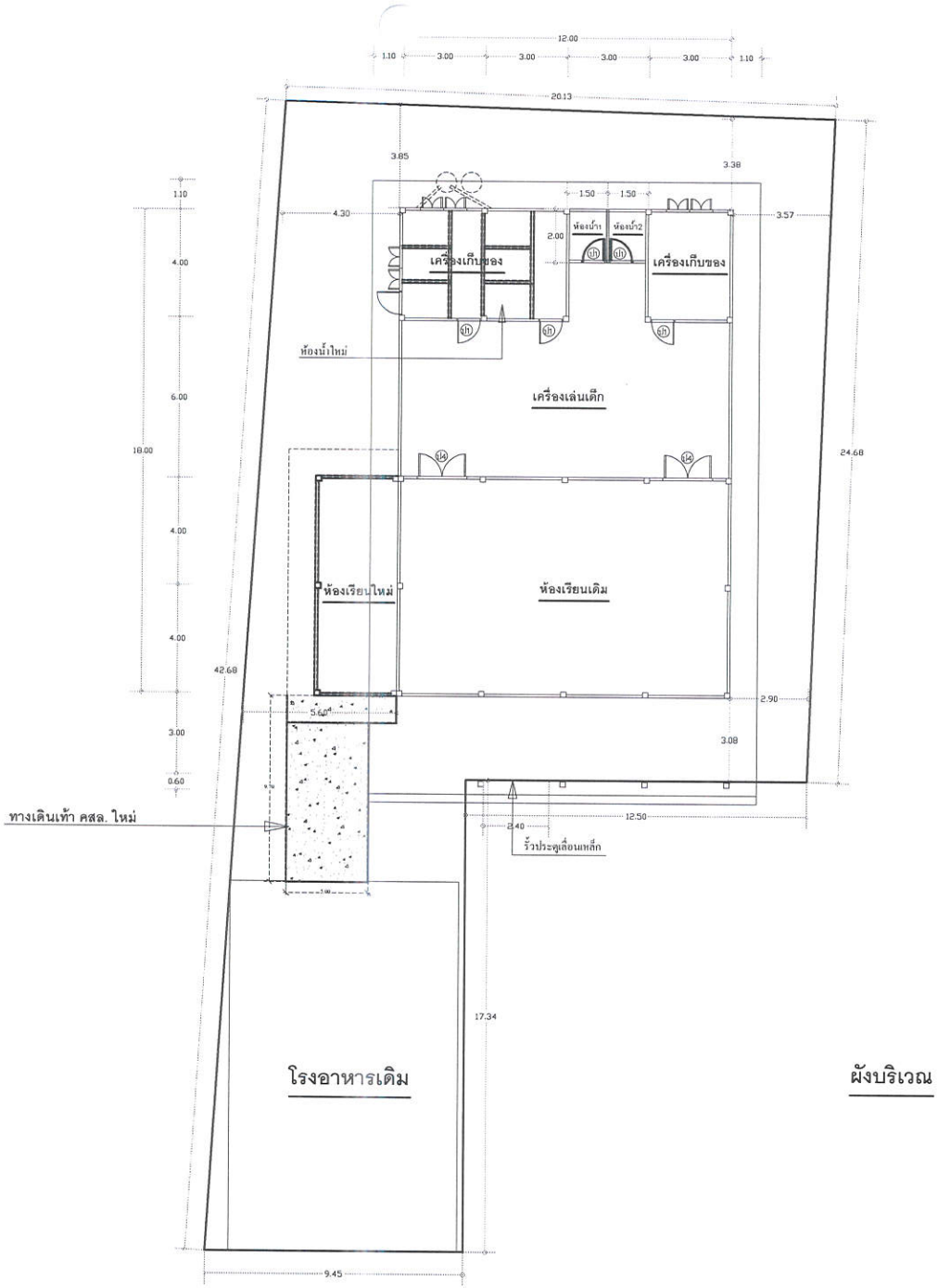

ผังบริเวณ

องค์การบริหารส่วนตำบลเขาค้อ

โครงการ

ปรับปรุงพัฒนาศูนย์เด็กเล็กบ้านเด่าดีล

สถานที่

หมู่ที่ 9 ตำบลเขาค้อ
อำเภอเขาค้อ จังหวัดเพชรบูรณ์

เขียนแบบ	นายยุทธชัย ยะโหลงงษ์ นายช่างโยธาชำนาญงาน
ตรวจแบบ	นายวีรชาติ พัฒนพงศ์ศรี นายช่างโยธาอาวุโส
ตรวจสอบแบบแปลน	นายเบ็ญจมิน ฤทธิ์เนติกุล ผู้อำนวยการกองช่าง
เห็นชอบ	นายวิโรจน์ จตุเทน ปลัดองค์การบริหารส่วนตำบลเขาค้อ
อนุมัติ	นางจันทร์แรม ศรีเดช นายกองค์การบริหารส่วนตำบลเขาค้อ

หมายเลขแบบ

แสดงแบบ

ผังบริเวณ

มาตราส่วน

1 : 100

วัน / เดือน / ปี

แผ่นที่ 1	หน้าที่ 00/00

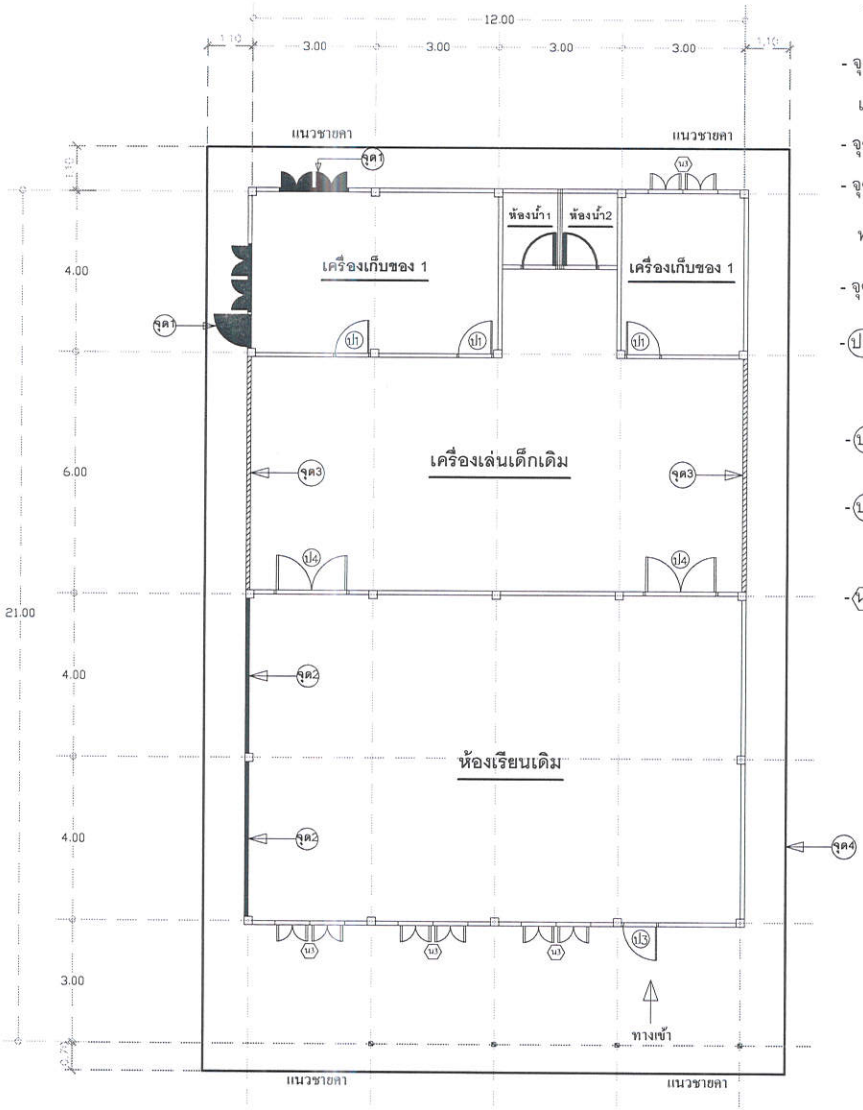

แปลนพื้นเดิม

รายการประกอบแบบรื้อถอน

- จุด1. รื้อถอนบานประตูและวงกบ/บานหน้าต่างพร้อมวงกบเดิมออกออก และก่ออิฐบล็อกฉาบปูนสองด้านพร้อมทาสี
- จุด2. รื้อถอนผนังเดิมออก
- จุด3. รื้อถอนตาข่ายเหล็กเดิมออกและก่ออิฐบล็อกเต็มแผง พร้อมฉาบปูนสองด้านและทาสี
- จุด4. รื้อถอนหลังคาเหล็กเดิมออก
- ป1 รื้อถอนวงกบพร้อมบานประตูไม้และติดตั้งบานประตูอลูมิเนียมสวิงเดี่ยวสีชา ขนาด 0.80 x 2.00 ม. และติดตั้งอุปกรณ์ครบชุด
- ป3 รื้อถอนวงกบพร้อมบานประตูไม้และก่ออิฐบล็อกฉาบปูนสองด้านพร้อมทาสี
- ป4 รื้อถอนวงกบพร้อมบานประตูเหล็กและติดตั้งบานประตูสวิงคู่พร้อมวงกบอลูมิเนียมสีชา/กระจกสีชาขนาด 1.70 x 2.30 ม. และติดตั้งอุปกรณ์ครบชุด
- น3 รื้อถอนวงกบพร้อมบานหน้าต่างไม้เดิมออกและติดตั้งหน้าต่างบานสไลด์คู่ วงกบอลูมิเนียมสีชา ขนาด 1.40 x 1.70 ม. พร้อมอุปกรณ์ครบชุด

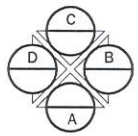

สัญลักษณ์แสดงเบอร์รูปด้าน

องค์การบริหารส่วนตำบลเขาค้อ

โครงการ
ปรับปรุงพัฒนาศูนย์เด็กเล็กบ้านเต่าดีล

สถานที่
หมู่ที่ 9 ตำบลเขาค้อ
อำเภอเขาค้อ จังหวัดเพชรบูรณ์

เขียนแบบ	นายยุทธชัย ยะไพฑูรย์ นายช่างโยธาชำนาญงาน
ตรวจแบบ	นายวีรชาติ พัฒนพงศ์ศรี นายช่างโยธาอาวุโส
ตรวจสอบแบบแปลน	นายเบ็ญจมิน ฤทธุ์เนติกุล ผู้อำนวยการกองช่าง
เห็นชอบ	นายวิโรจน์ จตุเทน ปลัดองค์การบริหารส่วนตำบลเขาค้อ
อนุมัติ	นางจันทร์แรม ศรีเดช นายกองค์การบริหารส่วนตำบลเขาค้อ

หมายเลขแบบ

แสดงแบบ
แปลนพื้นเดิม

มาตราส่วน
1 : 100

วัน / เดือน / ปี

แผ่นที่ 1 | หน้าที่ 00/00

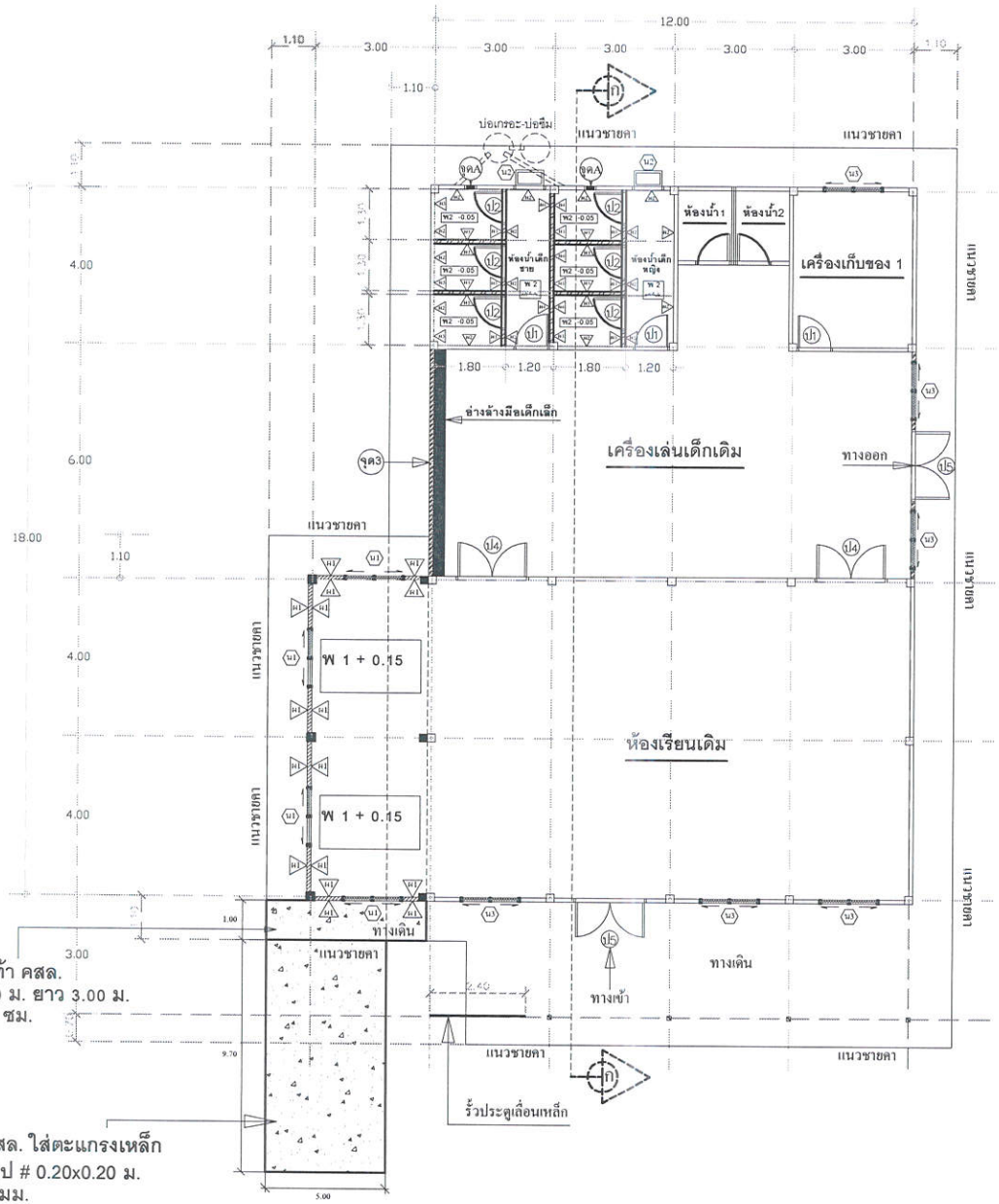

ทางเดินเท้า คสล.
กว้าง 1.00 ม. ยาว 3.00 ม.
หนา 0.12 ซม.

ลาน คสล. ใส่ตะแกรงเหล็ก
สำเร็จรูป # 0.20x0.20 ม.
หนา 4 มม.
กว้าง 5.00 ม. ยาว 9.70 ม.
หนา 0.12 ซม.

แปลนพื้นใหม่

รายการประกอบแบบต่อเติม

W1 พื้นปูกระเบื้องเคลือบ ขนาด 24 นิ้ว x 24 นิ้ว

W2 รื้อถอนกระเบื้องพื้นเดิมออก / ปูกระเบื้องเคลือบขัดหยาบพื้นใหม่ ขนาด 12 นิ้ว x 12 นิ้ว

-ป1 ติดตั้งบานประตูอลูมิเนียมสวิงเดี่ยวและวงกบกระจก สีชา 0.80x2.00 ม. พร้อมอุปรกณ์ครบชุด

-ป2 ติดตั้งบานประตู PVC พร้อมวงกบ 0.70 x 0.80 ม. พร้อมอุปรกณ์ครบชุด

-ป4 ติดตั้งบานประตูอลูมิเนียมสวิงคู่สีชาลูกฟูกอลูมิเนียมครึ่งบานและกระจกสีชาครึ่งบาน ขนาด 1.70 x 2.30 ม. พร้อมอุปรกณ์ครบชุด

-ป5 ติดตั้งบานประตูอลูมิเนียมสวิงคู่สีชาลูกฟูกอลูมิเนียมครึ่งบานและกระจกสีชาครึ่งบาน ขนาด 2.00 x 2.30 ม. พร้อมอุปรกณ์ครบชุด

-ผ1 ผนังก่ออิฐบล็อกฉาบปูน 2 ด้าน พร้อมทาสี

-ผ2 ทาสีน้ำอะคริลิก

-ผ3 ผนังก่ออิฐบล็อกพร้อมกรุกระเบื้องเคือบ 8 นิ้ว x 8 นิ้ว (ห้องน้ำเด็กเล็ก สูง 1.50 เมตร)

-ผ4 ผนังก่ออิฐบล็อกฉาบปูน 2 ด้านพร้อมทาสี (ห้องน้ำเด็กเล็ก สูง 2.00 เมตร)

-น1 หน้าต่างบานสไลด์คู่ วงกบอลูมิเนียมสีชา/บานอลูมิเนียมสีชา/กระจกสีชา ขนาด 1.20 x 1.30 ม.

-น2 ใส่หน้าต่างระบายอากาศอลูมิเนียมบานกระทุ้ง ขนาด 0.50 x 0.80 ม.

- จุด 3 ก่ออิฐบล็อก ฉาบปูนสองด้านพร้อมทาสี

- จุด A ติดตั้งพัดลมดูดอากาศแบบติดผนัง 10 นิ้ว

- ช่องลมฉาบปูนปิดสองด้านพร้อมทาสี

- แผ่นหลังคา MAETAL SHEET เคลือบสี หนา 0.40 มม.
- เชิงชายไม้สำเร็จรูป 17 X 200 X 3050 ซม.
- ฝ1 ฝ้ายิปซั่มบอร์ดหนา 9 มม. คร่าวโลหะชุบสังกะสี (ภายใน /ห้องเรียน)
- ฝ2 ฝ้าสมาร์ทบอร์ดระบายอากาศ หนา 4 มม. คร่าวโลหะชุบสังกะสี (ภายนอก)
- บัวฝ้าเพดานสำเร็จรูป 1/2X2 นิ้ว-3นิ้ว (ภายในและภายนอก)
- ฝ้าทาสีน้ำอะครีลิค สีขาว

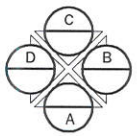

สัญลักษณ์แสดงเบอร์รูปด้าน

องค์การบริหารส่วนตำบลเขาค้อ

โครงการ	ปรับปรุงพัฒนาศูนย์เด็กเล็กบ้านเต่าลิล
สถานที่	หมู่ที่ 9 ตำบลเขาค้อ อำเภอเขาค้อ จังหวัดเพชรบูรณ์
เขียนแบบ	นายยุทธชัย ยะไหม่วงษ์ นายช่างโยธาชำนาญงาน
ตรวจแบบ	นายวีรชาติ พัฒนพงศ์ศรี นายช่างโยธาอาวุโส
ตรวจสอบแบบแปลน	นายเบิญจมิน ฤทธุ์เนติกุล ผู้อำนวยการกองช่าง
เห็นชอบ	นายวิโรจน์ จตุเทน ปลัดองค์การบริหารส่วนตำบลเขาค้อ
อนุมัติ	นางจันทร์แรม ศรีเดช นายกองค์การบริหารส่วนตำบลเขาค้อ
หมายเลขแบบ	
แสดงแบบ	แปลนพื้นใหม่
มาตราส่วน	1 : 100
วัน / เดือน / ปี	
แผ่นที่ 1	หน้าที่ 00/00

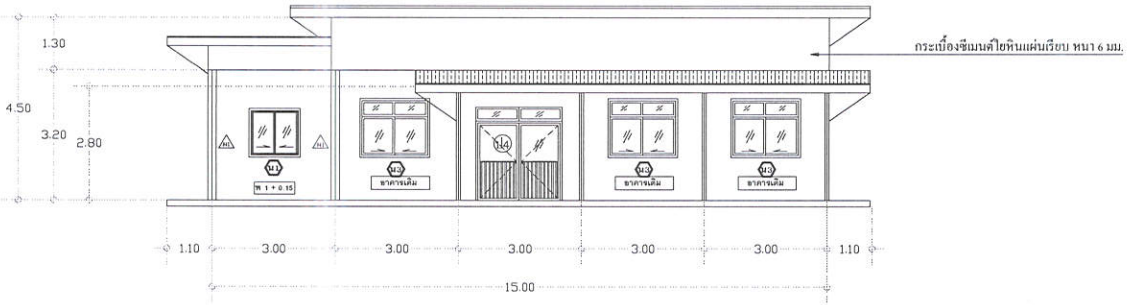

รูปด้าน A

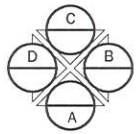

สัญลักษณ์แสดงเบอร์รูปด้าน

องค์การบริหารส่วนตำบลเขาค้อ

โครงการ

ปรับปรุงพัฒนาศูนย์เด็กเล็กบ้านเต่าลิอ

สถานที่

หมู่ที่ 9 ตำบลเขาค้อ
อำเภอเขาค้อ จังหวัดเพชรบูรณ์

เขียนแบบ	นายยุทธชัย ยะไพฑูรย์ นายช่างโยธาชำนาญงาน
ตรวจแบบ	นายวีรชาติ พัฒนพงศ์ศรี นายช่างโยธาอาวุโส
ตรวจสอบแบบแปลน	นายเบ็ญจมิน ฤทธุ์เนติกุล ผู้อำนวยการกองช่าง
เห็นชอบ	นายวิโรจน์ จตุเทน ปลัดองค์การบริหารส่วนตำบลเขาค้อ
อนุมัติ	นางจันทร์แรม ศรีเดช นายกองค์การบริหารส่วนตำบลเขาค้อ

หมายเลขแบบ

แสดงแบบ

รูปด้าน A

มาตราส่วน

1 : 100

วัน / เดือน / ปี

แผ่นที่ 1	หน้าที่	00 / 00

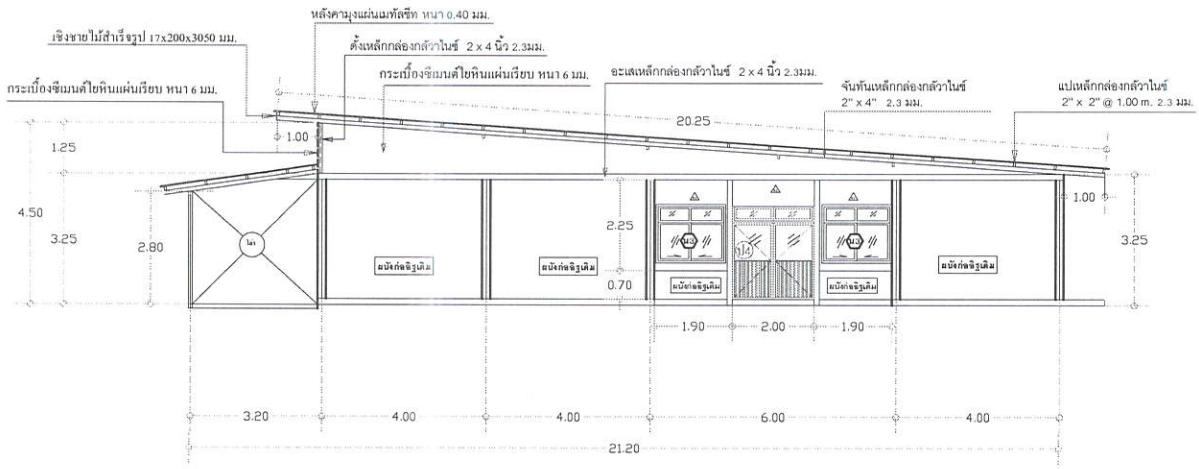

รูปด้าน B

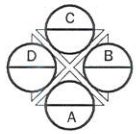

สัญลักษณ์แสดงเบอร์รูปด้าน

องค์การบริหารส่วนตำบลเขาค้อ

โครงการ

ปรับปรุงพัฒนาศูนย์เด็กเล็กบ้านเล่าลีอ

สถานที่

หมู่ที่ 9 ตำบลเขาค้อ
อำเภอเขาค้อ จังหวัดเพชรบูรณ์

เขียนแบบ	นายยุทธชัย ยะไชม่วงษ์ นายช่างโยธาชำนาญงาน
ตรวจแบบ	นายวีรชาติ พัฒนพงศ์ศรี นายช่างโยธาอาวุโส
ตรวจสอบแบบแปลน	นายเบ็ญจมิน ฤทธิ์เนติกุล ผู้อำนวยการกองช่าง
เห็นชอบ	นายวิโรจน์ จตุเทน ปลัดองค์การบริหารส่วนตำบลเขาค้อ
อนุมัติ	นางจันทร์แรม ศรีเดช นายกองค์การบริหารส่วนตำบลเขาค้อ

หมายเลขแบบ

แสดงแบบ

รูปด้าน B

มาตราส่วน

1 : 100

วัน / เดือน / ปี

แผ่นที่ 1	หน้าที่	00 00

ชั้นที่ 1 C

ชั้นที่ 1 C

ชื่อโครงการ	อาคารเรียนและอาคารประกอบ โรงเรียนบ้านหนองหมากแก้ว
ที่อยู่โครงการ	ตำบลหนองหมากแก้ว อำเภอเมืองสุรินทร์ จังหวัดสุรินทร์
เจ้าของโครงการ	กรมโยธาธิการและผังเมือง
สถาปนิก	นายชาตรี ชาญเมธี
วิศวกรโครงสร้าง	นายชาตรี ชาญเมธี
วิศวกรวิสาหกิจ	นายชาตรี ชาญเมธี
ชื่อแบบ	ชั้นที่ 1 C
มาตราส่วน	1 : 100
วัน / เดือน / ปี	
แผ่นที่	1
หมายเลขแบบ	00 00

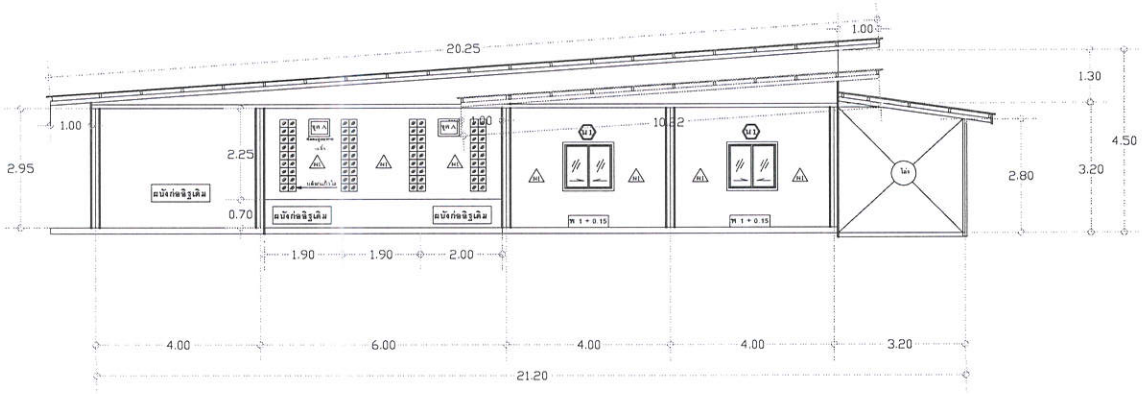

รูปด้าน D

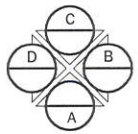

สัญลักษณ์แสดงเบอร์รูปด้าน

องค์การบริหารส่วนตำบลเขาค้อ

โครงการ

ปรับปรุงพัฒนาศูนย์เด็กเล็กบ้านเต่าดิอ

สถานที่

หมู่ที่ 9 ตำบลเขาค้อ
อำเภอเขาค้อ จังหวัดเพชรบูรณ์

เขียนแบบ	นายยุทธชัย ยะไชมวงษ์ นายช่างโยธาชำนาญงาน
ตรวจแบบ	นายวีรชาติ พัฒนพงศ์ศรี นายช่างโยธาอาวุโส
ตรวจสอบแบบแปลน	นายเบ็ญจมิน ฤทธิ์เนติกุล ผู้อำนวยการกองช่าง
เห็นชอบ	นายวิโรจน์ จตุเทน ปลัดองค์การบริหารส่วนตำบลเขาค้อ
อนุมัติ	นางจันทร์แรม ศรีเดช นายกองค์การบริหารส่วนตำบลเขาค้อ

หมายเลขแบบ

แสดงแบบ

รูปด้าน D

มาตราส่วน

1 : 100

วัน / เดือน / ปี

แผ่นที่ 1	หน้าที่	00 00

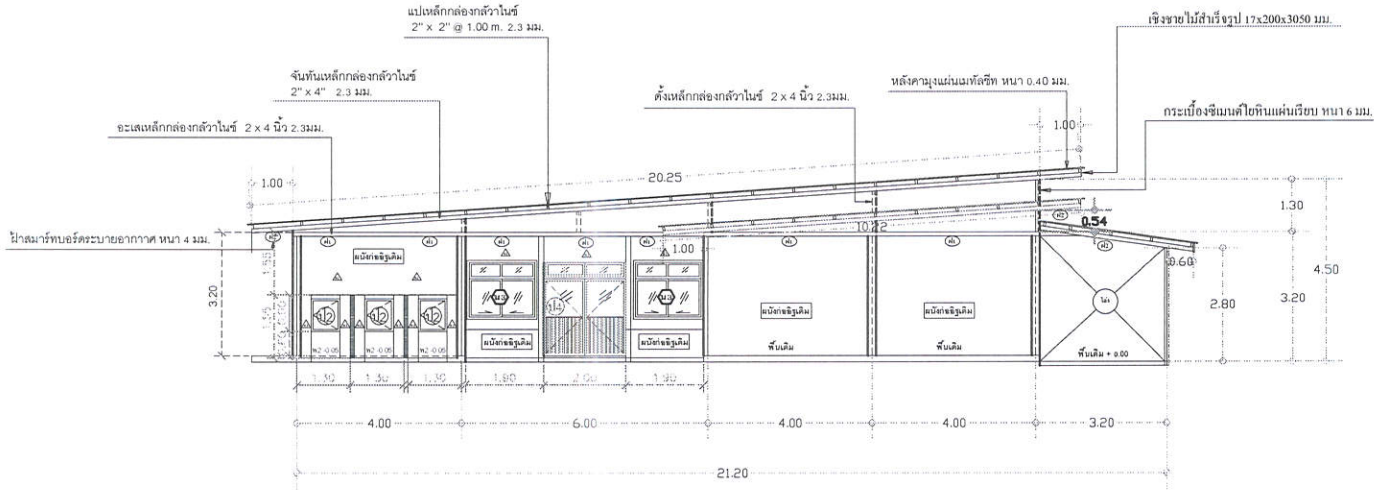

รูปตัด ก-ก

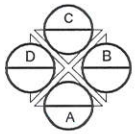

สัญลักษณ์แสดงเบอร์รูปด้าน

องค์การบริหารส่วนตำบลเขาค้อ

โครงการ

ปรับปรุงพัฒนาศูนย์เด็กเล็กบ้านเต่าดือ

สถานที่

หมู่ที่ 9 ตำบลเขาค้อ
อำเภอเขาค้อ จังหวัดเพชรบูรณ์

เขียนแบบ	นายยุทธชัย ยะให้ม่วงงาม นายช่างโยธาชำนาญงาน
ตรวจแบบ	นายวีรชาติ พัฒนพงศ์ศรี นายช่างโยธาอาวุโส
ตรวจสอบแบบแปลน	นายเบ็ญจมิน ฤทธิ์เนติกุล ผู้อำนวยการกองช่าง
เห็นชอบ	นายวิโรจน์ จตุเทน ปลัดองค์การบริหารส่วนตำบลเขาค้อ
อนุมัติ	นางจันทร์แรม ศรีเดช นายกองค์การบริหารส่วนตำบลเขาค้อ

หมายเลขแบบ

แสดงแบบ

รูปตัด ก -ก

มาตราส่วน

1 : 100

วัน / เดือน / ปี

แผ่นที่ 1

หน้าที่ 00/00

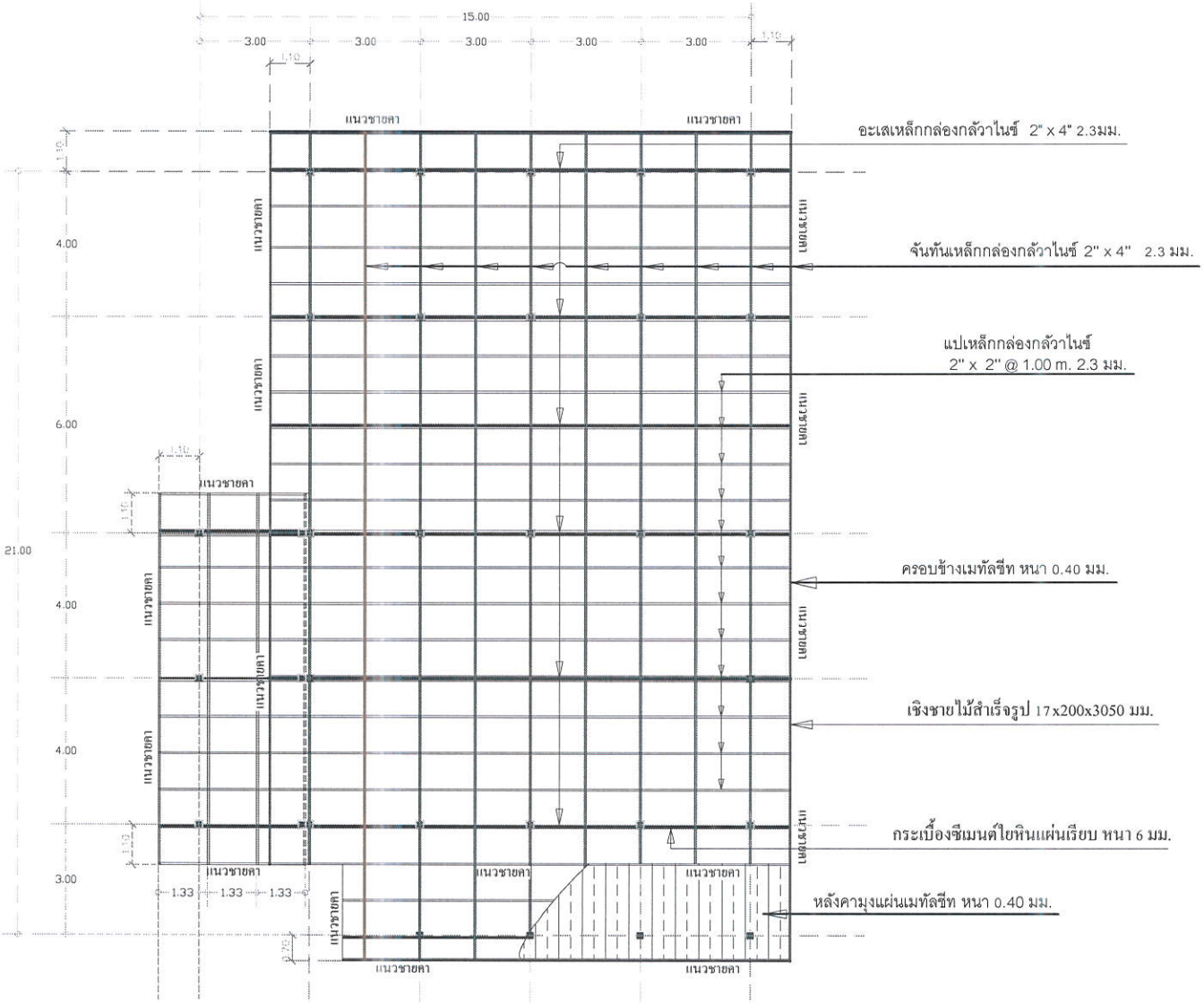

แปลนหลังคา

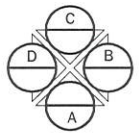

สัญลักษณ์แสดงเบอร์รูปด้าน

องค์การบริหารส่วนตำบลเขาค้อ

โครงการ

ปรับปรุงพัฒนาศูนย์เด็กเล็กบ้านเต่าดิล

สถานที่

หมู่ที่ 9 ตำบลเขาค้อ
อำเภอเขาค้อ จังหวัดเพชรบูรณ์

เขียนแบบ	นายยุทธชัย ยะวิหม่างษ์ นายช่างโยธาชำนาญงาน
ตรวจแบบ	นายวีรชาติ พัฒนพงศ์ศรี นายช่างโยธาอาวุโส
ตรวจสอบแบบแปลน	นายเบ็ญจมิน อุทธุ์เนติกุล ผู้อำนวยการกองช่าง
เห็นชอบ	นายวิโรจน์ จตุเทน ปลัดองค์การบริหารส่วนตำบลเขาค้อ
อนุมัติ	นางจันทร์แรม ศรีเดช นายกองค์การบริหารส่วนตำบลเขาค้อ

หมายเลขแบบ

แสดงแบบ

แปลนหลังคา

มาตราส่วน

1 : 100

วัน / เดือน / ปี

แผ่นที่ 1	หน้าที่	00 00

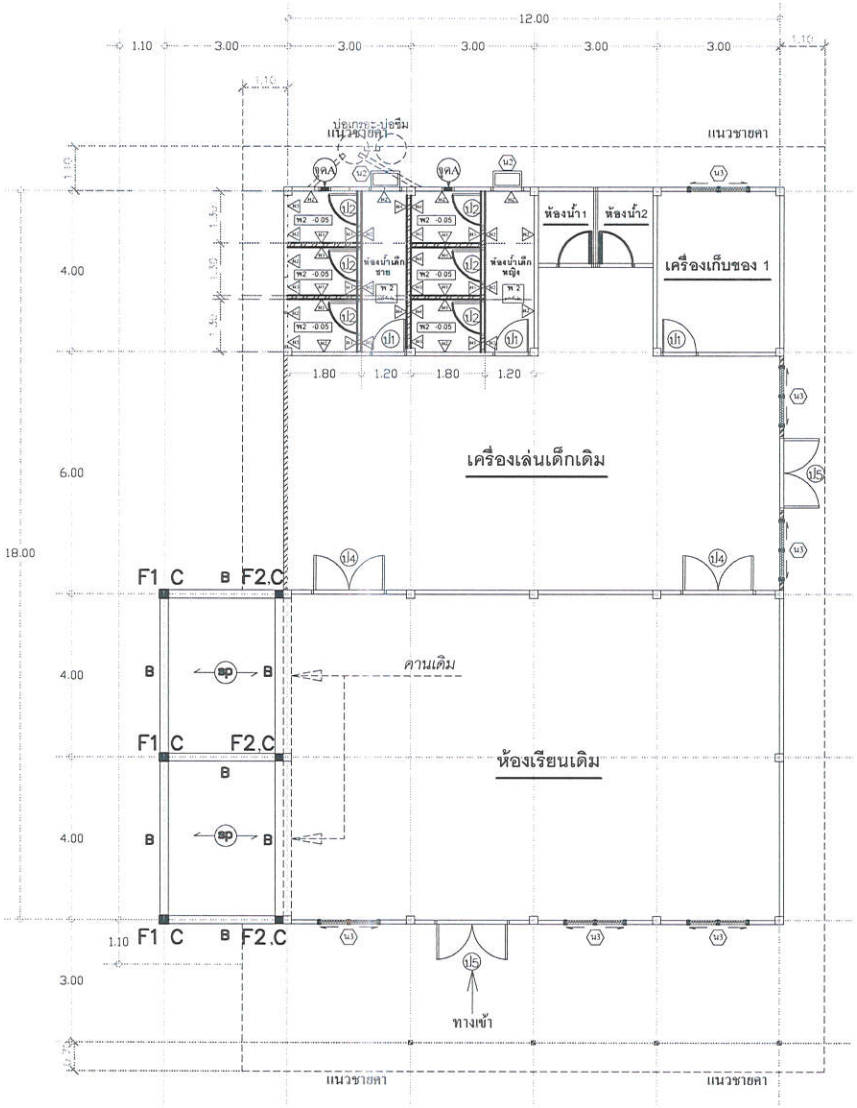

แปลนคานคอดิน

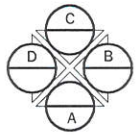

สัญลักษณ์แสดงเบอร์รูปด้าน

องค์การบริหารส่วนตำบลเขาค้อ

โครงการ

ปรับปรุงพัฒนาศูนย์เด็กเล็กบ้านเล่าลิอ

สถานที่

หมู่ที่ 9 ตำบลเขาค้อ
อำเภอเขาค้อ จังหวัดเพชรบูรณ์

เขียนแบบ	นายยุทธชัย ยะใหม่วงษ์ นายช่างโยธาชำนาญงาน
ตรวจแบบ	นายวีรชาติ พัฒนพงศ์ศรี นายช่างโยธาอาวุโส
ตรวจสอบแบบแปลน	นายเบ็ญจมิน อุทธุ์เนติกุล ผู้อำนวยการกองช่าง
เห็นชอบ	นายวิโรจน์ จตุเทน ปลัดองค์การบริหารส่วนตำบลเขาค้อ
อนุมัติ	นางจันทร์แรม ศรีเดช นายกองค์การบริหารส่วนตำบลเขาค้อ

หมายเลขแบบ

แสดงแบบ

แปลนคานคอดิน

มาตราส่วน

1 : 100

วัน / เดือน / ปี

แผ่นที่ 1	หน้าที่	00 00

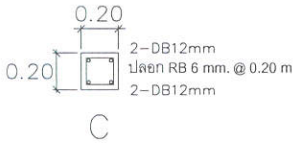

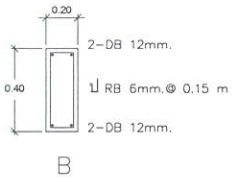

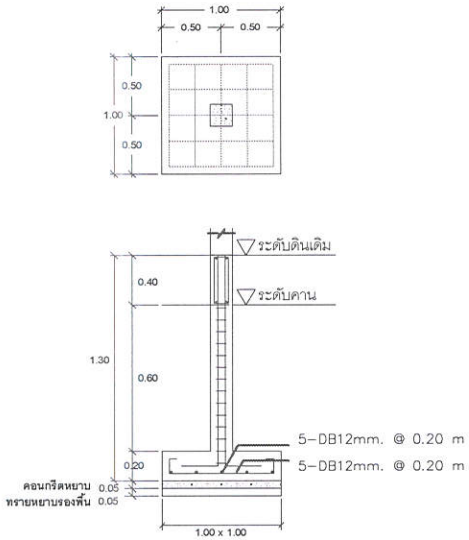

แบบขยายฐานราก F1

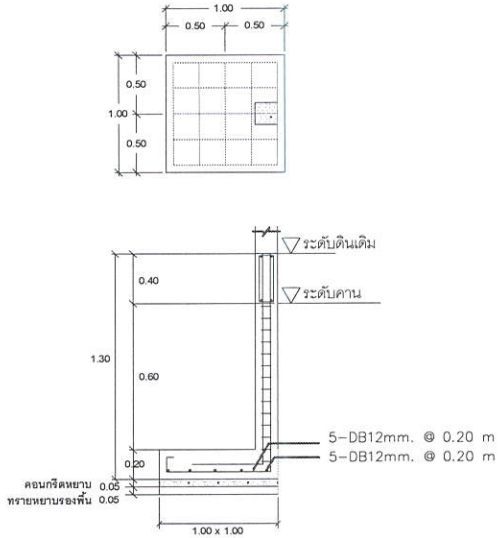

แบบขยายฐานราก F2

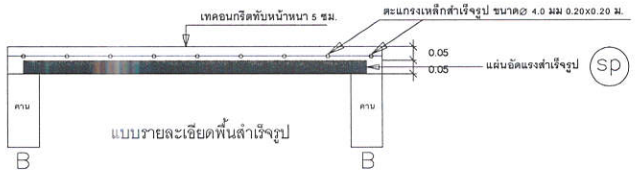

แบบรายละเอียดพื้นสำเร็จรูป

องค์การบริหารส่วนตำบลเขาค้อ

โครงการ

ปรับปรุงพัฒนาศูนย์เด็กเล็กบ้านเล่าลือ

สถานที่

หมู่ที่ 9 ตำบลเขาค้อ
อำเภอเขาค้อ จังหวัดเพชรบูรณ์

เขียนแบบ	นายยุทธชัย ยะใหม่วงษ์ นายช่างโยธาชำนาญงาน
ตรวจแบบ	นายวีรชาติ พัฒนพงศ์ศรี นายช่างโยธาอาวุโส
ตรวจสอบแบบแปลน	นายเบ็ญจมิน ฤทธุ์เบดิกุล ผู้อำนวยการกองช่าง
เห็นชอบ	นายวิโรจน์ จตุเทน ปลัดองค์การบริหารส่วนตำบลเขาค้อ
อนุมัติ	นางจันทร์แรม ศรีเดช นายกองค์การบริหารส่วนตำบลเขาค้อ

หมายเลขแบบ

แสดงแบบ

แบบตอหม้อ/เสา/คาน/พื้น

มาตราส่วน

1 : 100

วัน / เดือน / ปี

แผ่นที่ 1	หน้าที่	00 00

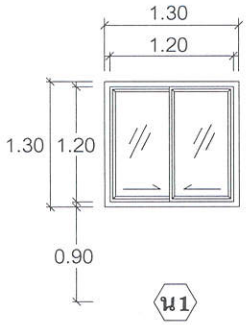

- หน้าต่างบานสไลด์คู่ วงกบอลูมิเนียมสีชา
- บานอลูมิเนียมสีชา ลูกฟักกระจกสีชา
- พร้อมอุปกรณ์ครบชุด

ขยายหน้าต่าง

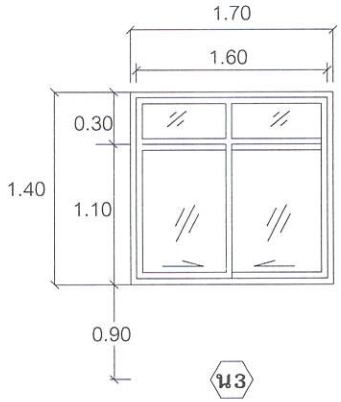

- หน้าต่างบานสไลด์คู่ วงกบอลูมิเนียมสีชา
- บานอลูมิเนียมสีชา ลูกฟักกระจกสีชา
- พร้อมอุปกรณ์ครบชุด

ขยายหน้าต่าง

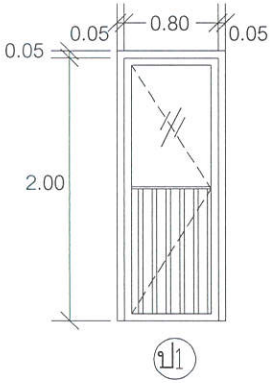

- บานประตูอลูมิเนียมสวิงเดี่ยวพร้อมวงกบสีชา
- กระจกสีชาครึ่งบาน/ลูกฟูกอลูมิเนียมครึ่งบาน
- ขนาด 0.80 x 2.00 ม.พร้อมอุปกรณ์ครบชุด

ขยายประตู

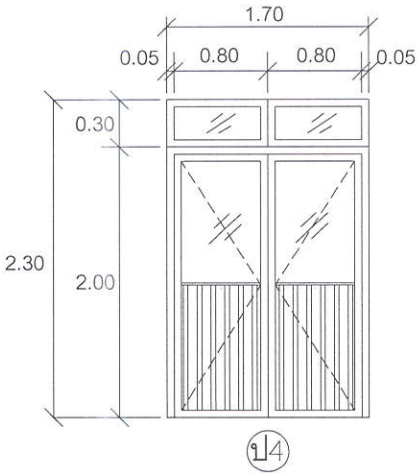

- บานประตูอลูมิเนียมสวิงคู่พร้อมวงกบสีชา
- กระจกสีชาครึ่งบาน/ลูกฟูกอลูมิเนียมครึ่งบาน
- ขนาด 1.70 x 2.30 ม.พร้อมอุปกรณ์ครบชุด

ขยายประตู

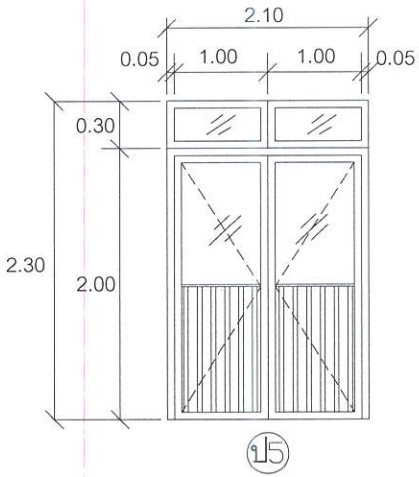

- บานประตูอลูมิเนียมสวิงคู่พร้อมวงกบสีชา
- กระจกสีชาครึ่งบาน/ลูกฟูกอลูมิเนียมครึ่งบาน
- ขนาด 1.70 x 2.30 ม.พร้อมอุปกรณ์ครบชุด

ขยายประตู

องค์การบริหารส่วนตำบลเขาค้อ

โครงการ
ปรับปรุงพัฒนาศูนย์เด็กเล็กบ้านเล่าฉือ

สถานที่
หมู่ที่ 9 ตำบลเขาค้อ
อำเภอเขาค้อ จังหวัดเพชรบูรณ์

เขียนแบบ	นายยุทธชัย ยะใหม่วงษ์ นายช่างโยธาชำนาญงาน
ตรวจแบบ	นายวีรชาติ พัฒนพงศ์ศรี นายช่างโยธาอาวุโส
ตรวจสอบแบบแปลน	นายเบ็ญจมิน ฤทธุ์เนติกุล ผู้อำนวยการกองช่าง
เห็นชอบ	นายวิโรจน์ จตุเทน ปลัดองค์การบริหารส่วนตำบลเขาค้อ
อนุมัติ	นางจันทร์แรม ศรีเดช นายกองค์การบริหารส่วนตำบลเขาค้อ

หมายเลขแบบ

แสดงแบบ
แบบขยายประตู/หน้าต่าง

มาตราส่วน
1 : 100

วัน / เดือน / ปี

แผ่นที่ 1 | หน้าที่ 00/00

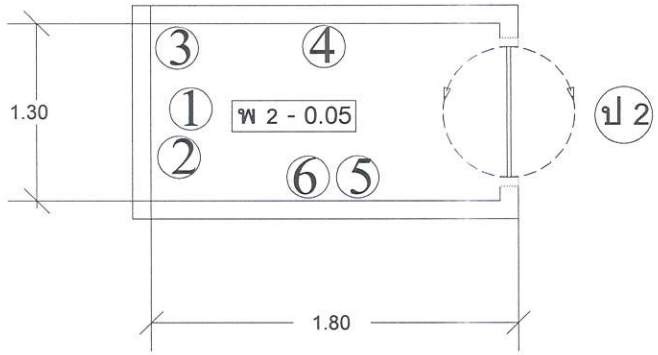

แบบขยายห้องน้ำเด็กเล็ก
ชาย / หญิง

หมายเหตุ : ห้องน้ำเด็กเล็กชาย/หญิง
1. ติดตั้งโถส้วมแบบนั่งราบ (สำหรับเด็กเล็ก) พร้อมหม้อน้ำ/อุปกรณ์ครบชุด
2. ติดตั้งสายฉีดชำระ พร้อมขอแขวน
3. ติดตั้งตะแกรงทองเหลือชุบโครเมี่ยม มีฝาครอบกันกลิ่น 2 นิ้ว
4. ติดตั้งฝักบัวอาบน้ำชนิดสายอ่อน พร้อมก๊อกเดี่ยว
5. ติดตั้งราวแขวนผ้าสแตนเลส แบบราวเดี่ยว 60 ซม. (ฝังผนัง)
6. ติดตั้งก๊อกน้ำ 1/2 นิ้ว

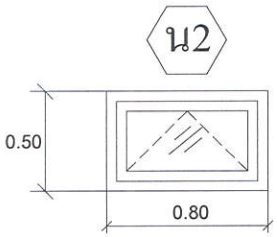

แบบขยายหน้าต่างบานกระทุ้ง

หน้าต่างอลูมิเนียมระบายอากาศบานกระทุ้ง
ขนาด 50 x 80 ซม.

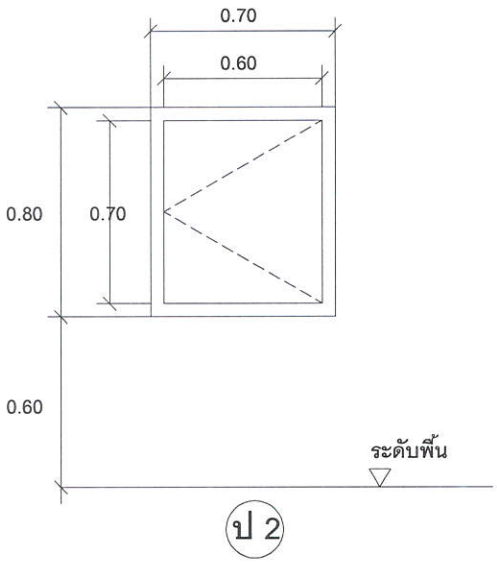

แบบขยายประตู ห้องน้ำเด็กเล็ก

บานประตู PVC บานเปิดเดี่ยว / วงกบ PVC

พร้อมมือจับ / กลอน / อุปกรณ์ครบชุด (ปิด/เปิดได้

สองฝั่ง)

องค์การบริหารส่วนตำบลเขาค้อ

โครงการ	ปรับปรุงพัฒนาศูนย์เด็กเล็กบ้านเล่าดือ
สถานที่	หมู่ที่ 9 ตำบลเขาค้อ อำเภอเขาค้อ จังหวัดเพชรบูรณ์
เขียนแบบ	นายยุทธชัย ยะใหม่วงษ์ นายช่างโยธาชำนาญงาน
ตรวจแบบ	นายวีรชาติ พัฒนพงศ์ศรี นายช่างโยธาอาวุโส
ตรวจสอบแบบเบื้อน	นายเบ็ญจมิน ฤทธุ์เนติกุล ผู้อำนวยการกองช่าง
เห็นชอบ	นายวิโรจน์ จตุเทน ปลัดองค์การบริหารส่วนตำบลเขาค้อ
อนุมัติ	นางจันทร์แรม ศรีเดช นายกองค์การบริหารส่วนตำบลเขาค้อ
หมายเลขแบบ	
แสดงแบบ	แบบขยายห้องน้ำ/ขยายประตู
มาตราส่วน	1 : 100
วัน / เดือน / ปี	
แผ่นที่ 1	หน้าที่ 00/00

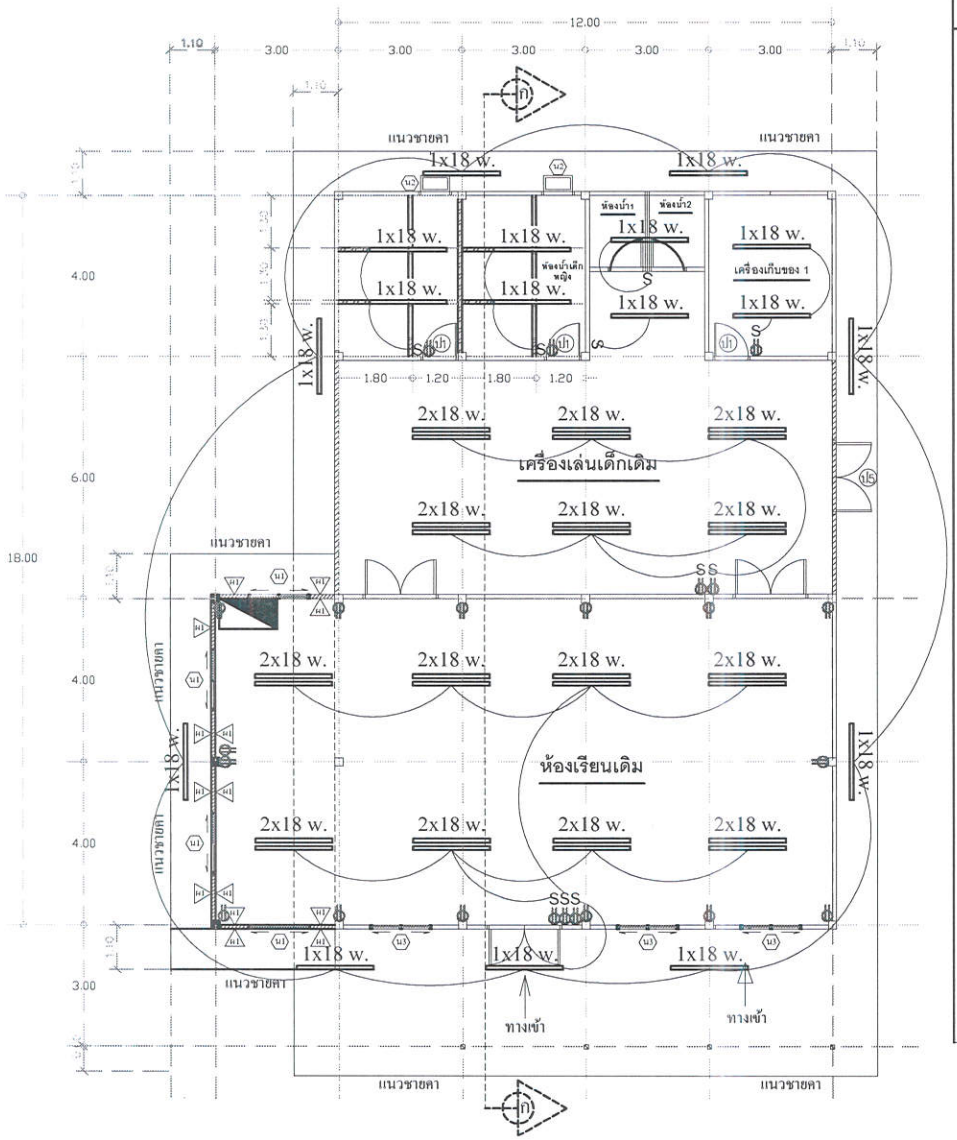

แปลนไฟฟ้า

รายการประกอบแบบไฟฟ้า

- ตู้คอนซูมเมอร์ยูนิต 6 ช่อง +แท่งกราวด์ทองแดง + สายกราวด์ THW 35 มม. สีเขียว
- สวิทซ์ไฟ
- เต้ารับคู่มีกราวด์
- 2x18 w. โคมไฟสะท้อนแสง LED -T8 2x18W ขนาด 24 x 26 CM. พร้อมรางสำเร็จรูป
- 1x18 w. โคมไฟกันน้ำกันฝุ่น LED -T8 1x18W ขนาด 120 CM. พร้อมร้างสำเร็จ ภายนอก
- 1x18 w. โคมไฟ LED -T8 1x18W ขนาด 120 CM. พร้อมร้างสำเร็จ ภายนอกใน
- แร็ค ขนาด 3 ช่อง 5 มม. + ลูกแร็ค 2 ลูก
- บล็อกลอย 4นิ้ว x 2 นิ้ว สวิตซ์ 1 จำนวน 2 ชุด
- บล็อกลอย 4นิ้ว x 2นิ้ว สวิตซ์ 1+ เต้ารับคู่มีกราวด์ 1 จำนวน 8 ชุด
- บล็อกลอย 4นิ้ว x 2นิ้ว เต้ารับคู่มีกราวด์ 1 จำนวน 14 ชุด
- สายเมนวงจรย่อย (HOME RUN) ใช้สาย 2.5 mm.THW.
- สายไฟฟ้าระหว่างดวงโคมและสายจากสวิตซ์ดวงโคม ใช้สาย 2.5 sq.mm.THW.
- สายวงจรเต้ารับและสายดิน ใช้สาย 2.5 sq.mm.THW.
- ท่อ PVC สีเหลือง 3/4 นิ้ว ร้อยสายไฟผนัง / ร้อยสายไฟใต้ฝ้า

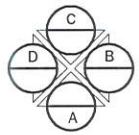

สัญลักษณ์แสดงเบอร์รูปด้าน

องค์การบริหารส่วนตำบลเขาค้อ

โครงการ
ปรับปรุงพัฒนาศูนย์เด็กเล็กบ้านเล่าลือ

สถานที่
หมู่ที่ 9 ตำบลเขาค้อ
อำเภอเขาค้อ จังหวัดเพชรบูรณ์

เขียนแบบ	นายยุทธชัย ยะไพ่วงษ์ นายช่างโยธาชำนาญงาน
ตรวจแบบ	นายวีรชาติ พัฒนพงศ์ศรี นายช่างโยธาอาวุโส
ตรวจสอบแบบแปลน	นายเบ็ญจมิน ฤทธิ์เบดิกุล ผู้อำนวยการกองช่าง
เห็นชอบ	นายวิโรจน์ จตุเทน ปลัดองค์การบริหารส่วนตำบลเขาค้อ
อนุมัติ	นางจันทร์แรม ศรีเดช นายกองค์การบริหารส่วนตำบลเขาค้อ

หมายเลขแบบ

แสดงแบบ
แปลนไฟฟ้า

มาตราส่วน
1 : 100

วัน / เดือน / ปี

แผ่นที่	หน้าที่	
1		00 00

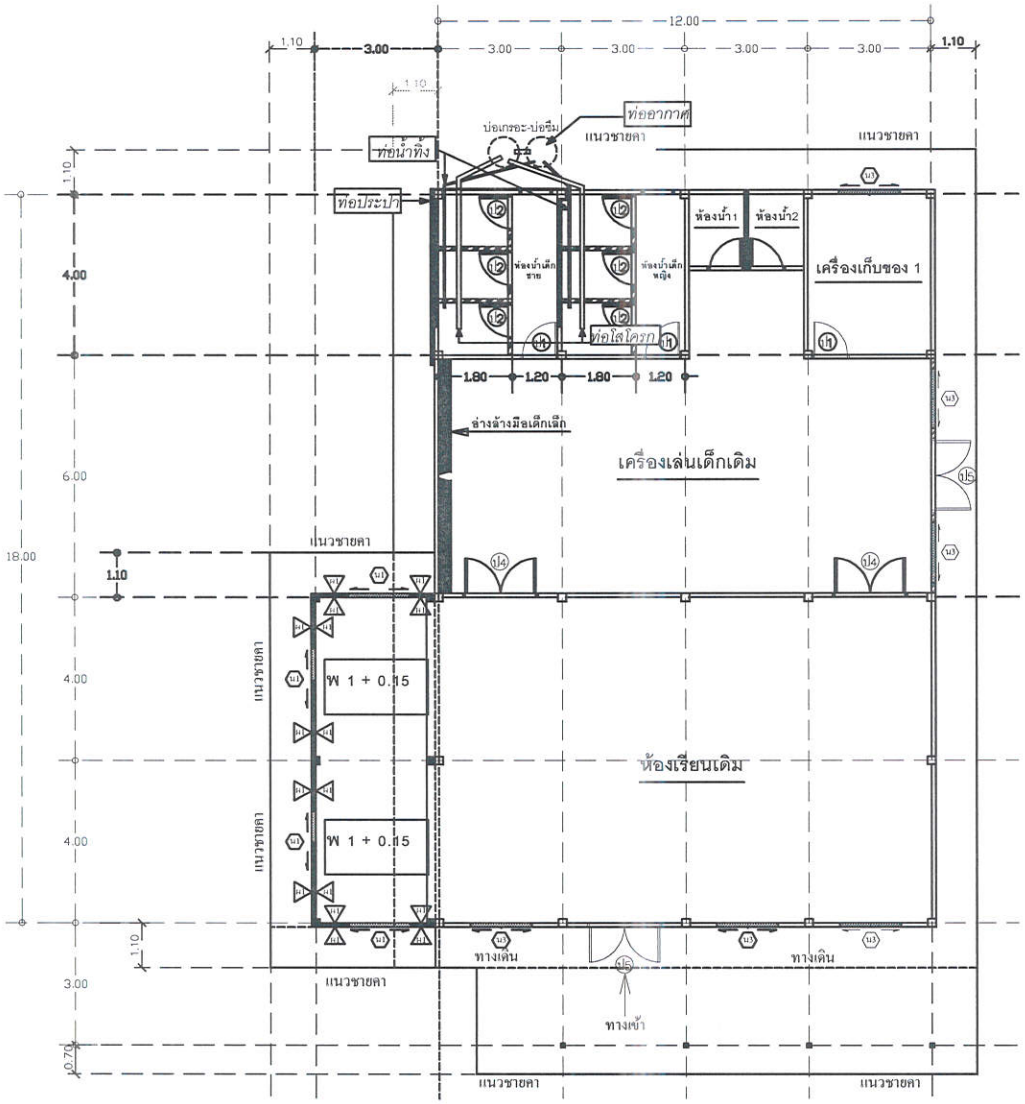

แปลนระบบสุขาภิบาล

รายการประกอบแบบเพิ่มเติม

- บ่อเกรอะ ถังบำบัดสำเร็จรูป ขนาด 1,000 ลิตร พร้อมอุปกรณ์ครบชุด
- บ่อซึม / บ่อวงคอนกรีตขนาด ⌀ 1.00 เมตร จำนวน 4 วง พร้อมฝาปิดคอนกรีต มีฝาเปิด-ปิดทองเหลือง 4 - 6 นิ้ว
- ท่อประปา ⌀ 1/2 นิ้ว PVC ชั้น 8.5
- ท่อน้ำโสโครก ⌀ 4 นิ้ว PVC ชั้น 8.5
- ท่อน้ำทิ้ง ⌀ 2 นิ้ว PVC ชั้น 8.5
- ท่ออากาศ ⌀ 1 นิ้ว PVC ชั้น 8.5

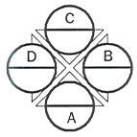

สัญลักษณ์แสดงเบอร์รูปด้าน

องค์การบริหารส่วนตำบลเขาค้อ

โครงการ	ปรับปรุงพัฒนาศูนย์เด็กเล็กบ้านเล่าลิอ
สถานที่	หมู่ที่ 9 ตำบลเขาค้อ อำเภอเขาค้อ จังหวัดเพชรบูรณ์
เขียนแบบ	นายยุทธชัย ยะไข่ม่วงงาม นายช่างโยธาชำนาญงาน
ตรวจแบบ	นายวีรชาติ พัฒนพงศ์ศรี นายช่างโยธาอาวุโส
ตรวจสอบแบบแปลน	นายเบ็ญจมิน ฤทธุ์เนติกุล ผู้อำนวยการกองช่าง
เห็นชอบ	นายวิโรจน์ จตุเทน ปลัดองค์การบริหารส่วนตำบลเขาค้อ
อนุมัติ	นางจันทร์แรม ศรีเดช นายกองค์การบริหารส่วนตำบลเขาค้อ
หมายเลขแบบ	
แสดงแบบ	แปลนระบบสุขาภิบาล
มาตราส่วน	1 : 100
วัน / เดือน / ปี	
แผ่นที่ 1	หน้าที่ 00/00

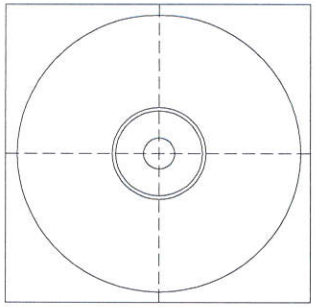

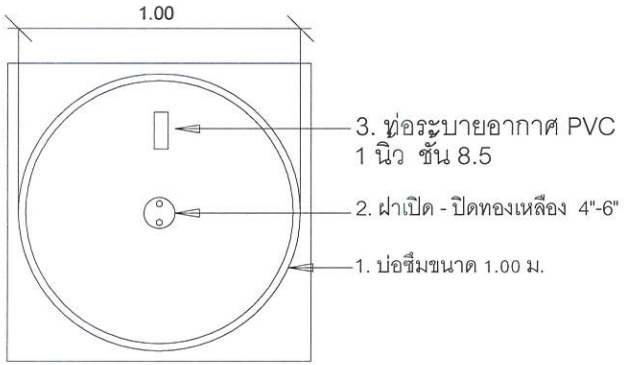

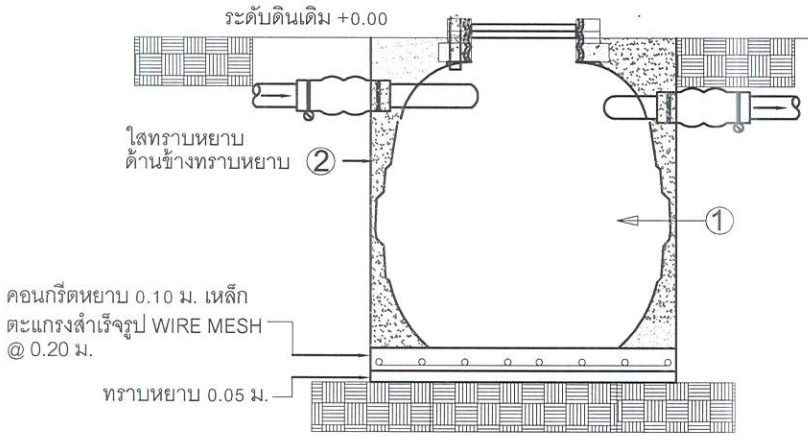

แบบขยายถังบำบัดสำเร็จรูป (บ่อเกรอะ ขนาดไม่น้อยกว่า 1,000 ลิตร)

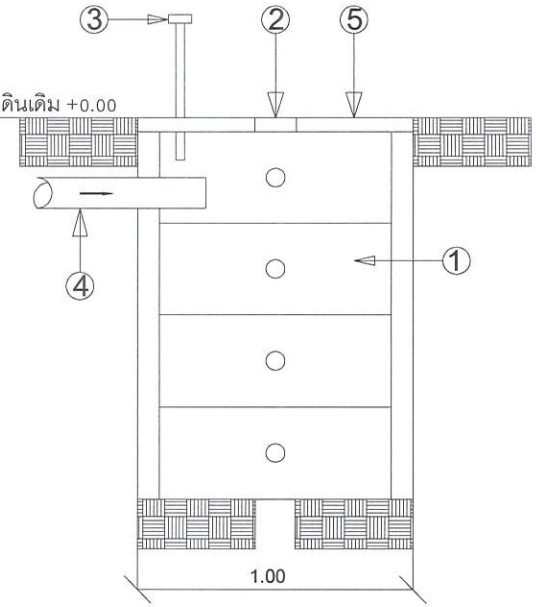

แบบขยาย (บ่อซึม)

รายการประกอบแบบ ถังบำบัดสำเร็จรูป (บ่อเกรอะ)

1. ถังบำบัดสำเร็จรูป บ่อเกรอะ ขนาดไม่น้อยกว่า 1,000 ลิตร พร้อมอุปกรณ์ครบชุด
2. ใสทรายหยาบด้านข้าง

รายการประกอบแบบ - บ่อซึม

1. บ่อซึม ขนาด ∅ 1.00 เมตร จำนวน 4 วง พร้อมฝาปิดคอนกรีต
2. ฝาเปิด - ปิดทองเหลือง ∅4"- 6"
3. ท่อระบายอากาศ PVC ∅1 นิ้ว ชั้น 8.5
4. ท่อ PVC ∅ 4 นิ้ว ชั้น 8.5
5. ฝาเปิด-ปิดบ่อซึมคอนกรีต ขนาด∅ 1.00 ม. มีฝาเปิด-ปิด 4"-6"

องค์การบริหารส่วนตำบลเขาค้อ

โครงการ
ปรับปรุงพัฒนาศูนย์เด็กเล็กบ้านเล่าลิด

สถานที่
หมู่ที่ 9 ตำบลเขาค้อ
อำเภอเขาค้อ จังหวัดเพชรบูรณ์

เขียนแบบ	นายยุทธชัย ยะไชม่วงษ์ นายช่างโยธาชำนาญงาน
ตรวจแบบ	นายวีรชาติ พัฒนพงศ์ศรี นายช่างโยธาอาวุโส
ตรวจสอบแบบแปลน	นายเบ็ญจมิน ฤทธุ์เนติกุล ผู้อำนวยการกองช่าง
เห็นชอบ	นายวิโรจน์ จตุเทน ปลัดองค์การบริหารส่วนตำบลเขาค้อ
อนุมัติ	นางจันทร์แรม ศรีเดช นายกองค์การบริหารส่วนตำบลเขาค้อ

หมายเลขแบบ

แสดงแบบ
แบบขยายบ่อเกรอะ-บ่อซึม

มาตราส่วน
1 : 100

วัน / เดือน / ปี

แผ่นที่ 1 | **หน้าที่** 00/00

โครงการ	อาคารที่จอดรถจักรยานยนต์
ที่ตั้งโครงการ	ตำบลท่าเดื่อ อำเภอเมือง จังหวัดเชียงราย
เจ้าของโครงการ	ที่ว่าการอำเภอเมืองเชียงราย จังหวัดเชียงราย
ชื่อแบบ	แบบขยายโครงสร้างหลังคา
ชื่อแผ่นแบบ	แบบขยายโครงสร้างหลังคา
มาตราส่วน	1 : 100
วัน / เดือน / ปี	00 / 00 / 00
แผ่นที่	1
จำนวนแผ่น	00