แบบสรุปราคางานจัดระบบอนุรักษ์ดินและน้ำ

โครงการจัดระบบอนุรักษ์ดินและน้ำ

ปรับเปลี่ยนกิจกรรมการผลิตในพื้นที่ไม่เหมาะสมตาม Agri - Map ปีงบประมาณ พ.ศ. 2569

พื้นที่ดำเนินการ

ตำบลกันจุ ตำบลซับไม้แดง ตำบลบึงสามพัน อำเภอบึงสามพัน จังหวัดเพชรบูรณ์

ลำดับที่	กิจกรรม	จำนวนเงิน (บาท)
	งานจัดระบบอนุรักษ์ดินและน้ำ	
1	งานพัฒนาแหล่งน้ำเพื่อการเกษตร	12,447.86
2	งานโครงสร้างพื้นที่การเกษตร	264,563.60
	รวม	**277,011.46**
	งานอื่นๆ	
3	งานป้ายโครงการ	3,054.66
	รวมราคางานทั้งสิ้น	**280,066.12**
	ขอรับการจัดสรรงบประมาณ	**280,000.00**
อักษร (สองแสนแปดหมื่นบาทถ้วน)		

สรุป การประมาณราคาค่าใช้จ่ายในงานจัดระบบอนุรักษ์ดินและน้ำ เป็นการจ้างเหมาทั้งแปลค่าใช้จ่ายในการดำเนินงาน รวมเป็นเงินทั้งสิ้น 280,000 บาท

ลงชื่อ.....ประมาณราคา
(นางสาววริพร เพ็ชรล้อมทอง)
เจ้าพนักงานการเกษตรปฏิบัติงาน

ลงชื่อ.....ตรวจ
(นายชัยเดช จันทรศิริรัตน์)
ผู้อำนวยการกลุ่มสำรวจเพื่อทำแผนที่

ลงชื่อ.....เห็นชอบ
(นายภัจจ์ งามสิทธิโชค)
ผู้อำนวยการสถานีพัฒนาที่ดินเพชรบูรณ์

ลงชื่อ.....อนุมัติ
(นางสุพัตรา บุรีรัตน์)
ผู้อำนวยการสำนักงานพัฒนาที่ดินเขต 8

แบบสรุปราคากลางงานจัดระบบอนุรักษ์ดินและน้ำ

ชื่อโครงการ โครงการจัดระบบอนุรักษ์ดินและน้ำปรับเปลี่ยนกิจกรรมการผลิตในพื้นที่ไม่เหมาะสมตาม Agri - Map

สถานที่ก่อสร้าง ตำบลกันจุ ตำบลซับไม้แดง ตำบลบึงสามพัน อำเภอบึงสามพัน จังหวัดเพชรบูรณ์

หน่วยงานเจ้าของโครงการ สถานีพัฒนาที่ดินเพชรบูรณ์ สำนักงานพัฒนาที่ดินเขต 8 กรมพัฒนาที่ดิน กระทรวงเกษตรและสหกรณ์

คำนวณราคากลางเมื่อวันที่ 10 ตุลาคม 2568

ช่องที่ 1	ช่องที่ 2	ช่องที่ 3	ช่องที่ 4	ช่องที่ 5	ช่องที่ 6	Factor F	ช่องที่ 7		หมายเหตุ
				ค่างานต้นทุน	ค่างานต้นทุน		ราคากลาง		
ลำดับ	รายการ	ปริมาณ	หน่วย	ต่อหน่วย(บาท)	(บาท)		ราคากลางต่อหน่วย	ราคากลาง	
	งานจัดระบบอนุรักษ์ดินและน้ำ								Factor F
1	**งานพัฒนาแหล่งน้ำเพื่อการเกษตร**								- เงินล่วงหน้าจ่าย 0 %
	1.1 งานสระเก็บน้ำ	**1.00**	**แห่ง**					**12,447.86**	- ดอกเบี้ยเงินกู้ 7 %
	1.1.1 ขนาด 500 ลบ.ม.	1.00	แห่ง	9,295.00	9,295.00	1.3392	12,447.86	12,447.86	- เงินประกันผลงานหัก 0 %
2	**งานโครงสร้างพื้นที่การเกษตร**								- ภาษีมูลค่าเพิ่ม 7 %
	2.1 งานรูปแปลงนาลักษณะที่ 1	**4.00**	**ไร่**					**34,870.60**	
	2.1.1.ปรับระดับพื้นที่นา	4.00	ไร่	6,509.60	26,038.40	1.3392	8,717.65	34,870.60	
	2.2 งานรูปแปลงนาลักษณะที่ 2							**213,768.00**	
	2.2.1 คูน้ำปากกว้าง 3 ม. ลึก 1.5 ม.	150.00	เมตร	55.77	8,365.50	1.3392	74.68	11,202.00	
	2.2.2 คูน้ำปากกว้าง 2 ม. ลึก 0.8 ม.	6,360.00	เมตร	23.79	151,304.40	1.3392	31.85	202,566.00	
	2.3 งานรูปแปลงนาลักษณะที่ 3							**15,925.00**	
	2.3.1 คูน้ำปากกว้าง 2 ม. ลึก 0.8 ม.	500.00	เมตร	23.79	11,895.00	1.3392	31.85	15,925.00	
	งานอื่นๆ								
3	**งานป้าย**								
	3.1 ป้ายโครงการ								
	3.1.1 ป้ายโครงการแบบเหล็กแผ่น	1	ชุด	3,054.66	3,054.66	1.0000	3,054.66	3,054.66	
			รวมค่างานต้นทุนทั้งสิ้น		209,952.96	**รวมราคากลางเป็นเงิน**		280,066.12	
							รวมราคากลางทั้งสิ้น	280,066.12	

(ตัวอักษร) (สองแสนแปดหมื่นหกสิบหกบาทสิบสองสตางค์)

แบบรายการ และค่างานต้นทุนต่อหน่วย

โครงการจัดระบบอนุรักษ์ดินและน้ำ

ปรับเปลี่ยนกิจกรรมการผลิตในพื้นที่ไม่เหมาะสมตาม Agri - Map ปีงบประมาณ พ.ศ. 2569

พื้นที่ดำเนินการ

ตำบลกันจุ ตำบลซับไม้แดง ตำบลบึงสามพัน อำเภอบึงสามพัน จังหวัดเพชรบูรณ์

ลำดับ	กิจกรรม	หน่วย	ค่างานต้นทุนต่อหน่วย (บาท)
	งานจัดระบบอนุรักษ์ดินและน้ำ		
1	**งานพัฒนาแหล่งน้ำเพื่อการเกษตร**		
	1.1 งานสระเก็บน้ำ		
	1.1.1 ขนาด 500 ลบ.ม.	แห่ง	9,295.00
2	**งานโครงสร้างพื้นที่การเกษตร**		
	2.1 งานรูปแปลงนาลักษณะที่ 1		
	2.1.1.งานปรับระดับพื้นที่นา	ไร่	6,509.60
	2.2 งานรูปแปลงนาลักษณะที่ 2		
	2.2.1 คูน้ำปากกว้าง 3 ม. ลึก 1.5 ม.	เมตร	55.77
	2.2.2 คูน้ำปากกว้าง 2 ม. ลึก 0.8 ม.	เมตร	23.79
	2.3 งานรูปแปลงนาลักษณะที่3		
	2.3.1 คูน้ำปากกว้าง 2 ม. ลึก 0.8 ม.	เมตร	23.79
	รวม		
	งานอื่นๆ		
3	**งานป้าย**		
	3.1 ป้ายโครงการ		
	3.1.1 ป้ายโครงการแบบเหล็กแผ่น	ชุด	3,054.66

หมายเหตุ -ประมาณราคาเมื่อวันที่ 10 ตุลาคม 2568

-งานดินใช้ค่า Factor F งานชลประทาน เท่ากับ 1.3392

-ราคาน้ำมันดีเซล ณ อำเภอเมือง จังหวัดเพชรบูรณ์ ลิตรละ 31.00-31.99 บาท

-ราคาวัสดุก่อสร้างจากสำนักงานพาณิชย์ จังหวัดเพชรบูรณ์ เดือน กันยายน พ.ศ. 2568

แบบคำนวณราคาต่อหน่วย งานจัดระบบอนุรักษ์ดินและน้ำ

โครงการจัดระบบอนุรักษ์ดินและน้ำ

ปรับเปลี่ยนกิจกรรมการผลิตในพื้นที่ไม่เหมาะสมตาม Agri - Map ปีงบประมาณ พ.ศ. 2569

พื้นที่ดำเนินการ

ตำบลกันจุ ตำบลซับไม้แดง ตำบลบึงสามพัน อำเภอบึงสามพัน จังหวัดเพชรบูรณ์

งานจัดระบบอนุรักษ์ดินและน้ำ

1 งานพัฒนาแหล่งน้ำเพื่อการเกษตร

1.1 งานสระเก็บน้ำ

1.1.1 บ่อขนาด 500 ลูกบาศก์เมตร

-ปริมาณดินขุด ต่อแห่ง	=	500.00	ลบ.ม. ..1
-ค่าขุดดินด้วยเครื่องจักรกล (ต่อลูกบาศก์เมตร)	=	18.59	บาท 2
รวมค่าขุดดินด้วยเครื่องจักรกลต่อแห่ง .....(1)x(2)	=	9,295.00	บาท
รวมค่างานต้นทุนต่อหน่วย	**=**	**9,295.00**	**บาท**

2 งานโครงสร้างพื้นที่การเกษตร

2.1 งานรูปแปลงนาลักษณะที่ 1

2.1.1 งานปรับระดับพื้นที่นา

-ปริมาตรดินขุดตัดเฉลี่ย (ต่อไร่)	=	240.00	ลบ.ม. .1
-ค่าขุดดินด้วยเครื่องจักรกล ต่อลูกบาศก์เมตร	=	18.59	บาท. ..2
รวมค่าขุดดินต่อไร่.....(1)x(2)	=	4,461.60	บาท. ..3
-ค่าปรับเกลี่ยดินด้วยเครื่องจักรกลต่อตารางเมตร	=	1.28	บาท. ..4
รวมค่าปรับเกลี่ยดินต่อไร่ ...(1) x ...(4)	=	2,048.00	บาท. ..5
รวมค่างานต้นทุนต่อไร่ ...(3) + ...(5)	=	6,509.60	บาท
รวมค่างานต้นทุนต่อหน่วย	=	**6,509.60**	**บาท**

2.2 งานรูปแปลงนาลักษณะที่2

2.2.1 คูน้ำปากกว้าง 3 เมตร ลึก 1.5 เมตร

-ปริมาตรดินขุดคูน้ำ ต่อเมตร	=	3.00	ลบ.ม. ..1
-ค่าขุดดินด้วยเครื่องจักรกล ต่อลูกบาศก์เมตร	=	18.59	บาท ...2
รวมค่าขุดดินด้วยเครื่องจักรกล ...(1)x(2)	=	55.77	บาท ...3
รวมค่างานต้นทุนต่อหน่วย	=	**55.77**	**บาท**

2.2.2 คูน้ำปากกว้าง 2. เมตร ลึก 0.8 เมตร

-ปริมาตรดินขุดคูน้ำ ต่อเมตร	=	1.28	ลบ.ม. ..1
-ค่าขุดดินด้วยเครื่องจักรกล ต่อลูกบาศก์เมตร	=	18.59	บาท ...2
รวมค่าขุดดินด้วยเครื่องจักรกล ...(1)x(2)	=	23.79	บาท ...3
รวมค่างานต้นทุนต่อหน่วย	=	**23.79**	**บาท**

2.3 งานรูปแปลงนาลักษณะที่3

2.3.1 คูน้ำปากกว้าง 2. เมตร ลึก 0.8 เมตร

-ปริมาตรดินขุดคูน้ำ ต่อเมตร	=	1.28	ลบ.ม. ..1
-ค่าขุดดินด้วยเครื่องจักรกล ต่อลูกบาศก์เมตร	=	18.59	บาท ...2
รวมค่าขุดดินด้วยเครื่องจักรกล ...(1)x(2)	=	23.79	บาท ...3
รวมค่างานต้นทุนต่อหน่วย	=	**23.79**	**บาท**

งานอื่นๆ

3 งานป้าย

3.1 ป้ายโครงการ

3.1.1 ป้ายโครงการแบบเหล็กแผ่น	=	1	ชุด
-งานคอนกรีตหยาบ (0.06 ลบ.ม.)	=	116.41	บาท.....1
-งานไม้แบบ (ใช้ 2 ครั้ง) (0.56 ตร.ม.)	=	345.42	บาท.....2
-เหล็กกล่องสี่เหลี่ยมจัตุรัส 50 x 50 หนา 2 มม. (1 ท่อน)	=	411.68	บาท.....3
-เหล็กฉาก ขนาด 25 x 25 หนา 3 มม. (1 ท่อน)	=	217.00	บาท.....4
-น็อตชุบสังกะสีขนาด Ø 3 หุน ยาว 4 นิ้ว (4 ตัว)	=	80.00	บาท.....5
-แผ่นเหล็กดำ ทาสี ข้อความติดสติ๊กเกอร์ธรรมดาสีขาว (1.2 ตร.ม.)	=	1,552.00	บาท.....6
-งานทาสีกันสนิม สีทับหน้า เสาและแผ่นป้าย (6.6 ตร.ม.)	=	332.15	บาท.....7
รวมราคาป้าย ต่อ 1 ชุด (1+2+....+7)	=	3,054.66	บาท
รวมค่างานต้นทุนป้ายโครงการแบบเหล็กแผ่น จำนวน 1 ชุด	=	**3,054.66**	**บาท**

หมายเหตุ - ราคาน้ำมันดีเซล ณ อ.เมือง จังหวัดเพชรบูรณ์ ลิตรละ 31.00-31.99 บาท

- ราคาวัสดุก่อสร้างจากสำนักงานพาณิชย์ จังหวัดเพชรบูรณ์ เดือน กันยายน 2568
- ค่าขุดดินด้วยแรงงานคน = 0.50 x อัตราค่าแรงขั้นต่ำ (แรงงานคน 1 วัน ขุดได้ 2.00 ลบ.ม.) ตามคู่มือมาตราการอนุรักษ์ดินและน้ำทางวิธีกล 2021 หน้า 59

สระเก็บน้ำ

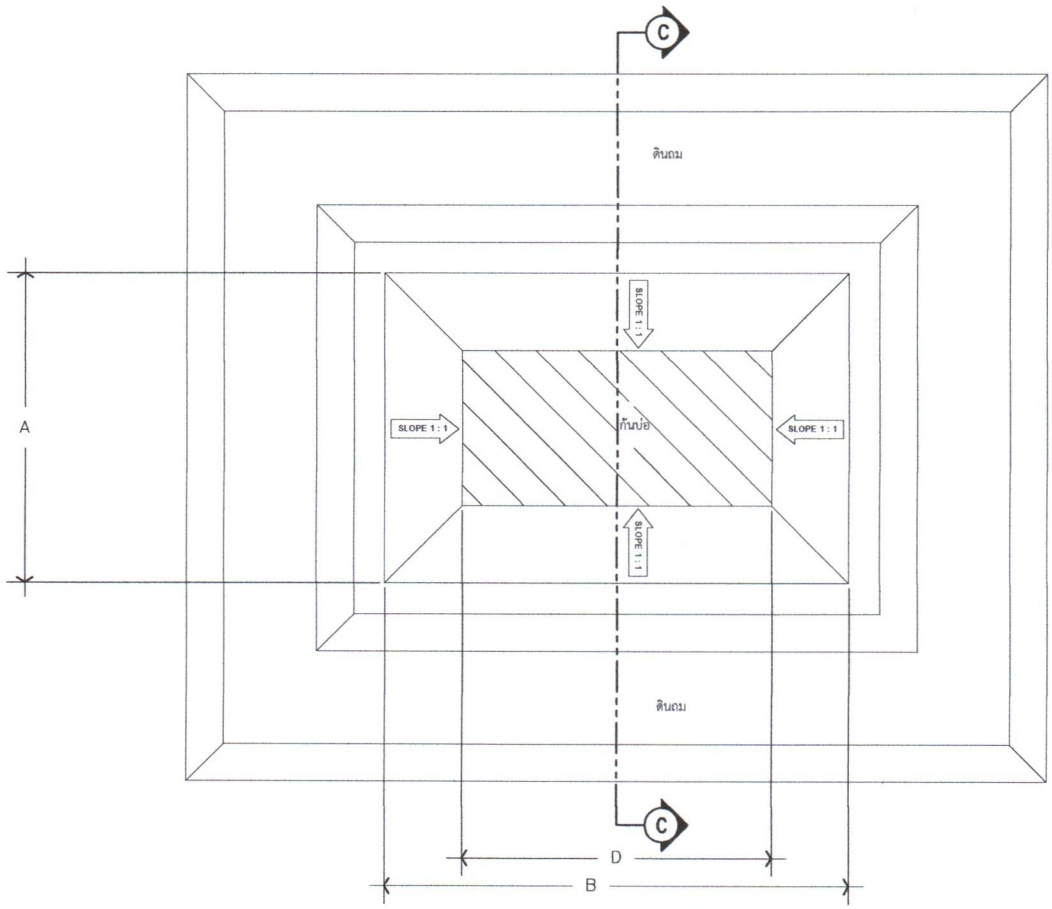

รูปแปลนสระเก็บน้ำ

NO SCALE

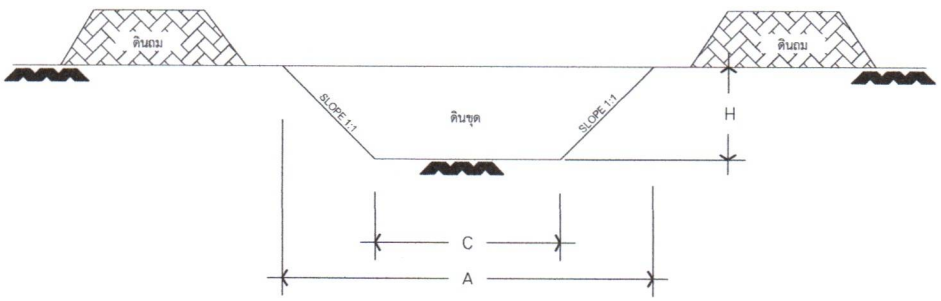

รูปตัด C - C

NO SCALE

สัญลักษณ์	ความหมาย	(500 ลบ.ม.) ระยะ(ม.)	(750 ลบ.ม.) ระยะ(ม.)	(1,000 ลบ.ม.) ระยะ(ม.)
A	ความกว้างปากบ่อ	10	13	14
B	ความยาวปากบ่อ	29.5	31.00	37.50
C	ความกว้างก้นบ่อ	5	8	9
D	ความยาวก้นบ่อ	24.05	26.00	32.50
H	ความลึกบ่อ	2.50	2.50	2.50

หมายเหตุ

1. ระยะและมิติต่าง ๆ แสดงไว้เป็นเมตร นอกจากระบุไว้เป็นอย่างอื่น
2. ในการปฏิบัติจริงรูปแบบอาจไม่ตรงตามแบบก่อสร้างทั้งนี้ขึ้นอยู่กับสภาพพื้นที่ที่ดำเนินการ
3. กรณีเกิดปัญหาและอุปสรรคในการก่อสร้าง ให้พิจารณาตามความเหมาะสมของสภาพพื้นที่ที่ดำเนินการก่อสร้าง และต้องได้รับความเห็นชอบจากผู้ควบคุมงาน หรือคณะกรรมการตรวจรับพัสดุ ก่อนดำเนินการต่อไป ทั้งนี้ต้องคำนึงถึงประโยชน์สูงสุดแก่ทางราชการเป็นหลัก

สำนักงานพัฒนาที่ดินเขต 8 กรมพัฒนาที่ดิน	
โครงการจัดระบบอนุรักษ์ดินและน้ำ ปรับเปลี่ยนกิจกรรมการผลิตในพื้นที่ไม่เหมาะสมตาม Agri-Map	
แสดงแบบ รูปแปลนสระเก็บน้ำ , รูปตัด C-C	
แบบเลขที่ พด.8 พช. 06/03 /2569	แผ่นที่ 1/ 5
ออกแบบ	
เขียนแบบ	
ตรวจแบบ	
เห็นชอบ	
อนุมัติ	

แบบงานปรับระดับพื้นที่นา

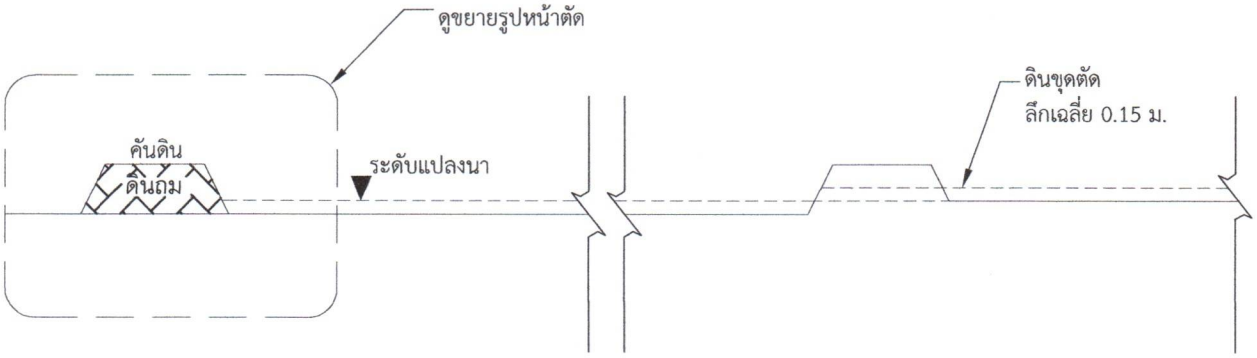

รูปหน้าตัดงานปรับระดับพื้นที่นา

NO SCALE

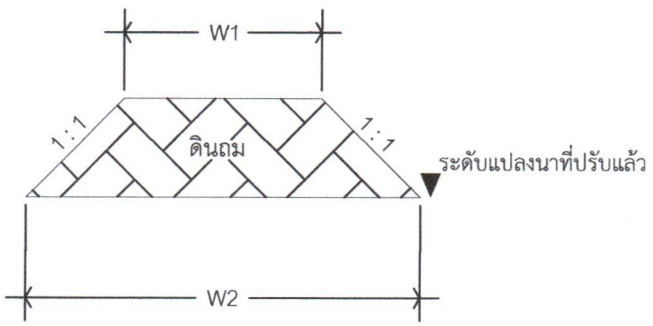

ขยายรูปหน้าตัด 5

NO SCALE

สัญลักษณ์	ระยะ(ม.)
W1	1
W2	2
H	0.5

1. ระยะและมิติต่าง ๆ แสดงไว้เป็นเมตร นอกจากระบุไว้เป็นอย่างอื่น
2. กรณีเกิดปัญหาและอุปสรรคในการก่อสร้าง ให้พิจารณาตามความเหมาะสมของสภาพพื้นที่ที่ดำเนินการก่อสร้าง และต้องได้รับความเห็นชอบจากผู้ควบคุมงาน หรือคณะกรรมการตรวจรับพัสดุ ก่อนดำเนินการต่อไป ทั้งนี้ต้องคำนึงถึงประโยชน์สูงสุดแก่ทางราชการเป็นหลัก

สำนักงานพัฒนาที่ดินเขต 8 กรมพัฒนาที่ดิน	
โครงการจัดระบบอนุรักษ์ดินและน้ำ ปรับเปลี่ยนกิจกรรมการผลิตในพื้นที่ไม่เหมาะสมตาม Agri-Map	
แสดงแบบ ป้ายโครงการ	
แบบเลขที่ พด.8 พช.06/06/2569	แผ่นที่ 2 /5
ออกแบบ	
เขียนแบบ	
ตรวจแบบ	
เห็นชอบ	
อนุมัติ	

แบบปรับรูปแปลงนาลักษณะที่ 2

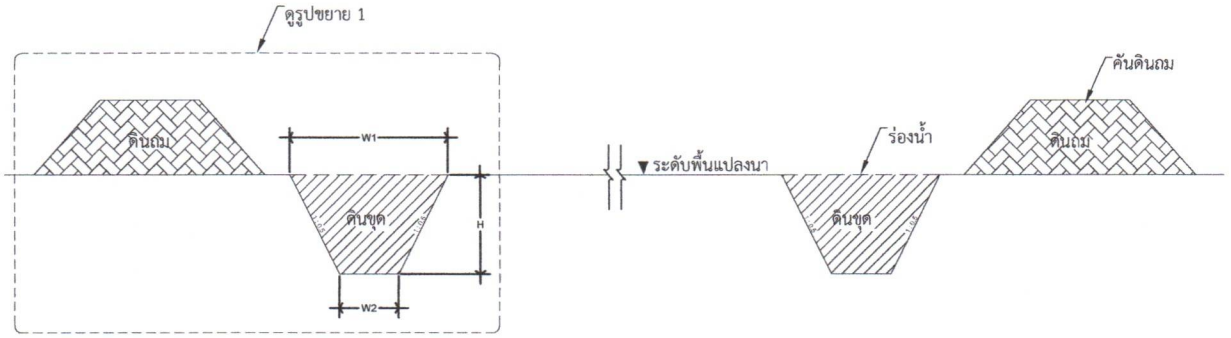

ตัวอย่างรูปตัดขวางงานปรับรูปแปลงนาลักษณะที่ 2

NO SCALE

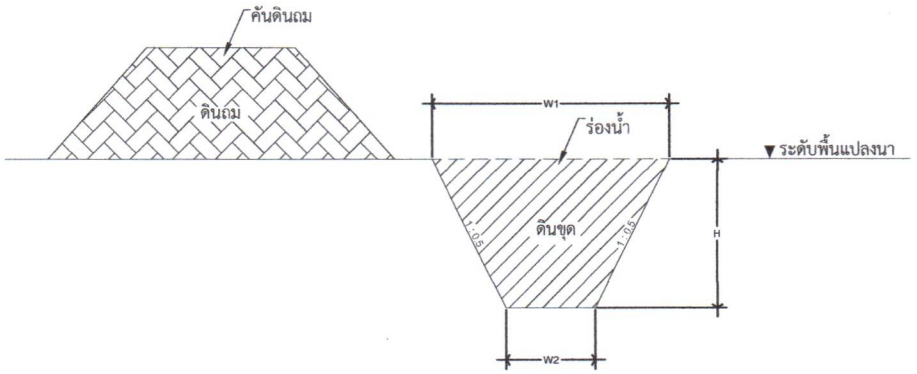

รูปขยาย

NO SCALE

สัญลักษณ์	ขนาดที่1	ขนาดที่ 2
W1	3.00	2.00
W2	1.00	1.20
H	1.50	0.80

หมายเหตุ

1. ระยะและมิติต่าง ๆ แสดงไว้เป็นเมตร นอกจากระบุไว้เป็นอย่างอื่น
2. ในการปฏิบัติจริงรูปแบบอาจไม่ตรงตามแบบก่อสร้างทั้งนี้ขึ้นอยู่กับสภาพพื้นที่ที่ดำเนินการ
3. กรณีเกิดปัญหาและอุปสรรคในการก่อสร้าง ให้พิจารณาตามความเหมาะสมของสภาพพื้นที่ที่ดำเนินการก่อสร้าง และต้องได้รับความเห็นชอบจากผู้ควบคุมงาน หรือคณะกรรมการตรวจรับพัสดุ ก่อนดำเนินการต่อไป ทั้งนี้ต้องคำนึงถึงประโยชน์สูงสุดแก่ทางราชการเป็นหลัก

สำนักงานพัฒนาที่ดินเขต 8 กรมพัฒนาที่ดิน	
โครงการจัดระบบอนุรักษ์ดินและน้ำ ปรับเปลี่ยนกิจกรรมการผลิตในพื้นที่ไม่เหมาะสมตาม Agri-Map	
แสดงแบบ ตัวอย่างรูปตัดขวางงานปรับรูปแปลงนาลักษณะที่ 2 , รูปขยาย	
แบบเลขที่ พด.8 พช.06/06/2569	แผ่นที่ 3/5
ออกแบบ	
เขียนแบบ	
ตรวจแบบ	
เห็นชอบ	
อนุมัติ	

แบบปรับรูปแปลงนาลักษณะที่ 3

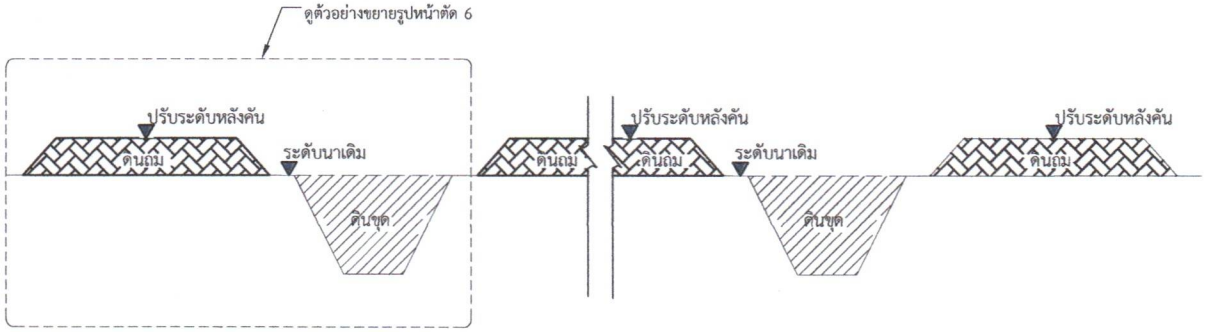

ตัวอย่างรูปตัดขวางงานปรับรูปแปลงนาลักษณะที่ 3

NO SCALE

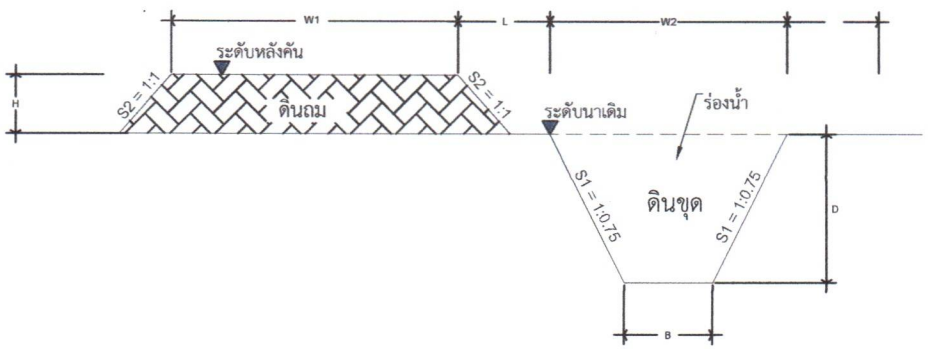

รูปขยาย

NO SCALE

สัญลักษณ์	ขนาดที่1	
W1	2.00	
W2	1.20	
H	0.80	

หมายเหตุ

1. ระยะและมิติต่าง ๆ แสดงไว้เป็นเมตร นอกจากระบุไว้เป็นอย่างอื่น
2. ในการปฏิบัติจริงรูปแบบอาจไม่ตรงตามแบบก่อสร้างทั้งนี้ขึ้นอยู่กับสภาพพื้นที่ที่ดำเนินการ
3. กรณีเกิดปัญหาและอุปสรรคในการก่อสร้าง ให้พิจารณาตามความเหมาะสมของสภาพพื้นที่ที่ดำเนินการก่อสร้าง และต้องได้รับความเห็นชอบจากผู้ควบคุมงาน หรือคณะกรรมการตรวจรับพัสดุ ก่อนดำเนินการต่อไป ทั้งนี้ต้องคำนึงถึงประโยชน์สูงสุดแก่ทางราชการเป็นหลัก

สำนักงานพัฒนาที่ดินเขต 8 กรมพัฒนาที่ดิน	
โครงการจัดระบบอนุรักษ์ดินและน้ำ ปรับเปลี่ยนกิจกรรมการผลิตในพื้นที่ไม่เหมาะสมตาม Agri-Map	
แสดงแบบ ตัวอย่างรูปตัดขวางงานปรับรูปแปลงนาลักษณะที่ 3 , รูปขยาย	
แบบเลขที่ พด.8 พช.06/06/2569	แผ่นที่ 4/5
ออกแบบ	
เขียนแบบ	
ตรวจแบบ	
เห็นชอบ	
อนุมัติ	

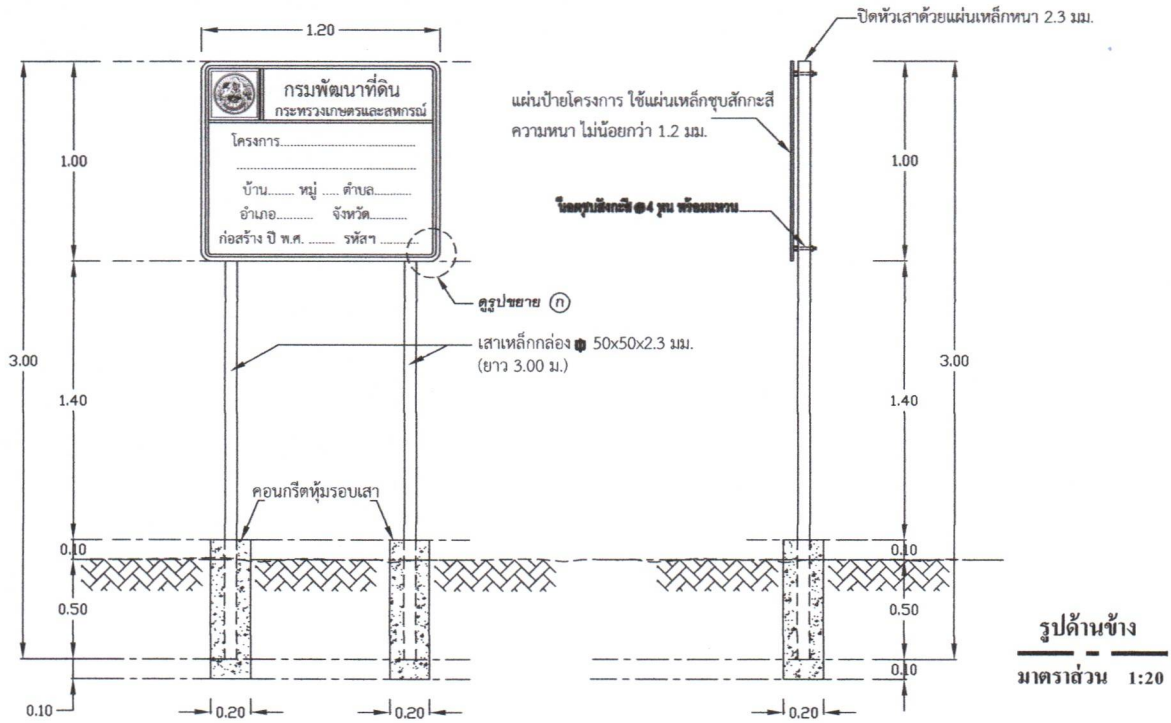

รูปด้านหน้า

NO SCALE

รูปด้านข้าง

มาตราส่วน 1:20



รายละเอียดป้ายด้านหน้า

NO SCALE

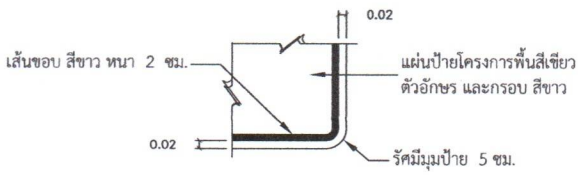

รูปขยาย (ก)

No Scale

ข้อกำหนด

-ข้อความตัวอักษรตามป้ายปรับเปลี่ยนได้ตามโครงการ
-ตรากรมพัฒนาที่ดินให้ใช้เป็น สติ๊กเกอร์สีขาวขนาดเส้นผ่าศูนย์กลางไม่น้อยกว่า 0.30 ม.
-พื้นป้ายใช้สีเขียว โดยพ่นสีตลอดทั้งแผ่นป้าย ข้อความเป็นสติ๊กเกอร์ธรรมดาสีขาว
-แผ่นป้าย ทำจากเหล็กชุบสังกะสี ตาม มอก. 50-2548 ความหนาไม่น้อยกว่า 1.2 มม.
-ด้านหลังแผ่นป้าย ใช้เหล็กฉาก (L) ขนาด 25x25x2.3 มม. ยึดติดพร้อมด้วยเชื่อมตลอดแนว
-ด้านหลังแผ่นป้าย พ่นรองพื้นจับเหล็กและพ่นสีเทาชนิดแห้งเร็ว ทับอีก 1 ครั้ง
-มาตราส่วนที่ใช้เป็นระบบเมตริก นอกจากกำหนดเป็นอย่างอื่น

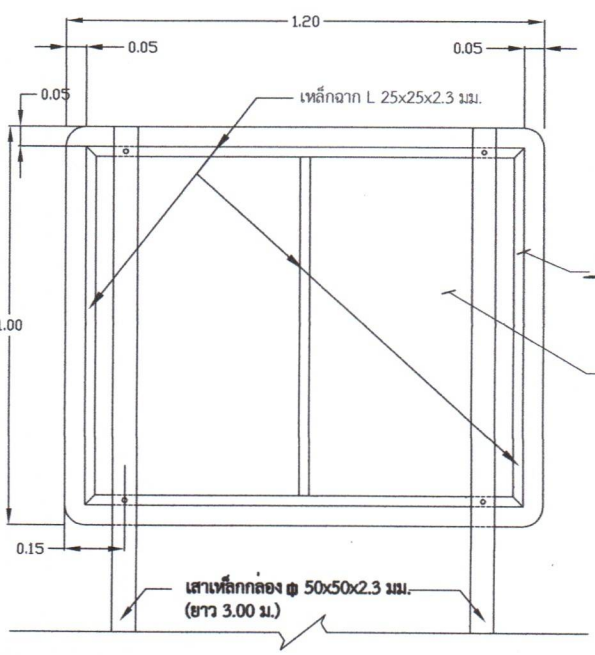

รายละเอียดด้านหลังป้ายโครงการ

NO SCALE

สำนักงานพัฒนาที่ดินเขต 8 กรมพัฒนาที่ดิน	
โครงการจัดระบบอนุรักษ์ดินและน้ำ ปรับเปลี่ยนกิจกรรมการผลิตในพื้นที่ไม่เหมาะสมตาม Agri-Map	
แสดงแบบ ป้ายโครงการ	
แบบเลขที่ พด.8 พช.06/06/2569	แผ่นที่ 5/5
ออกแบบ	
เขียนแบบ	
ตรวจแบบ	
เห็นชอบ	
อนุมัติ	

โครงการจัดระบบฯ ปรับเปลี่ยนกิจกรรมการผลิตในพื้นที่ไม่เหมาะสมตาม Agri - Map

ปีงบประมาณ 2569

พื้นที่โครงการ ตำบลกันจุ ตำบลซับไม้แดง ตำบลบึงสามพัน อำเภอบึงสามพัน จังหวัดเพชรบูรณ์

ลำดับ	ชื่อ-สกุล	พื้นที่จริง			พื้นที่เข้าร่วมโครงการ	กิจกรรม					หมายเหตุ
		ไร่	งาน	ตร.ว.		สระ500 ลบ.ม.	แบบที่1	แบบ2ขนาดที่1	แบบ2ขนาดที่2	แบบที่3	
1	นายชยานนท์ ขมโคกกรวด	18	2	36	15				940		
2	นายประยุทธ ขมโคกกรวด	20	3	66	15				940		
3	นายกาจเดชา จงใจพระ	21	2	72	15				940		
4	นางดาริตา จงใจพระ	13	0	67	13				1350		
5	นายเก่งกาจ จงใจพระ	9	3	69	9		2				
6	นายธนาภัค จงใจพระ	8	0	40	8					350	
7	นางทองซ่าน เอกเอี่ยม	9	0	55	9		2				
8	น.ส.ดวงใจ แก้วศรีสุข	5	3	93	5			150			
9	นางสิริมา น้อยนาค	30	1	89	10				600		
10	นางกิมฮวย อยู่สนอง	28	2	51	15	1					
11	นางทองบาง ทานน้ำ	10	2	13	6				350		
12	นางแว่นแก้ว บุตรขุนทอง	15	0	64	15				940		
13	น.ส.เขมรัตน์ บุตรขุนทอง	5	0	5	5				300		
					140	1	4	150	6360	500	