เทศบาลตำบลนาเมือง

อำเภอเสลภูมิ จังหวัดร้อยเอ็ด

โครงการก่อสร้างถนนคอนกรีตเสริมเหล็ก บ้านเมืองทอง หมู่ที่ 18

สถานที่ก่อสร้าง

จากถนนลาดยางเดิม เชื่อมถนนคสล.เดิมข้างวัดป่าทรายขาว

ขนาดกว้าง 4.00 เมตร ยาว 1,877 เมตร.หนา 0.15 เมตร

หรือมีพื้นที่ไม่น้อยกว่า 7,508 ตารางเมตร ลูกรังไหล่ทางข้างละ 0.50 ม.

สารบัญแบบและรายการประกอบแบบก่อสร้าง

รายการแบบ	แผ่นที่
แผนที่สังเขป	1
สารบัญแบบและรายการประกอบแบบก่อสร้าง	2
แบบแปลนและรูปตัดตามยาว	3
รูปตัดตามขวาง	4

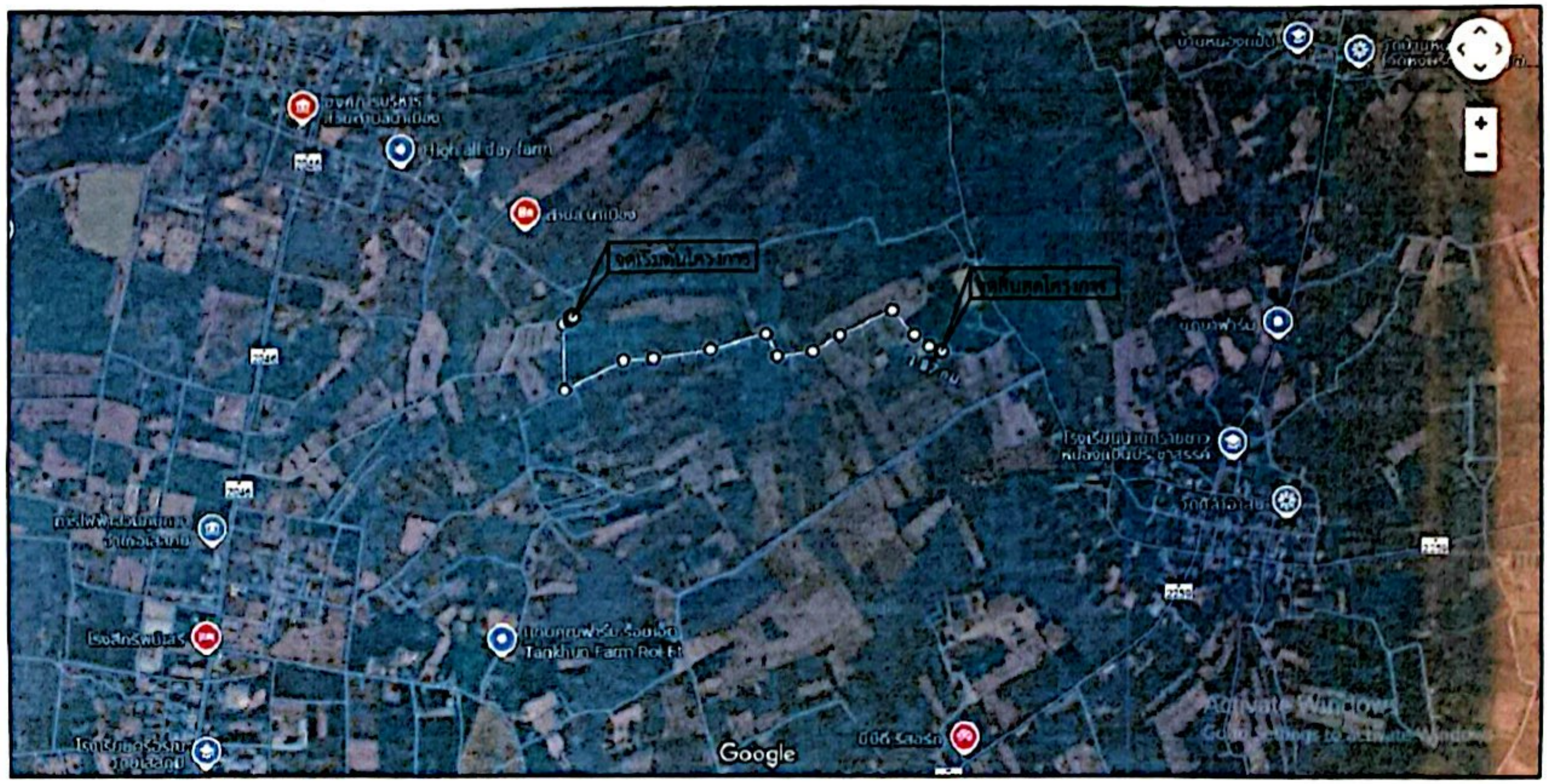

รายการประกอบแบบก่อสร้าง

1. ผู้รับจ้างจะต้องทำการตรวจสอบแบบและรายการต่างๆให้เป็นที่ถูกต้อง พร้อมทั้งวางแผนปฏิบัติงานให้เหมาะสม ถูกต้องตามขั้นตอนและตามมาตรฐานงานก่อสร้างที่ต้องงานก่อสร้างและรายการ โดยผู้รับจ้างจะต้องส่งแผนการปฏิบัติงานให้ผู้ว่าจ้างพิจารณาให้ความ เห็นชอบก่อนดำเนินการ
2. วัสดุต่างๆที่นำมาใช้ในงานก่อสร้าง ก่อนนำมาใช้จะต้องได้รับความเห็นชอบจากผู้ควบคุมงานเสียก่อน วัสดุใดหากมีการกำหนดมาตรฐานไว้ในมาตรฐานผลิตภัณฑ์อุตสาหกรรม (มอก.) การทดสอบและพิจารณาอนุมัติ ให้นำวัสดุดังกล่าวมาใช้ในงานก่อสร้าง ให้ถือปฏิบัติตามข้อกำหนดของ มอก. สำหรับวัสดุนั้น ๆ หากภายหลังปรากฏว่าวัสดุที่นำมาใช้ในการก่อสร้างไม่ถูกต้องตามมาตรฐานกำหนด หรือไม่ถูกต้องตาม มอก. ผู้รับจ้าง ยังคงต้องรับผิดชอบความเสียหายหรือความผิดพลาดที่เกิดขึ้นทั้งสิ้น
3. ผู้รับจ้างจะต้องทำการก่อสร้างด้วยความระมัดระวังโดยไม่ให้เกิดความเสียหายต่อทรัพย์สินของทางราชการและเอกชน
4. ค่าระดับของหมุดหลักฐานตามแบบที่กำหนด (BM) เป็นค่าระดับสมมุติที่ใช้เฉพาะในการก่อสร้างเท่านั้น
5. รถขนส่งวัสดุรวมทั้งเครื่องกลและเครื่องจักรที่ใช้ในการก่อสร้างต้องปฏิบัติตามกฎหมาย
6. ผู้ควบคุมงาน หมายถึงผู้ควบคุมงาน และ/หรือผู้แทนของกรมทางหลวงชนบท หรือบริษัทที่ปรึกษาตามคำสั่งของกรมทางหลวงชนบท
7. มาตรฐานการก่อสร้างให้ใช้รายการมาตรฐานงานก่อสร้าง กรมทางหลวงชนบท (มทช.) ฉบับปัจจุบัน
8. ที่จุดเริ่มต้นและจุดสิ้นสุดโครงการฯ รวมทั้งทางแยก ให้ปรับระดับของถนนให้กลมกลืนกับถนนเดิม โดยไม่ทำให้เกิดอุปสรรคต่อการจราจร และไม่เป็นอันตรายต่อชีวิตและทรัพย์สิน
9. สาธารณูปโภค และสาธารณูประการต่างๆ เช่น ไฟฟ้า , โทรศัพท์ , ประปา , ท่อระบายน้ำ เป็นต้น ที่อยู่บริเวณที่ก่อสร้างและเป็นอุปสรรคต่อการก่อสร้าง ผู้รับจ้างจะต้องดำเนินการติดต่อหน่วยงานที่เกี่ยวข้อง เพื่อย้ายสิ่งต่างๆ เหล่านั้นไปให้พ้น ค่าใช้จ่ายต่างๆ ให้เป็นของผู้รับจ้าง
10. ท่อ คสล. ให้ใช้เต็มความยาวมาตรฐานที่ผลิต โดยไม่มีการตัดใช้ในการก่อสร้าง
11. ให้แต่งดินเดิม และ/หรือ ท้องคลองเดิมบริเวณปลายท่อทั้งสองข้าง เพื่อให้น้ำสามารถระบายผ่านท่อได้
12. จำนวนท่อ และตำแหน่งการวางท่อกลมระบายน้ำในแต่ละแถว อาจเปลี่ยนแปลงได้ตามความเหมาะสม โดยให้อยู่ในดุลยพินิจของผู้ควบคุมงาน
13. ตำแหน่งก่อสร้างสะพาน , ท่อลอดเหลี่ยม , เครื่องหมายจราจร , รางระบายน้ำ , และบ่อพัก อาจปรับแต่งให้เหมาะสมกับสภาพพื้นที่ได้ โดยให้อยู่ในดุลยพินิจของผู้ควบคุมงาน
14. ตำแหน่งการก่อสร้างทางเชื่อมตามแบบ อาจเปลี่ยนแปลงได้ตามความเหมาะสม โดยให้อยู่ในดุลยพินิจของผู้ควบคุมงาน
15. การแก้ไขเปลี่ยนแปลง และการปรับแต่งตามข้อ 12 , 13 และ 14 จะต้องไม่ทำให้ปริมาณยอดรวมทั้งสิ้นของแต่ละรายการน้อยกว่าที่กำหนดในแบบก่อสร้าง
16. รายการใดที่ไม่ได้กำหนดไว้ในแบบหรือกำหนดไว้ไม่ชัดเจนหรือแสดงไว้ขัดแย้งกัน หรือมีปัญหาในการก่อสร้าง หรือไม่เป็นไปตามหลักวิชาช่างที่ดี ให้รายงานและดำเนินการตามดุลยพินิจของคณะกรรมการตรวจการจ้างฯ
17. ผู้รับจ้างจะต้องมีมาตรการในการป้องกันอุบัติเหตุต่างๆ อันอาจเกิดขึ้นจากการทำงานก่อสร้าง ไม่ว่าอันตรายนั้นๆจะมีสาเหตุมาจากสภาพแวดล้อมแห่งงานที่กระทำหรือมีสาเหตุจากการจัดการงานก่อสร้างที่ไม่เหมาะสม ทั้งนี้เพื่อความปลอดภัยทั้งชีวิตและทรัพย์สินทั้งหมดที่เกี่ยวข้อง มาตรการเกี่ยวกับการป้องกันอุบัติเหตุนี้ ผู้รับจ้างจะต้องปฏิบัติตามมาตรฐานความปลอดภัยในการก่อสร้างซึ่งกำหนดไว้ในกฎกระทรวงคมนาคม
18. ผู้รับจ้างจะต้องติดตั้งป้ายเตือน เครื่องหมายจราจรหรือสัญญาณไฟ ในระหว่างก่อสร้างตามมาตรฐานกรมทางหลวงชนบท

สำนักงานเทศบาลตำบลนาเมือง			
หมู่ที่ 10	นายศุโชติ ศรีบุตร	สำรวจ / ออกแบบ	เห็นชอบ นางสาวปรารถนา ประจันตะเสน ปลัดเทศบาลตำบลนาเมือง
แผ่นงาน สารบัญแบบและรายการประกอบแบบ		ตรวจแบบ	อนุมัติ นางสาวปรารถนา ประจันตะเสน ปลัดเทศบาล ปฏิบัติหน้าที่ นายกเทศมนตรีตำบลนาเมือง
แบบเลขที่	แผ่นที่	จำนวน แผ่น	

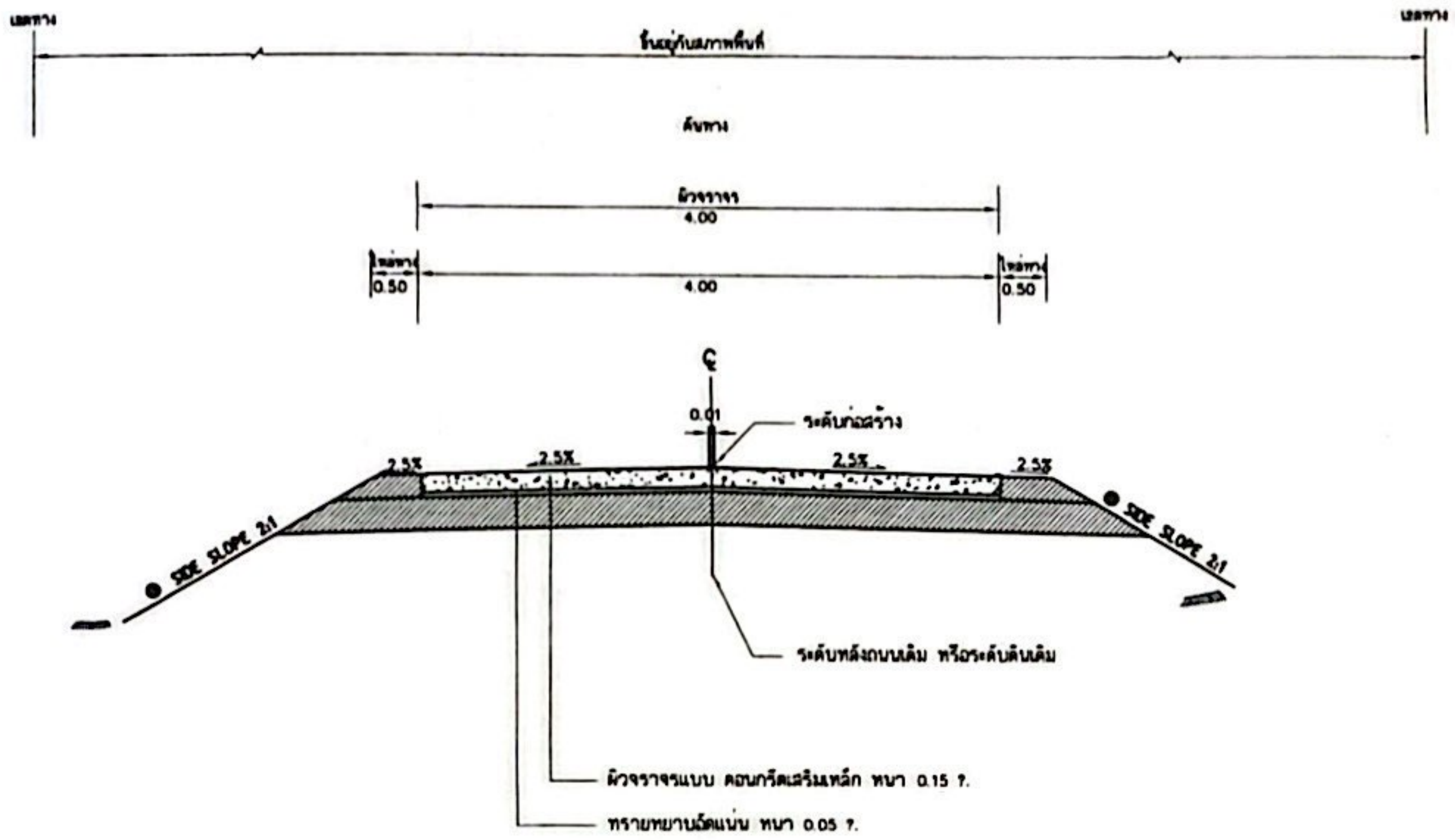

รูปตัดแสดงโครงสร้างถนนคอนกรีตเสริมเหล็กและคุณสมบัติวัสดุ

NOT TO SCALE

ตาราง แสดงการลดความกว้างคันทาง

ช่วง กม.ที่	ผิวจราจร คสล. กว้าง (ม.)	ไหล่ทางลูกรังกว้าง (ม.)	(ม.)
	4.00	0.50	0.50

สำนักงานเทศบาลตำบลนาเมือง

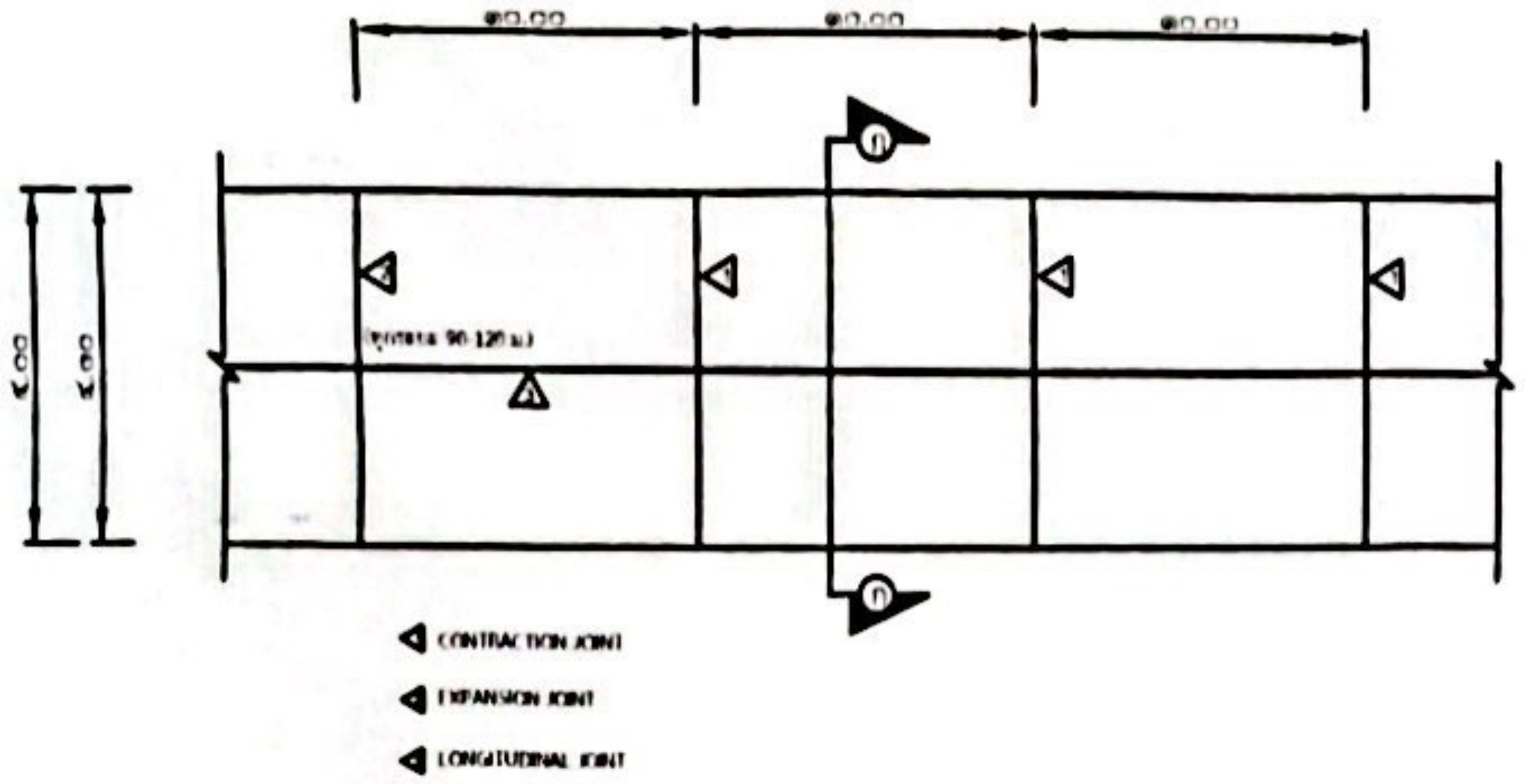

แปลนถนนคอนกรีตเสริมเหล็ก

NOT TO SCALE

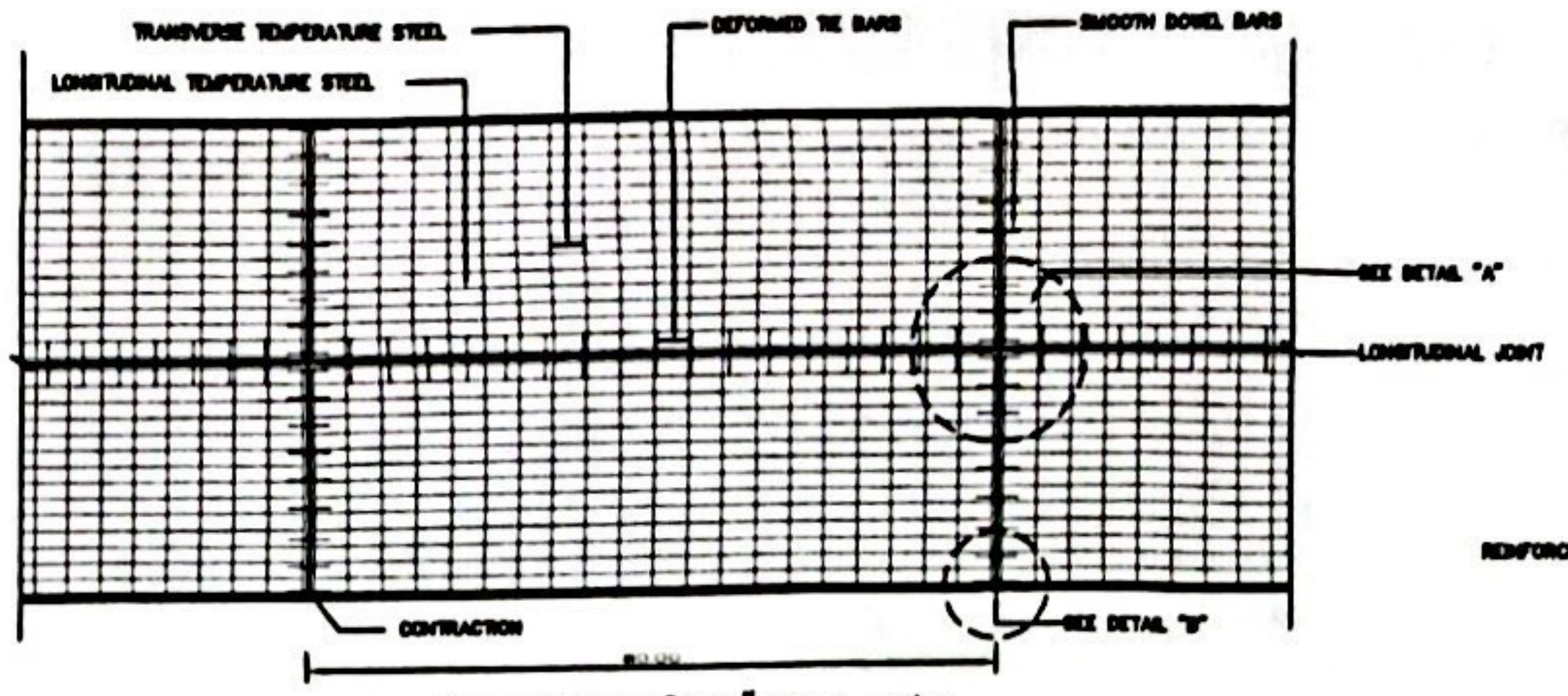

แปลนแสดงการเสริมเหล็กถนน ค.ส.ล.

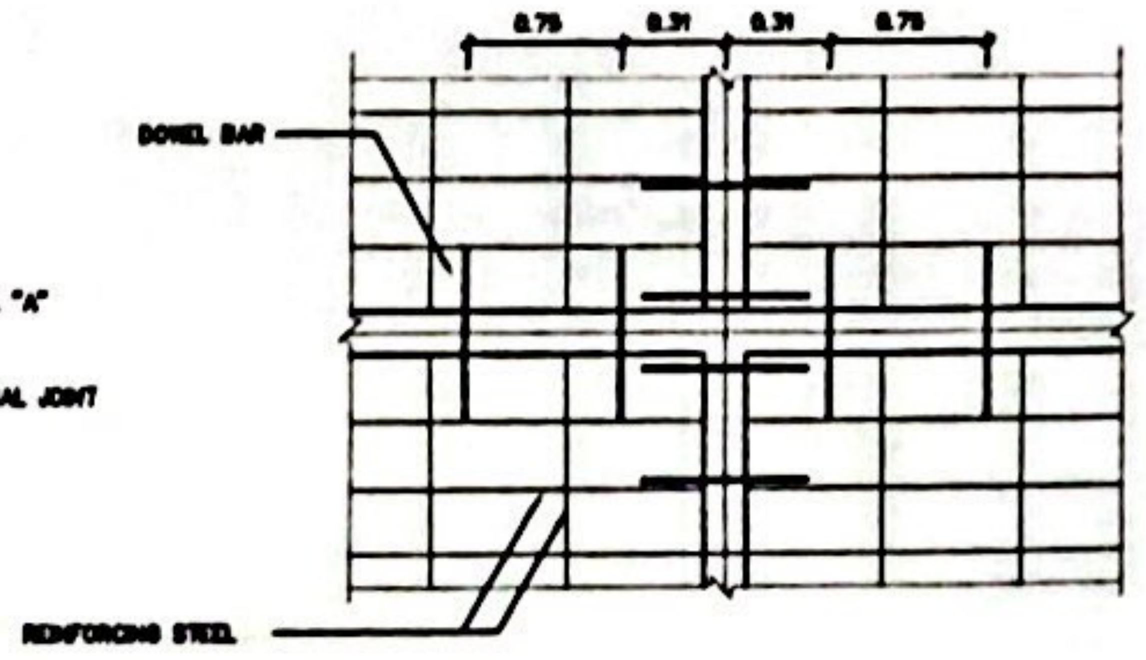

DETIAL A

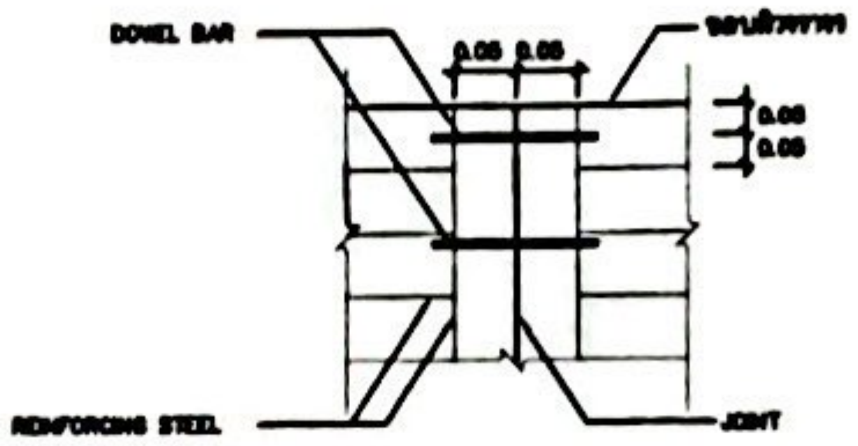

DETIAL B

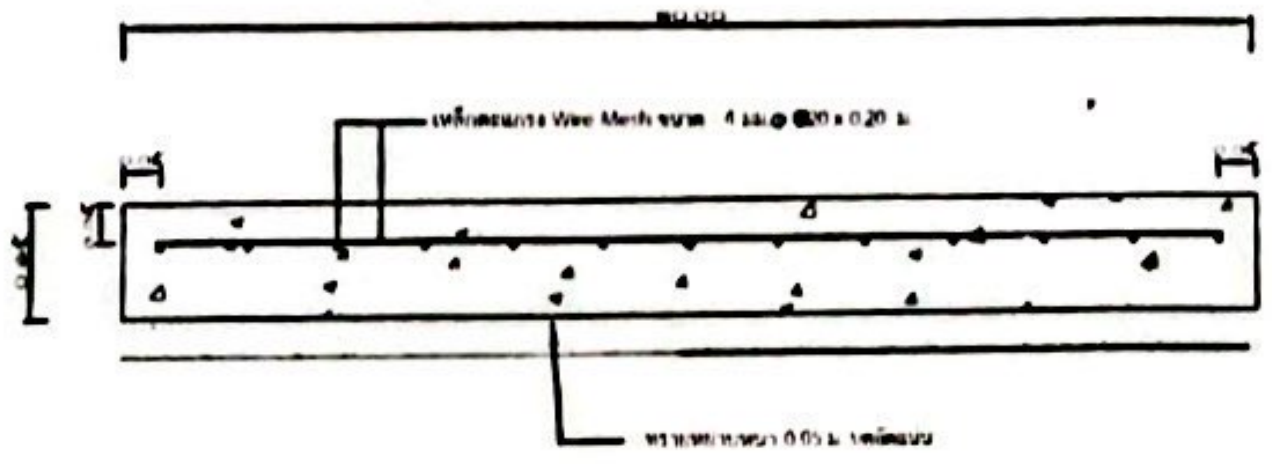

แบบขยายรูปตัดแสดงการเสริมเหล็ก

NOT TO SCALE

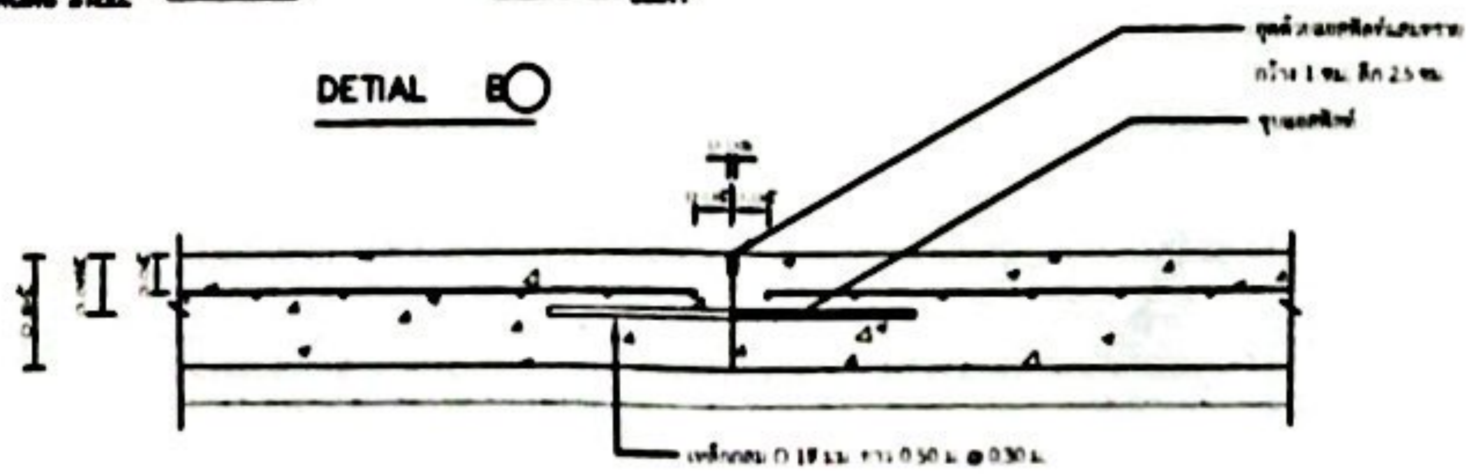

แบบขยาย CONTRACTION JOINT

NOT TO SCALE

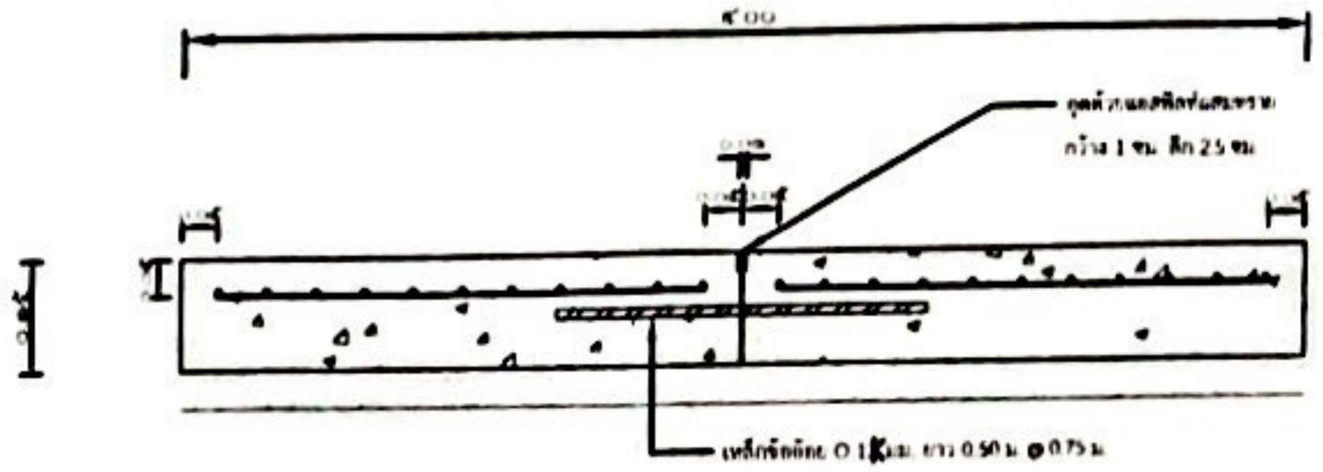

แบบขยาย LONGITUDINAL JOINT

NOT TO SCALE

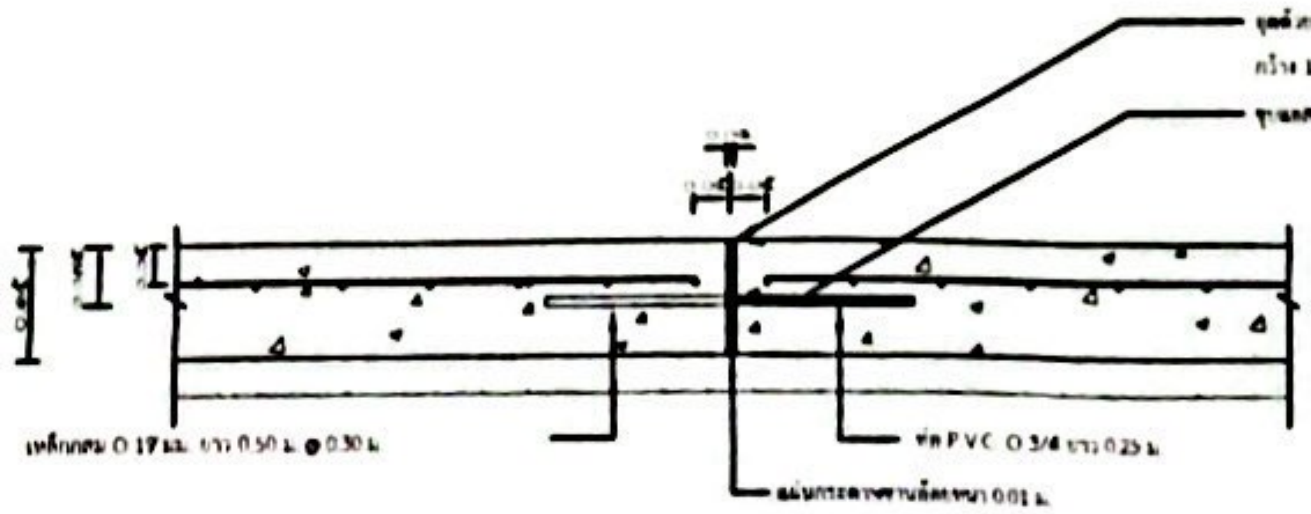

แบบขยาย EXPANSION JOINT

NOT TO SCALE

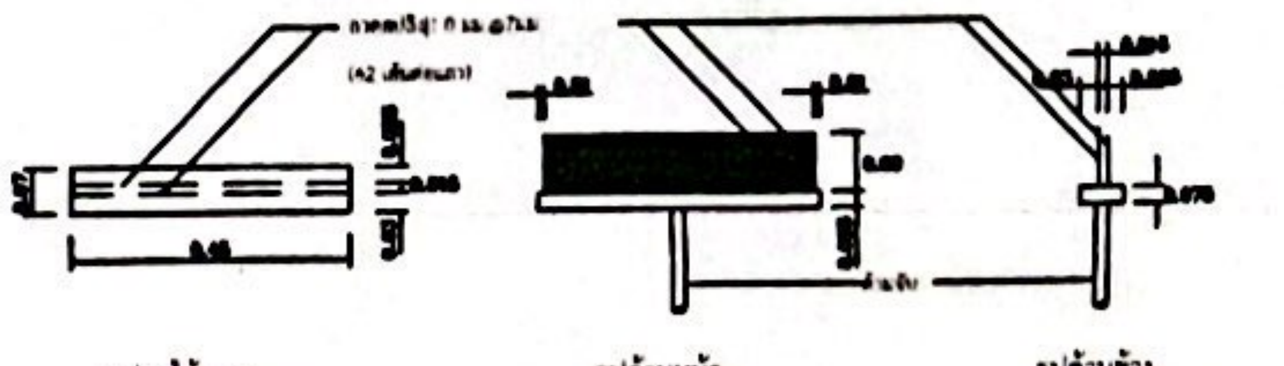

แปลนไม้กวาด

รูปด้านหน้า

รูปด้านข้าง

แบบขยายไม้กวาดลากผิวพื้น คสล.

NOT TO SCALE

สำนักงานเทศบาลตำบลนาเมือง			