โครงการก่อสร้างศูนย์ปฏิบัติการ สำนักช่าง องค์การบริหารส่วนจังหวัดสระบุรี
ตำบลแก่งคอย อำเภอแก่งคอย จังหวัดสระบุรี

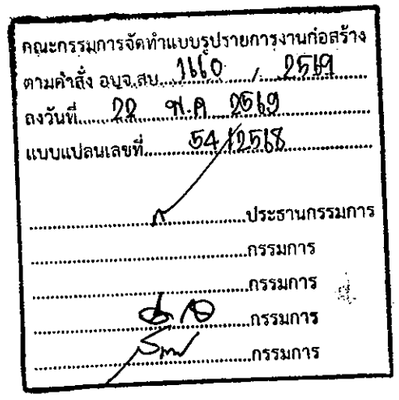

ฝ่ายสาธารณูปโภค ส่วนการโยธา
สำนักช่าง

องค์การบริหารส่วนจังหวัดสระบุรี
54/2568 (แก้ไขครั้งที่ 1)

สัญลักษณ์แบบ

หน้าตัดวัสดุ

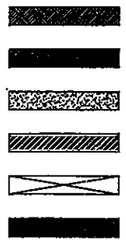

สัญลักษณ์รูปตัด

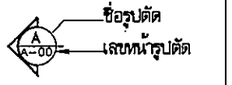

สัญลักษณ์แบบขยาย



เส้นบอกระยะ

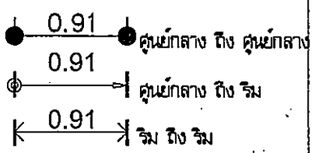

สัญลักษณ์ห้อง

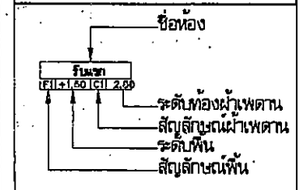

สัญลักษณ์รูปด้าน

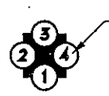

สัญลักษณ์หน้าต่าง

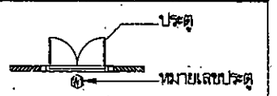

สัญลักษณ์ประตู

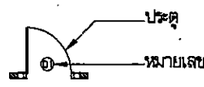

สัญลักษณ์แนวตัด

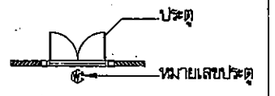

สัญลักษณ์ผนัง

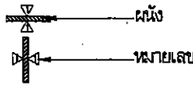

สัญลักษณ์เสา

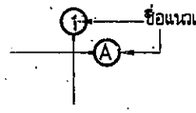

รายการวัสดุ		พื้น
NO.	รายการ	หมายเหตุ
1	พื้นคอนกรีตขัดเรียบ	ห้องทั่วไป
2	พื้นกระเบื้องเซรามิค 0.30X0.30 ซม.	ห้องน้ำ
		ผนัง
1	ผนังก่ออิฐมอญครึ่งแผ่น ฉาบเรียบ ขัดมัน	ห้องทั่วไป
2	ผนังก่ออิฐมอญ ฉาบเรียบ กรุกระเบื้องเซรามิค	ห้องน้ำ
	0.30x0.30 ซม.	
		ฝ้าเพดาน
1	ฝ้าเพดานยิปซั่มบอร์ด ฉาบเรียบ (หนา 9 มม.)	ห้องทั่วไป
	โครงคร่าวเหล็กชุบสังกะสี	
2	ฝ้าเพดานยิปซั่มบอร์ด กันชื้น ฉาบเรียบ (หนา 9 มม.)	ห้องน้ำ
	โครงคร่าวเหล็กชุบสังกะสี	

แบบสถาปัตยกรรม

ลำดับ	รายการ	เลขที่หน้า	ลำดับ	รายการ	เลขที่หน้า
A-01	สารบัญแบบรายการวัสดุ	1	A-13	แบบขยายประตูรั้ว	13
A-02	รายการประกอบแบบก่อสร้าง	2	S-01	รายการประกอบแบบวิศวกรรมโครงสร้าง	14
A-03	แผนที่สถานที่ดำเนินการ	3	S-02	แปลน ฐานราก คาน พื้น	15
A-04	ทัศนียภาพจำลอง	4	S-03	แปลนโครงสร้างหลังคา	16
A-05	ผังบริเวณ	5	S-04	แบบขยาย ฐานราก คาน พื้น	17
A-06	แปลนรั้วรอบ	6	S-05	แบบขยายการเสริมเหล็กคาน	18
A-07	แปลนพื้น	7	S-06	แบบขยายลาน คสล.	19
A-08	แปลนหลังคา	8	EE-01	แปลนไฟฟ้าและแสงสว่าง	20
A-09	รูปตัด A-A,B-B	9	SN-01	รายการประกอบแบบสุขาภิบาล	21
A-10	แบบขยายประตู-หน้าต่าง	10	SN-02	แบบขยายถังเก็บน้ำและถังบำบัดน้ำเสีย	22
A-11	รูปด้านรั้ว A และ รั้ว B	11	SN-03	แบบขยายบ่อพักน้ำเสีย,บ่อดักขยะ	23
A-12	แบบขยายฐานราก,ตอม่อและเสา รั้ว	12	SN-04	แปลนระบบท่อน้ำดีC.W.,ท่อน้ำทิ้งW.,ท่อน้ำโสโครกS	24

1. วัตถุประสงค์ ด้วยองค์การบริหารส่วนจังหวัดสระบุรีจะดำเนินการก่อสร้างศูนย์ปฏิบัติการ ซึ่งมีรายละเอียดดังต่อไปนี้
   1.1 อาคารซ่อมบำรุงพร้อมสำนักงาน ชั้นเดียว ขนาด 20.00x8.00 เมตร
   1.2 พื้นลานจอดเครื่องจักร คสล. หนา 0.15 ม. พื้นที่ไม่น้อยกว่า 1,340 ตารางเมตร
   1.3 พื้นกองวัสดุก่อสร้างหินคลุกบดอัดแน่น หนา 0.20 ม. พื้นที่ไม่น้อยกว่า 922 ตารางเมตร
   1.4 อาคารรักษาความปลอดภัย ชนิดสำเร็จรูป ขนาด 2.40x2.40 สูง 2.40 เมตร จำนวน 1 หลัง
   1.5 งานรั้วรอบบริเวณศูนย์จอดเครื่องจักรกล สูง 2.00 เมตร ความยาวรวมไม่น้อยกว่า 290 เมตร
   1.6 ประตูทางเข้า–ออก ขนาดกว้าง 10.00 เมตร
   1.7 งานระบบไฟฟ้าและแสงสว่างโดยรอบ จำนวน 1 งาน

2. รายละเอียดการก่อสร้างทั่วไป
   2.1 การก่อสร้างตามสัญญา ต้องให้เป็นไปตามแบบแปลนและรายละเอียดการก่อสร้างทุกประการ
   2.2 ผู้รับจ้างรับรองว่า ได้ตรวจดูแบบแปลน แผนผังและรายละเอียดต่างๆ โดยถี่ถ้วนและเข้าใจความหมายโดยแจ่มแจ้งทุกอย่างแล้ว
   2.3 ในขณะที่ผู้รับจ้างกำลังทำการก่อสร้าง หากปรากฏว่าแผนผังหรือรายละเอียดส่วนใดส่วนหนึ่ง คลาดเคลื่อนบกพร่อง หรือขัดแย้งกัน ผู้รับจ้างสัญญาว่าจะทำการแก้ไขและดำเนินการก่อสร้างตามคำแนะนำของผู้รับจ้างทันที ในเมื่อการแก้ไขนั้นไม่ผิดไปจากรายการสำคัญในแผนผังแต่เป็นส่วนที่จำเป็นต้องกระทำเพื่อให้การก่อสร้างสำเร็จไปโดยเรียบร้อย ผู้รับจ้างจะต้องยอมรับทำงานนั้นๆให้เรียบร้อย โดยไม่คิดค่าจ้างนอกเหนือไปจากที่ได้ตกลงกันไว้
   2.4 ผู้รับจ้างจะต้องเป็นผู้รับผิดชอบต่อความเสียหายใดๆ อันเกิดแก่ อาคาร งานประปา โทรศัพท์ ไฟฟ้า ผู้รับจ้างจะต้องทำการระมัดระวัง หรือซ่อมแซมให้อยู่ในสภาพเดิม
   2.5 ผู้รับจ้างจะต้องทำรั้วป้องกันอันตรายโดยใช้วัสดุที่แข็งแรงเพียงพอ และจุดโคมไฟสัญญาณ เพื่อป้องกันอันตรายอันจะเกิดกับยวดยานพาหนะและประชาชนที่สัญจร ไป–มา
   2.6 ในการก่อสร้างให้ทำติดต่อกันเป็นช่วงยาว ห้ามทำการก่อสร้างเป็นช่วงๆ นอกจากกรณีจำเป็น และได้รับการอนุมัติจากผู้ควบคุมงานเป็นลายลักษณ์อักษร
   2.7 ผู้รับจ้างต้องให้การจราจรผ่าน ไป–มา ได้สะดวก ตั้งแต่เริ่มงานก่อสร้าง จนกระทั่งแล้วเสร็จสมบูรณ์ และจะต้องติดตั้งเครื่องหมายจราจรและสิ่งประกอบอื่นตามแบบกรมการขนส่งทางบก เพื่อความปลอดภัยแก้ยวดยาน ตั้งแต่เริ่มการก่อสร้างจนงานแล้วเสร็จ
   2.8 ผู้รับจ้างจะต้องเก็บกวาดทำความสะอาดบริเวณสถานที่ก่อสร้างให้เรียบร้อยและพร้อมใช้งานได้ทันที เมื่อคณะกรรมการตรวจรับพัสดุรับงานเรียบร้อยแล้ว
   2.9 ในกรณีที่ผู้รับจ้างทำการก่อสร้างงานต่างๆ ไม่เสร็จครบถ้วนตามเนื้องานที่กำหนดไว้ เนื่องจากมีอุปสรรคเกี่ยวกับสถานที่ก่อสร้างหรือเกี่ยวกับกรรมสิทธิ์ที่ดินหรือในด้านเทคนิคก่อสร้าง อบจ.จะตัดเงินค่าจ้างออกตามส่วนที่ไม่เสร็จครบถ้วนนั้น

*** หมายเหตุ ***
กรณีที่มีพื้นที่ที่ไม่สามารถก่อสร้างตามแบบและรายการก่อสร้าง ให้ผู้ควบคุมงานและคณะกรรมการตรวจรับพัสดุพิจารณาปรับลดเงินค่าก่อสร้างหรือให้ก่อสร้างเพิ่มเติมในพื้นที่ที่เหมาะสมได้

คณะกรรมการจัดทำแบบรูปรายการงานก่อสร้าง
ตามคำสั่ง อบจ.สบ. 1660 / 2569
ลงวันที่ 22 พ.ค. 2569
แบบแปลนเลขที่ 54 / 2568
.....ประธานกรรมการ
.....กรรมการ
.....กรรมการ
.....กรรมการ
.....กรรมการ

องค์การบริหารส่วนจังหวัดสระบุรี

โครงการ
ก่อสร้างศูนย์ปฏิบัติการ
สำนักช่าง องค์การบริหารส่วนจังหวัดสระบุรี

ที่ตั้งโครงการ
ตำบลแก่งคอย อำเภอแก่งคอย จังหวัดสระบุรี

สำรวจ	(นายสิทธิชัย สีมาลัย) นายช่างโยธาชำนาญงาน
ออกแบบเขียนแบบ	(นางสาวรสริน ศรีเจิม) ผู้ช่วยสถาปนิก
ตรวจแบบ	(นายมารุต ชาวสวน) วิศวกรโยธาชำนาญการพิเศษ(วช.)
ตรวจสอบ	(นายอิศรา สังขะตัร) หัวหน้าฝ่ายสาธารณูปโภค
ตรวจทาน	(นางสรารัตน์ สุขะตัน) ผู้อำนวยการส่วนการโยธา
เห็นชอบ	(นางสรารัตน์ สุขะตัน) ผู้อำนวยการส่วนการโยธา รักษาราชการแทน ผู้อำนวยการสำนักช่าง
เห็นชอบ	(นางทิตยาพร เพชรประดับ) รองปลัดองค์การบริหารส่วนจังหวัดสระบุรี
เห็นชอบ	(นางสาวนิภา ประชีพฉาย) ปลัดองค์การบริหารส่วนจังหวัดสระบุรี
อนุมัติ	(นายสุรศักดิ์ สมภักดี) รองนายกองค์การบริหารส่วนจังหวัด ปฏิบัติราชการแทน นายกองค์การบริหารส่วนจังหวัดสระบุรี

แบบแสดง	สารบัญแบบ
มาตราส่วน	–
วัน/เดือน/ปี	
แบบเลขที่	อบจ.สบ ____/ 256____
แผ่นที่ A-01	จำนวนแผ่น 24

รายการประกอบแบบก่อสร้างโดยย่อ

– ระดับในการก่อสร้าง ถือระดับถนนสาธารณะภายนอก = +0.00

– งานโครงสร้าง

– ปูนซีเมนต์ปอร์ตแลนด์ ประเภทที่ 1 เช่นตราช้าง ตราเพชร ฯลฯ

คอนกรีตต้องมีกำลังอัดประลัยไม่น้อยกว่า 240 กก./ตร.ซม. มาตรฐานทรงลูกบาศก์ ที่มีอายุครบ 28 วัน (หรือตามวิศวกรกำหนด)

– ทราย เป็นทรายน้ำจืด มีเม็ดหยาบ คม แข็งแกร่ง สะอาด ปราศจากวัตถุอื่นเจือปน

– หิน จะต้องเป็นวัสดุที่แข็ง ไม่ผุง่าย สะอาด ปราศจากวัตถุอื่นเจือปนต้องล้างในสะอาดก่อนใช้เสมอ

– น้ำ ต้องสะอาดปราศจากกรด ด่าง น้ำมัน และสารอินทรีย์อื่น ๆ

– แบบหล่อคอนกรีต ต้องตั้งให้ได้ศูนย์ แนว ระดับ และขนาดตามระบุในแบบ จะต้องประกอบด้วย

ไม้เคร่าค้ำยัน และอื่น ๆ เพื่อความแข็งแรงของแบบ ป้องกันการรั่วออกจากศูนย์และรอยรั่วไหลของ

คอนกรีตขณะเทแบบจะต้องทำความสะอาดก่อนเททุกครั้ง

– การถอดแบบ แบบข้างทางแนวดิ่ง ถอดได้หลังจากเทได้ 48 ชั่วโมง แบบท้องคานหรือพื้นทางแนวนอนถอดได้หลังจากเท 14 วัน

– การผสมจะต้องให้คอนกรีตเข้าเป็นเนื้อเดียวกัน และถูกต้องตามหลักวิชาช่าง ห้ามนำคอนกรีตที่ผสมแล้วเกิน 30 นาทีมาใช้ก่อสร้าง

– การเทคอนกรีต ต้องใช้เครื่องเขย่าคอนกรีต เพื่อให้คอนกรีตแน่นทุกครั้ง

– การบ่มคอนกรีต ระหว่างที่คอนกรีตยังไม่แข็งตัว ต้องปกคลุมไม่ให้ถูกแสงแดดและป้องกันมิให้

คอนกรีตได้รับความกระทบกระเทือน เมื่อคอนกรีตแข็งตัวแล้ว จะต้องให้คอนกรีตชุ่มน้ำอยู่ตลอดเวลาไม่น้อยกว่า 7วัน

– เหล็กเสริม ใช้มาตรฐานอุตสาหกรรมดังนี้

– เหล็กกลมชนิดธรรมดา ø 6mm. ,9mm.ใช้เหล็กเกรดMILD STEEL SR–24

– เหล็กกลมชนิดข้ออ้อยขนาดตั้งแต่ ø10mm. ขึ้นไปใช้เหล็กเกรดHIGH TENSILE SD–40 หรือ SD–40T

– การต่อเหล็ก ระยะทาบไม่น้อยกว่า 50 เท่าของเส้นผ่าศูนย์กลางช่วงคานหรือพื้น

– การต่อเหล็กในคานและพื้น เหล็กล่างให้ต่อที่จุดรองรับ เหล็กบนให้ต่อกลางช่วงคาน หรือพื้น

– คานยื่นหรือพื้นยื่นห้ามต่อเหล็กต้องใช้เหล็กยาวตลอดความยาวที่กำหนดหรือไม่น้อยกว่า 0.75 ม.ฝังในคานหรือเสา

– หมวดงานเหล็กรูปพรรณ

1 เหล็กโครงสร้างรูปพรรณ MILD STEELที่รับประกันคลากต่ำสุดไม่น้อยกว่า 2,400 กก./ตร.ซม.

2 การเก็บรูปพรรณทั้งที่ประกอบแล้วและยังไม่ได้ประกอบ จะต้องเก็บไว้บนพื้นยกเหนือพื้นดิน

จะต้องรักษาเหล็กให้ปราศจากฝุ่น ไขมัน หรือสิ่งแปลกปลอมอื่น ๆ และต้องระวังรักษาอย่าให้เหล็กเป็นสนิม

3 รายละเอียดในการต่อให้เป็นไปตามที่ระบุในแบบทุกประการและมาตรฐานตามหลักของวิศวกรรมสถานแห่งประเทศไทย

4 การเจาะ หรือตัด หรือกดทะลุ ให้เป็นรูต้องกระทำตั้งฉากกับผิวของเหล็กและห้ามขยายรูด้วย ความร้อนเป็นอันขาด

รูจะต้องเรียบร้อยปราศจากรอยขาดหรือแหว่ง อันเกิดจากการเจาะด้วยสว่านให้จัดออกให้หมดด้วยเครื่องมือโดยลบมุม 2 มม.

ช่องเปิดอื่นๆ นอกจากที่ระบุไว้ในแบบ ให้จัดทำแบบเพื่อขออนุมัติจากวิศวกร

– การเชื่อม

1 ให้เป็นไปตามมาตรฐาน AWS สำหรับการเชื่อมในงานก่อสร้างอาคาร ลวดเชื่อมที่ใช้จะต้องมีกำลังดึงไม่น้อยกว่า 4,200 ksc

2 ผิวหน้าที่จะทำการเชื่อมจะต้องสะอาดปราศจากสะเก็ด ตะกรัน สนิม ไขมัน สี และวัสดุแปลกปลอมอื่นๆ

ที่จะทำให้เกิดผลเสียต่อการเชื่อมได้

3 ในระหว่างการเชื่อม จะต้องยึดชิ้นส่วนติดกันให้แน่นเพื่อผิวแนบสนิทสามารถอุดได้โดยง่าย

4 หากสามารถปฏิบัติได้ให้พยายามเชื่อมในตำแหน่งราบ

5 ให้วางลำดับการเชื่อมให้ดีเพื่อหลีกเลี่ยงการบิดเบี้ยว และหน่วยแรงตกค้างในระหว่างกระบวนการเชื่อม

6 ในการเชื่อมแบบชน จะต้องเป็นลักษณะที่จะให้ได้งานโดยสมบูรณ์ โดยมิให้มีกระเปาะตะกรัน

7 ชิ้นส่วนที่จะต่อเชื่อมแบบทาบ จะต้องวางให้เกยชิดกันที่สุดเท่าที่จะมากได้ และไม่ว่ากรณีใดจะต้องห่างกันไม่เกิน 6 มม.

8 ช่างเชื่อม จะต้องใช้ช่างเชื่อมที่มีความชำนาญเท่านั้นและเพื่อเป็นการพิสูจน์ถึงความสามารถจะต้องมีการทดสอบ

ความชำนาญของช่างเชื่อมทุกๆคน

– การประกอบในสนาม จะต้องทำนั่งร้าน ค้ำยัน ยึดโยง ฯลฯ ให้พอเพียงเพื่อยึดโครงสร้างให้แน่นหนา

และอยู่ในแนว และตำแหน่งที่ต้องการ และเพื่อความปลอดภัยต่อผู้ปฏิบัติงานขณะว่างานประกอบจะเสร็จเรียบร้อยและแข็งแรงดีแล้ว

– ระบบกันซึม ส่วนของพื้นหลังคา ค.ส.ล. ,กันสาดค.ส.ล. ,ระเบียง ,พื้นค.ส.ล.ชั้นล่าง ,พื้นห้องน้ำให้พ่น

น้ำยากันซึมที่ได้มาตรฐาน ตามคำแนะนำของบริษัทผู้ผลิต การเทคอนกรีตกระทำแบบต่อเนื่อง ทำทางลาดให้ระบายน้ำได้สะดวก

– มาตรฐานการก่อสร้างให้เป็นไปตามหลักวิศวกรรม และมาตรฐาน วสท.การเปลี่ยนแปลงแก้ไขต้องแจ้งวิศวกรให้ทราบก่อนทุกครั้ง

– งานพื้น คสล. พื้นหล่อในที่ ผิวบุด้วยวัสดุตามระบุในแบบและรายการพื้น

– งานผ้าเพดาน ตามระบุในรายการผ้าเพดาน และแบบผังผ้าเพดาน

– งานหลังคาแผ่นเหล็กเคลือบสีรีดลอนการติดตั้งให้ทำตามคำแนะนำของบริษัทผู้ผลิต

– งานประตู–หน้าต่าง ตามรายละเอียดที่ระบุไว้ในรายการประตู–หน้าต่าง

– การทาสี สีภายนอกใช้สี SUPERSHIELD หรือเทียบเท่าและสีภายในให้ใช้สี (สำหรับทาภายในโดยเฉพาะ ACRYLIC EMULSION

ของ BEGER , CAPTAIN ,TOAหรือเทียบเท่า วิธีทาสีให้ถูกต้องตามคำแนะนำของบริษัทผู้ผลิต และหลักวิชาช่าง สำหรับไม้และ

เหล็กให้ใช้สีน้ำมันพร้อมสีรองพื้นไม้อลูมิเนียม และรองพื้นเหล็กZINC CHROMATE

– งานระบบสุขาภิบาล ตามระบุในแบบและท่อต่างๆ ต้องมีตรารับรองคุณภาพมาตรฐานของกระทรวงอุตสาหกรรม

หารายละเอียดในแบบแปลนไม่สมบูรณ์ ผู้รับจ้างจะต้องจัดทำ SHOP DRAWING แสดงการเดินท่อจริง โดยเฉพาะของห้องน้ำ

ซึ่งมีการเดินท่อ ระบายอากาศ ให้ผู้ออกแบบพิจารณาก่อนดำเนินการติดตั้ง

– งานสุขภัณฑ์ให้ใช้สุขภัณฑ์ ของ AMERICAN STANDARD ,COTTO พร้อมอุปกรณ์ตามระบุในแบบ หรือเทียบเท่า

– งานไฟฟ้า ตามระบุในแบบไฟฟ้า ซึ่งจะต้องเช็คตำแหน่งของดวงโคม สวิทช์ ปลั๊ก และอุปกรณ์อื่นๆให้ได้มาตรฐานของการไฟฟ้า

– ถ้าปรากฏว่าแบบแปลนหรือรายการส่วนใดไม่ถูกต้อง ต้องแจ้งให้สถาปนิก หรือ ผู้ควบคุมงานทราบทันที เพื่อจะได้แก้ไขให้

ถูกต้องโดยถือ เอาความถูกต้องในวิชาช่าง และความเหมาะสมเป็นหลัก

– พัสดุประเภทวัสดุหรือครุภัณฑ์ที่ใช้ในงานก่อสร้างต้องเป็นพัสดุที่ผลิตภายในประเทศ ตามเงื่อนไข ดังนี้

ต้องใช้วัสดุก่อสร้างหรือครุภัณฑ์ที่เป็นส่วนหนึ่งของงานก่อสร้าง(ถ้ามี) โดยต้องเป็นวัสดุก่อสร้างหรือครุภัณฑ์ที่เป็นผลิตภัณฑ์ที่ผลิตภายในประเทศไม่น้อยกว่าร้อยละ 60 ของมูลค่าวัสดุก่อสร้างที่ใช้ในโครงการก่อสร้างนี้ ทั้งนี้หากงานก่อสร้างมีวัสดุก่อสร้างที่เป็นเหล็กจะต้องใช้วัสดุก่อสร้างที่เป็นเหล็กซึ่งเป็นสินค้าผลิตภายในประเทศไม่น้อยกว่าร้อยละ 90 ของปริมาณเหล็กที่ใช้ตามสัญญาก่อสร้างนี้

ผู้รับจ้างต้องจัดทำแผนการใช้พัสดุที่ผลิตภายในประเทศ ภายใน 60 วัน

นับถัดจากวันที่ได้ลงนามสัญญา เพื่อให้คณะกรรมการตรวจรับพัสดุพิจารณาต่อไป

คณะกรรมการจัดทำแบบรูปรายการงานก่อสร้าง
ตามคำสั่ง อบจ.สบ.1660 /2569
ลงวันที่ 22 พ.ค. 2569
แบบแปลนเลขที่ 54/2568
ประธานกรรมการ
กรรมการ
กรรมการ

องค์การบริหารส่วนจังหวัดสระบุรี

โครงการ
ก่อสร้างศูนย์ปฏิบัติการ
สำนักช่าง องค์การบริหารส่วนจังหวัดสระบุรี

ที่ตั้งโครงการ
ตำบลแก่งคอย อำเภอแก่งคอย จังหวัดสระบุรี

สำรวจ	(นายสิทธิชัย สีมาลัย) นายช่างโยธาชำนาญงาน
ออกแบบเขียนแบบ	(นางสุวรรสรินี ศรีเจิม) ผู้ช่วยสถาปนิก
ตรวจแบบ	(นายมารุต ชาวสวน) วิศวกรโยธาชำนาญการพิเศษ(วช.)

ตรวจสอบ
(นายอิศรา สังขะวัตร์)
หัวหน้าฝ่ายสาธารณูปโภค

ตรวจทาน
(นางสรารัตน์ สุขะดัน)
ผู้อำนวยการส่วนการโยธา

เห็นชอบ
(นางสรารัตน์ สุขะดัน)
ผู้อำนวยการส่วนการโยธา รักษาราชการแทน
ผู้อำนวยการสำนักช่าง

เห็นชอบ
(นางทิตยาพร เพชรประดับ)
รองปลัดองค์การบริหารส่วนจังหวัดสระบุรี

เห็นชอบ
(นางสาวนิภา ประชีพจาย)
ปลัดองค์การบริหารส่วนจังหวัดสระบุรี

อนุมัติ
(นายสุรศักดิ์ สมภักดี)
รองนายกองค์การบริหารส่วนจังหวัด
ปฏิบัติราชการแทน นายกองค์การบริหารส่วนจังหวัดสระบุรี

แบบแสดง	รายการประกอบแบบ
มาตราส่วน	–
วัน/เดือน/ปี	
แบบเลขที่	อบจ.สบ ___/ 256___
แผ่นที่ A–02	จำนวนแผ่น 24

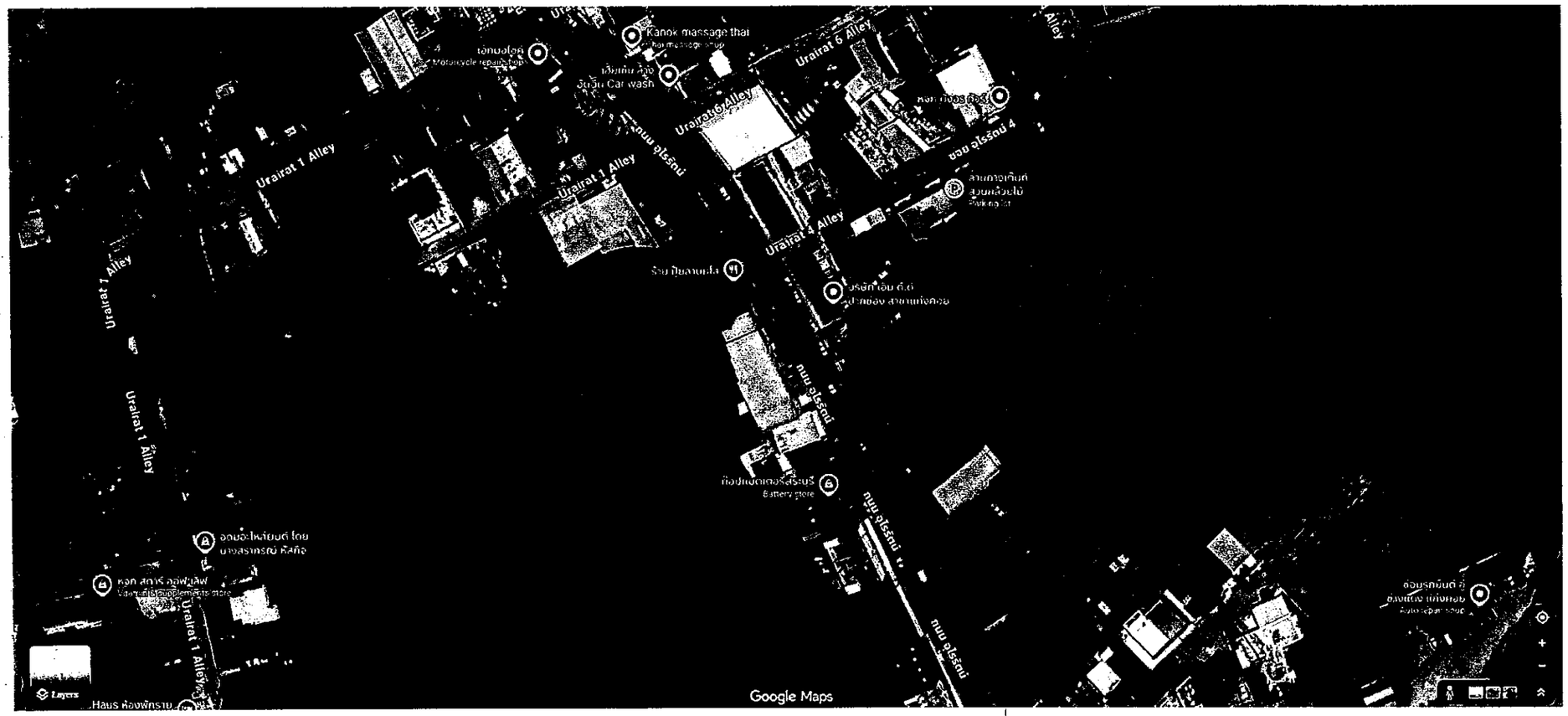

สถานที่ดำเนินการ

คณะกรรมการจัดทำแบบรูปรายการงานก่อสร้าง
ตามคำสั่ง อบจ.สบ. 1110 / 2569
ลงวันที่ 22 พ.ค 2569
แบบแปลนเลขที่ 54/2568

.....ประธานกรรมการ
.....กรรมการ
.....กรรมการ
.....กรรมการ
.....กรรมการ

โครงการ
ก่อสร้างศูนย์ปฏิบัติการ
สำนักช่าง องค์การบริหารส่วนจังหวัดสระบุรี

ที่ตั้งโครงการ
ตำบลแก่งคอย อำเภอแก่งคอย จังหวัดสระบุรี

สำรวจ	(นายสิทธิชัย สีมาลัย) นายช่างโยธาชำนาญงาน
ออกแบบ เขียนแบบ	(นางสาวสริน ศรีเจิม) ผู้ช่วยสถาปนิก
ตรวจแบบ	(นายมารุต ชาวสวน) วิศวกรโยธาชำนาญการพิเศษ(วช.)
ตรวจสอบ	(นายอิศรา สังฆะวัตร์) หัวหน้าฝ่ายสาธารณูปโภค
ตรวจทาน	(นางสรารัตน์ สุขมะตัน) ผู้อำนวยการส่วนการโยธา
เห็นชอบ	(นางสรารัตน์ สุขมะตัน) ผู้อำนวยการส่วนการโยธา รักษาราชการแทน ผู้อำนวยการสำนักช่าง
เห็นชอบ	(นางทิตยาพร เพชรประดับ) รองปลัดองค์การบริหารส่วนจังหวัดสระบุรี
เห็นชอบ	(นางสาวนิภา ประชีพฉาย) ปลัดองค์การบริหารส่วนจังหวัดสระบุรี
อนุมัติ	(นายสุรศักดิ์ สมภักดี) รองนายกองค์การบริหารส่วนจังหวัด ปฏิบัติราชการแทน นายกองค์การบริหารส่วนจังหวัดสระบุรี
แบบแสดง	แผนที่สถานที่ดำเนินการ
มาตราส่วน	-
วัน/เดือน/ปี	
แบบเลขที่	อบจ.สบ ___/ 256___
แผ่นที่ A-03	จำนวนแผ่น 24

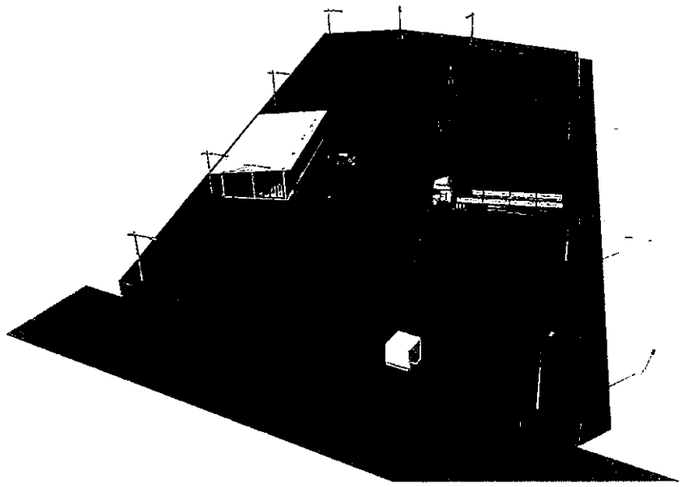

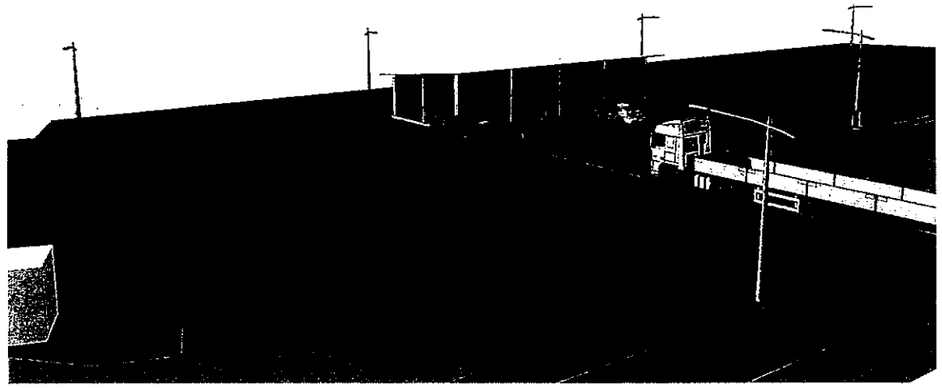

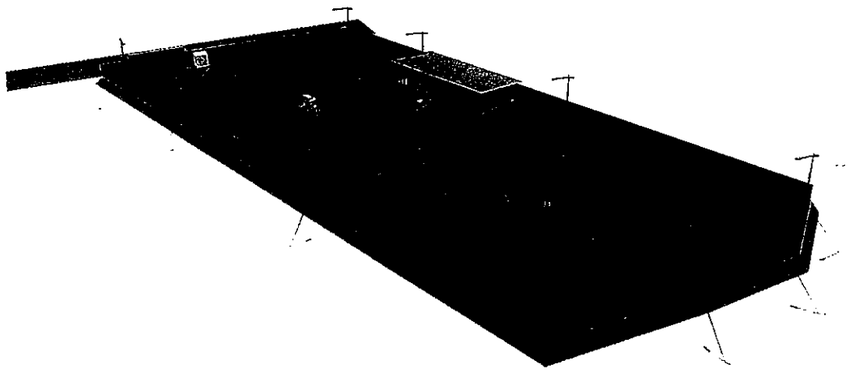

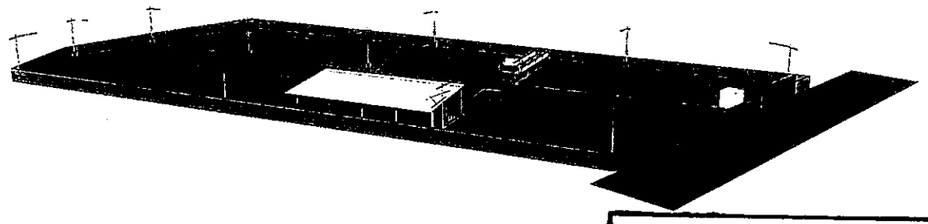

คณะกรรมการจัดทำแบบรูปรายการงานก่อสร้าง
ตามคำสั่ง อบจ.สบ. 1660 / 2519
ลงวันที่ 22 พ.ค. 2519
แบบแปลนเลขที่ 04/2518

.....ประธานกรรมการ
.....กรรมการ
.....กรรมการ
.....กรรมการ
.....กรรมการ

องค์การบริหารส่วนจังหวัดสระบุรี

โครงการ
ก่อสร้างศูนย์ปฏิบัติการ
สำนักช่าง องค์การบริหารส่วนจังหวัดสระบุรี

ที่ตั้งโครงการ
ตำบลแก่งคอย อำเภอแก่งคอย จังหวัดสระบุรี

สำรวจ	(นายสิทธิชัย สีมาลัย) นายช่างโยธาชำนาญงาน
ออกแบบ เขียนแบบ	(นางสาวรสริน ศรีเจิม) ผู้ช่วยสถาปนิก
ตรวจแบบ	(นายมารุต ชาวสวน) วิศวกรโยธาชำนาญการพิเศษ(วช.)
ตรวจสอบ	(นายอิศรา สิงขะวัตร์) หัวหน้าฝ่ายสาธารณูปโภค
ตรวจทาน	(นางสรารัตน์ สุขมะตัน) ผู้อำนวยการส่วนการโยธา
เห็นชอบ	(นางสรารัตน์ สุขมะตัน) ผู้อำนวยการส่วนการโยธา รักษาราชการแทน ผู้อำนวยการสำนักช่าง
เห็นชอบ	(นางทิตยาพร เพชรประดับ) รองปลัดองค์การบริหารส่วนจังหวัดสระบุรี
เห็นชอบ	(นางสาวนิภา ประชีพฉาย) ปลัดองค์การบริหารส่วนจังหวัดสระบุรี
อนุมัติ	(นายสุรศักดิ์ สมภักดี) รองนายกองค์การบริหารส่วนจังหวัด ปฏิบัติราชการแทน นายกองค์การบริหารส่วนจังหวัดสระบุรี
แบบแสดง	ภาพทัศนียภาพจำลอง
มาตราส่วน	-
วัน/เดือน/ปี	
แบบเลขที่	อบจ.สบ ___/ 256___
แผ่นที่ A-04	จำนวนแผ่น 24

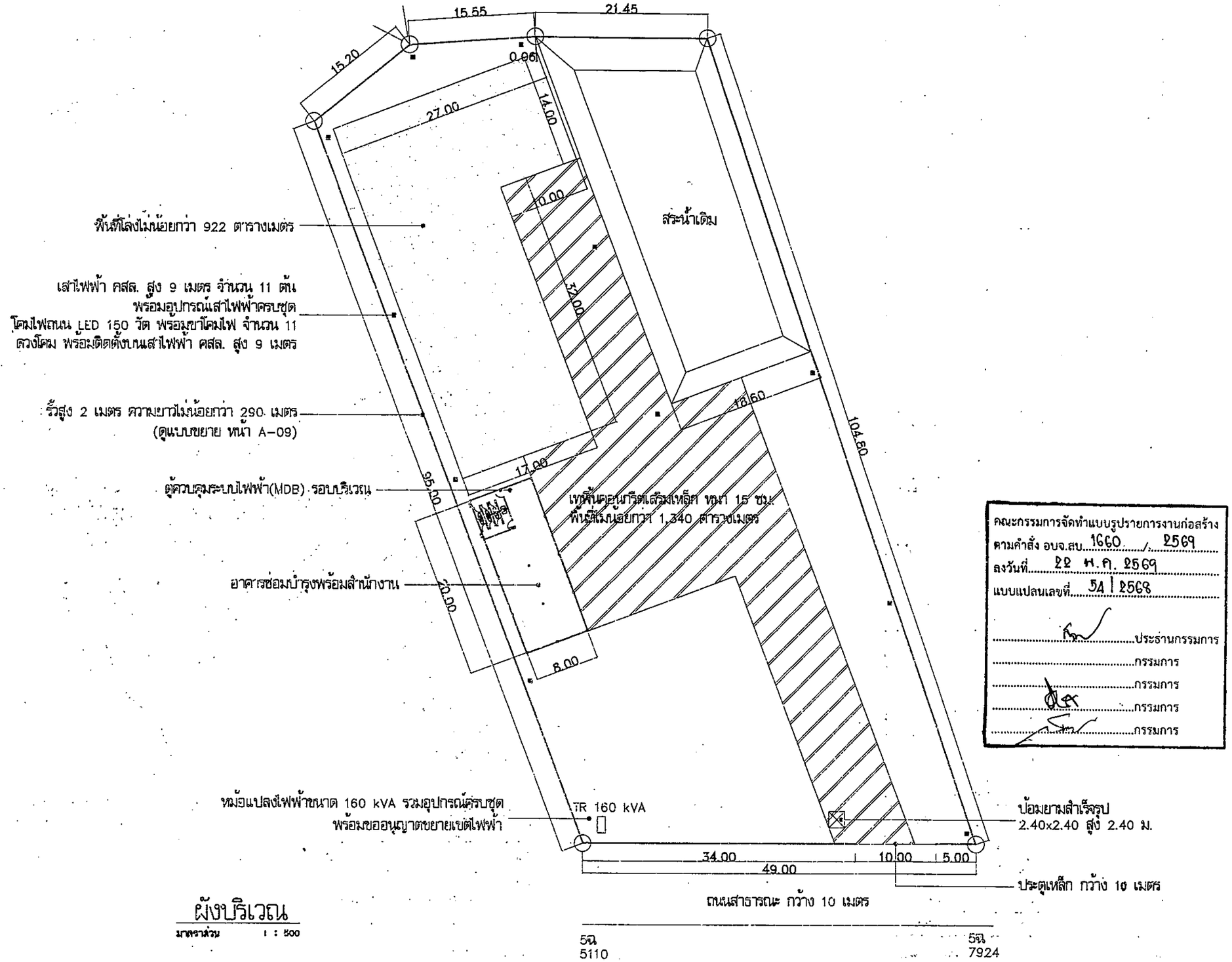

ผังบริเวณ

มาตราส่วน 1 : 500

คณะกรรมการจัดทำแบบรูปรายการงานก่อสร้าง
ตามคำสั่ง อบจ.สบ. 1660 / 2569
ลงวันที่ 22 พ.ค. 2569
แบบแปลนเลขที่ 54 | 2568

.....ประธานกรรมการ
.....กรรมการ
.....กรรมการ
.....กรรมการ
.....กรรมการ

องค์การบริหารส่วนจังหวัดสระบุรี

โครงการ
ก่อสร้างศูนย์ปฏิบัติการ
สำนักช่าง องค์การบริหารส่วนจังหวัดสระบุรี

ที่ตั้งโครงการ
ตำบลแก่งคอย อำเภอแก่งคอย จังหวัดสระบุรี

สำรวจ	(นายสิทธิชัย สีมาลัย) นายช่างโยธาชำนาญงาน
ออกแบบ เขียนแบบ	(นางสาวรรสริน ศรีเจิม) ผู้ช่วยสถาปนิก
ตรวจแบบ	(นายมารุต ชาวสวน) วิศวกรโยธาชำนาญการพิเศษ(วช.)
ตรวจสอบ	(นายอิศรา สิงขะวัตร) หัวหน้าฝ่ายสาธารณูปโภค
ตรวจทาน	(นางสรารัตน์ สุขะดัน) ผู้อำนวยการส่วนการโยธา
เห็นชอบ	(นางสรารัตน์ สุขะดัน) ผู้อำนวยการส่วนการโยธา รักษาราชการแทน ผู้อำนวยการสำนักช่าง
เห็นชอบ	(นางทิตยาพร เพชรประดับ) รองปลัดองค์การบริหารส่วนจังหวัดสระบุรี
เห็นชอบ	(นางสาวนิภา ประชีพฉาย) ปลัดองค์การบริหารส่วนจังหวัดสระบุรี
อนุมัติ	(นายสุรศักดิ์ สมภักดี) รองนายกองค์การบริหารส่วนจังหวัด ปฏิบัติราชการแทน นายกองค์การบริหารส่วนจังหวัดสระบุรี

แบบแสดง	ผังบริเวณ
มาตราส่วน	1:500
วัน/เดือน/ปี	
แบบเลขที่	อบจ.สบ ____/ 256.____
แผ่นที่ A-05	จำนวนแผ่น 24

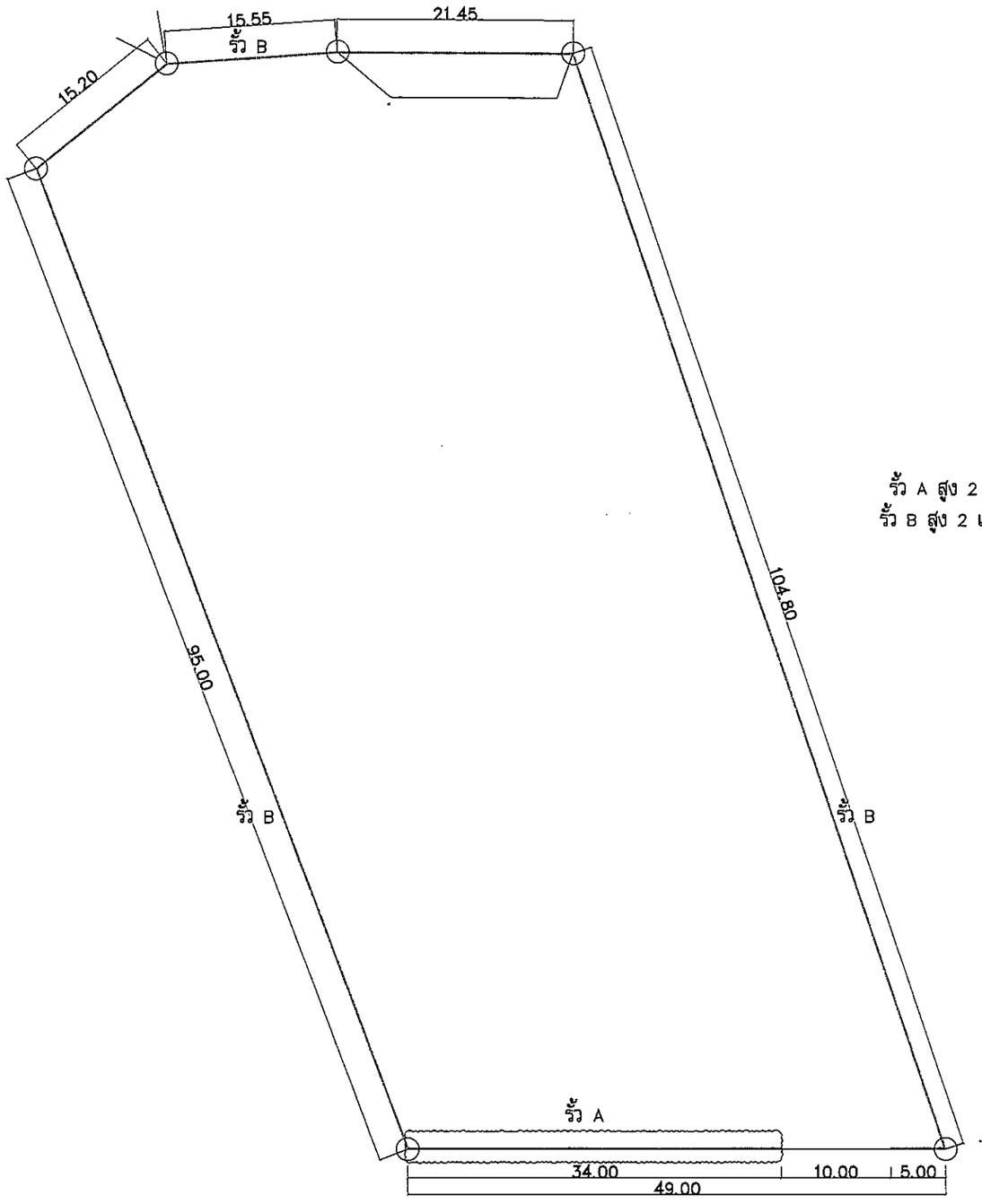

ถนนสาธารณะ กว้าง 10 เมตร

รั้ว A สูง 2 เมตร ความยาวไม่น้อยกว่า 34 เมตร
รั้ว B สูง 2 เมตร ความยาวไม่น้อยกว่า 256 เมตร
(ดูแบบขยาย หน้า A-09)

คณะกรรมการจัดทำแบบรูปรายการงานก่อสร้าง
ตามคำสั่ง อบจ.สบ. 1610 / 2559
ลงวันที่ 22 พ.ค. 2559
แบบแปลนเลขที่ 54/2558
.....ประธานกรรมการ
.....กรรมการ
.....กรรมการ
.....กรรมการ
.....กรรมการ

แปลนรั้ว

มาตราส่วน 1 : 500

องค์การบริหารส่วนจังหวัดสระบุรี

โครงการ
ก่อสร้างศูนย์ปฏิบัติการ
สำนักช่าง องค์การบริหารส่วนจังหวัดสระบุรี

ที่ตั้งโครงการ
ตำบลแก่งคอย อำเภอแก่งคอย จังหวัดสระบุรี

สำรวจ	(นายสิทธิชัย สีมาลัย) นายช่างโยธาชำนาญงาน
ออกแบบเขียนแบบ	(นางสาวรสริน ศรีเจิม) ผู้ช่วยสถาปนิก
ตรวจแบบ	(นายมารุต ชาวสวน) วิศวกรโยธาชำนาญการพิเศษ(วช.)
ตรวจสอบ	(นายอิศรา สังขะวัตร์) หัวหน้าฝ่ายสาธารณูปโภค
ตรวจทาน	(นางสรารัตน์ สุขะดัน) ผู้อำนวยการส่วนการโยธา
เห็นชอบ	(นางสรารัตน์ สุขะดัน) ผู้อำนวยการส่วนการโยธา รักษาราชการแทน ผู้อำนวยการสำนักช่าง
เห็นชอบ	(นางทิตยาพร เพชรประดับ) รองปลัดองค์การบริหารส่วนจังหวัดสระบุรี
เห็นชอบ	(นางสาวนิภา ประชีพฉาย) ปลัดองค์การบริหารส่วนจังหวัดสระบุรี
อนุมัติ	(นายสุรศักดิ์ สมภักดี) รองนายกองค์การบริหารส่วนจังหวัด ปฏิบัติราชการแทน นายกองค์การบริหารส่วนจังหวัดสระบุรี

แบบแสดง	แปลนรั้ว
มาตราส่วน	1:500
วัน/เดือน/ปี	
แบบเลขที่	อบจ.สบ ___/ 256___
แผ่นที่ A-06	จำนวนแผ่น 24

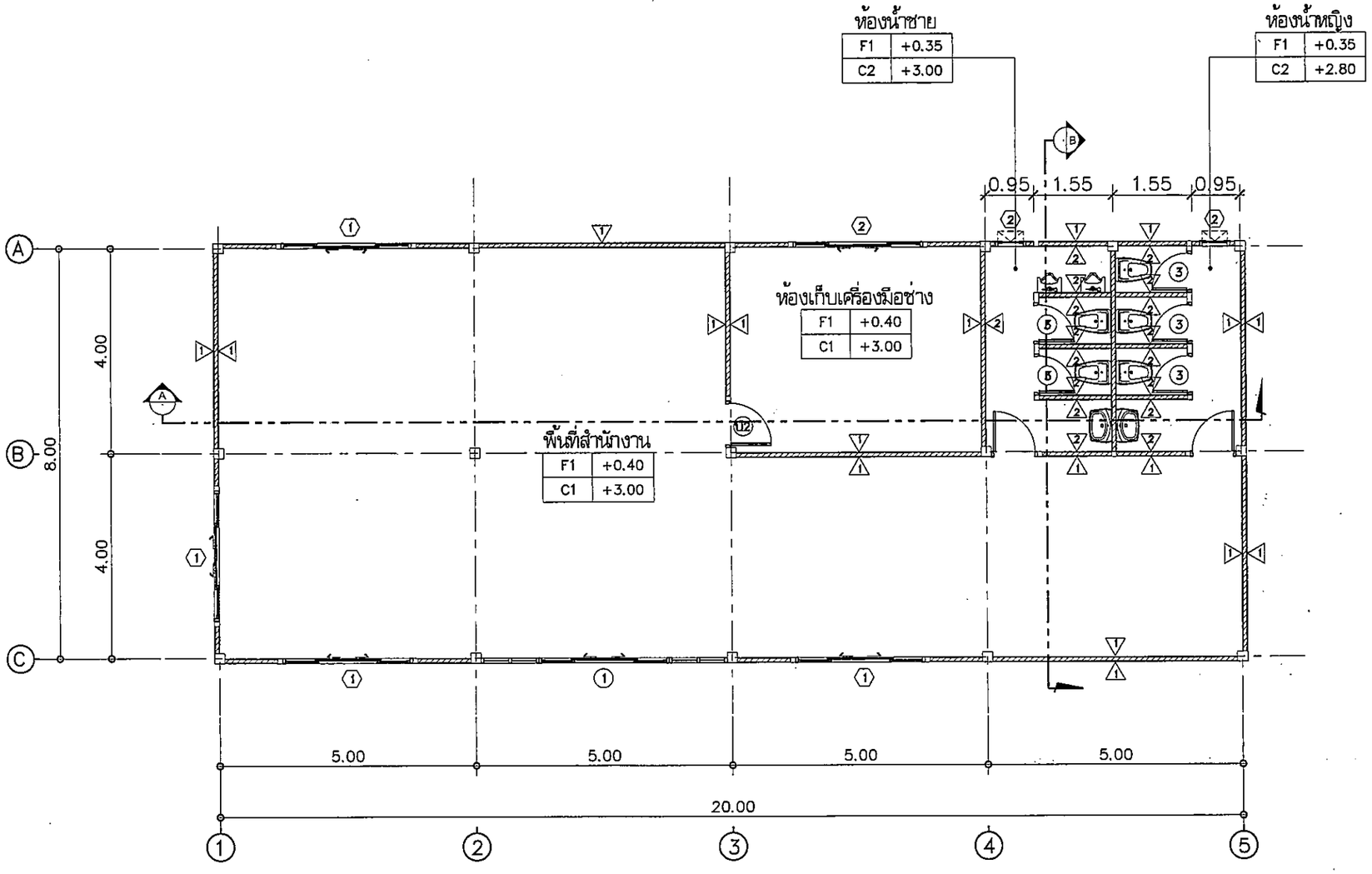

แปลนพื้น

มาตราส่วน 1 : 150

คณะกรรมการจัดทำแบบรูปรายการงานก่อสร้าง
ตามคำสั่ง อบจ.สบ. 160 / 2561
ลงวันที่ 22 มี.ค. 2561
แบบแปลนเลขที่ 54/2561
.....ประธานกรรมการ
.....กรรมการ
.....กรรมการ
.....กรรมการ
.....กรรมการ

รายการวัสดุ		พื้น
NO.	รายการ	หมายเหตุ
1	พื้นคอนกรีตขัดเรียบ	ห้องทั่วไป
2	พื้นกรุกระเบื้องเซรามิค 0.30X0.30 ซม.	ห้องน้ำ
		ผนัง
1	ผนังก่ออิฐมอญครึ่งแผ่น ฉาบเรียบ ขัดมัน	ห้องทั่วไป
2	ผนังก่ออิฐมอญ ฉาบเรียบ กรุกระเบื้องเซรามิค	ห้องน้ำ
	0.30x0.30 ซม.	
		ฝ้าเพดาน
1	ฝ้าเพดานยิปซั่มบอร์ด ฉาบเรียบ (หนา 9 มม.)	ห้องทั่วไป
	โครงคร่าวเหล็กชุบสังกะสี	
2	ฝ้าเพดานยิปซั่มบอร์ด กันชื้น ฉาบเรียบ (หนา 9 มม.)	ห้องน้ำ
	โครงคร่าวเหล็กชุบสังกะสี	

องค์การบริหารส่วนจังหวัดสระบุรี

โครงการ
ก่อสร้างศูนย์ปฏิบัติการ
สำนักช่าง องค์การบริหารส่วนจังหวัดสระบุรี

ที่ตั้งโครงการ
ตำบลแก่งคอย อำเภอแก่งคอย จังหวัดสระบุรี

สำรวจ	(นายสิทธิชัย สีมาลัย) นายช่างโยธาชำนาญงาน
ออกแบบเขียนแบบ	(นางสาวรสริน ศรีเจิม) ผู้ช่วยสถาปนิก
ตรวจแบบ	(นายมารุต ชาวสวน) วิศวกรโยธาชำนาญการพิเศษ(วช.)
ตรวจสอบ	(นายอิศรา สังขะวัตร) หัวหน้าฝ่ายสาธารณูปโภค
ตรวจทาน	(นางสรารัตน์ สุขะตัน) ผู้อำนวยการส่วนการโยธา
เห็นชอบ	(นางสรารัตน์ สุขะตัน) ผู้อำนวยการส่วนการโยธา รักษาราชการแทน ผู้อำนวยการสำนักช่าง
เห็นชอบ	(นางทิตยาพร เพชรประดับ) รองปลัดองค์การบริหารส่วนจังหวัดสระบุรี
เห็นชอบ	(นางสาวนิภา ประชีพฉาย) ปลัดองค์การบริหารส่วนจังหวัดสระบุรี
อนุมัติ	(นายสุรศักดิ์ สมภักดี) รองนายกองค์การบริหารส่วนจังหวัด ปฏิบัติราชการแทน นายกองค์การบริหารส่วนจังหวัดสระบุรี
แบบแสดง	แปลนพื้น
มาตราส่วน	1:150
วัน/เดือน/ปี	
แบบเลขที่	อบจ.สบ ___/ 256___
แผ่นที่ A-07	จำนวนแผ่น 24

หลังคาเมทัลชีท หนา 0.40 มม. พร้อม PU Foam หนา 2 นิ้ว

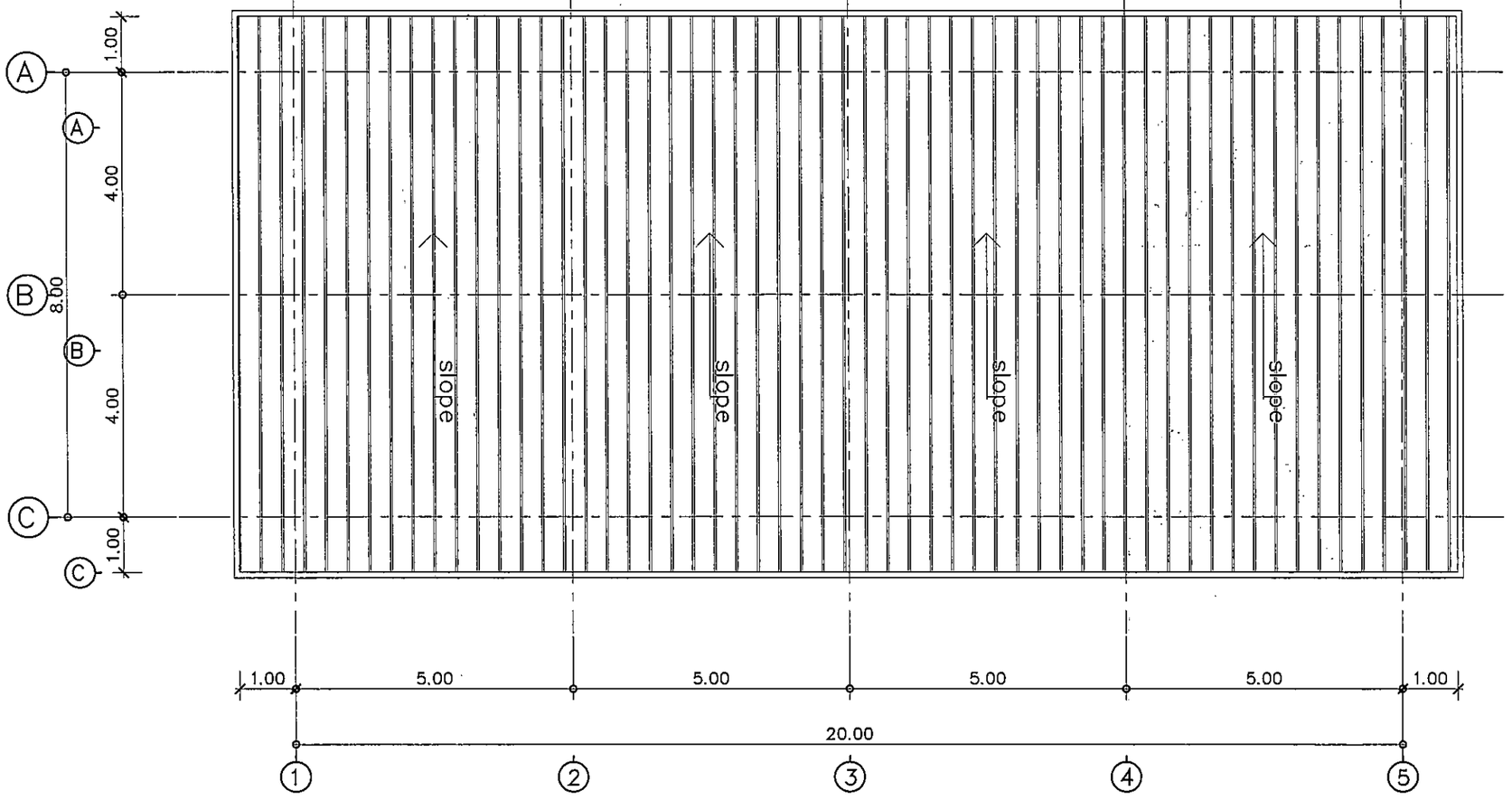

แปลนหลังคา

มาตราส่วน 1 : 150

คณะกรรมการจัดทำแบบรูปรายการงานก่อสร้าง
ตามคำสั่ง อบจ.สบ. 1610 / 2564 อนุมัติ
ลงวันที่ 20 ต.ค. 2564
แบบแปลนเลขที่ 54/2564

.....ประธานกรรมการ
.....กรรมการ
.....กรรมการ
.....กรรมการ
.....กรรมการ

โครงการ
ก่อสร้างศูนย์ปฏิบัติการ
สำนักช่าง องค์การบริหารส่วนจังหวัดสระบุรี

ที่ตั้งโครงการ
ตำบลแก่งคอย อำเภอแก่งคอย จังหวัดสระบุรี

สำรวจ	(นายสิทธิชัย สีมาลัย) นายช่างโยธาชำนาญงาน
ออกแบบ เขียนแบบ	(นางสาวรสริน ศรีเจิม) ผู้ช่วยสถาปนิก
ตรวจแบบ	(นายมารุต ชาวสวน) วิศวกรโยธาชำนาญการพิเศษ(วช.)
ตรวจสอบ	(นายอิศรา สังขะวัตร) หัวหน้าฝ่ายสาธารณูปโภค
ตรวจทาน	(นางสรารัตน์ สุขมะตัน) ผู้อำนวยการส่วนการโยธา
เห็นชอบ	(นางสรารัตน์ สุขมะตัน) ผู้อำนวยการส่วนการโยธา รักษาราชการแทน ผู้อำนวยการสำนักช่าง
เห็นชอบ	(นางทิตยาพร เพชรประดับ) รองปลัดองค์การบริหารส่วนจังหวัดสระบุรี
เห็นชอบ	(นางสาวนิภา ประชีพฉาย) ปลัดองค์การบริหารส่วนจังหวัดสระบุรี
	(นายสุรศักดิ์ สมภักดี) รองนายกองค์การบริหารส่วนจังหวัด ปฏิบัติราชการแทน นายกองค์การบริหารส่วนจังหวัดสระบุรี

แบบแสดง	แปลนหลังคา
มาตราส่วน	1:150
วัน/เดือน/ปี	
แบบเลขที่	อบจ.สบ ___/ 256___
แผ่นที่ A-08	จำนวนแผ่น 24

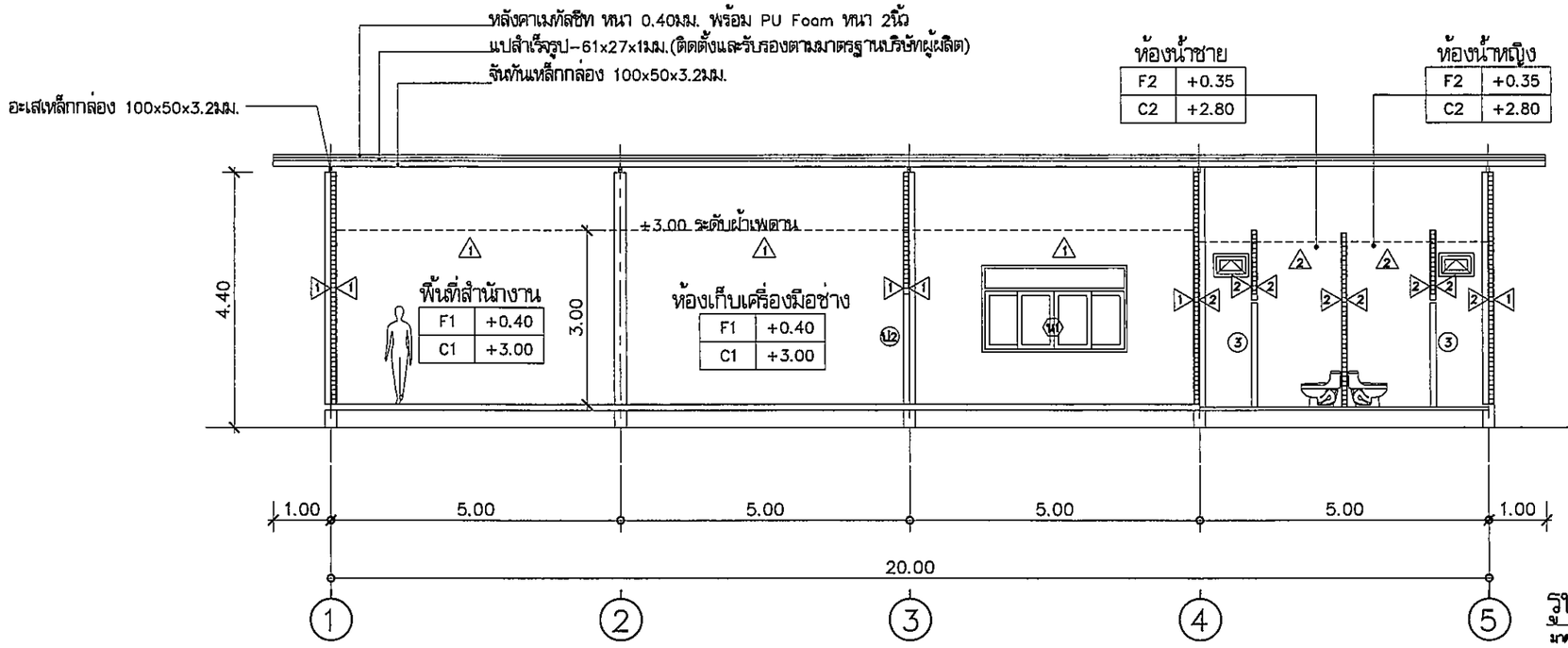

รูปตัด A–A
มาตราส่วน 1 : 150

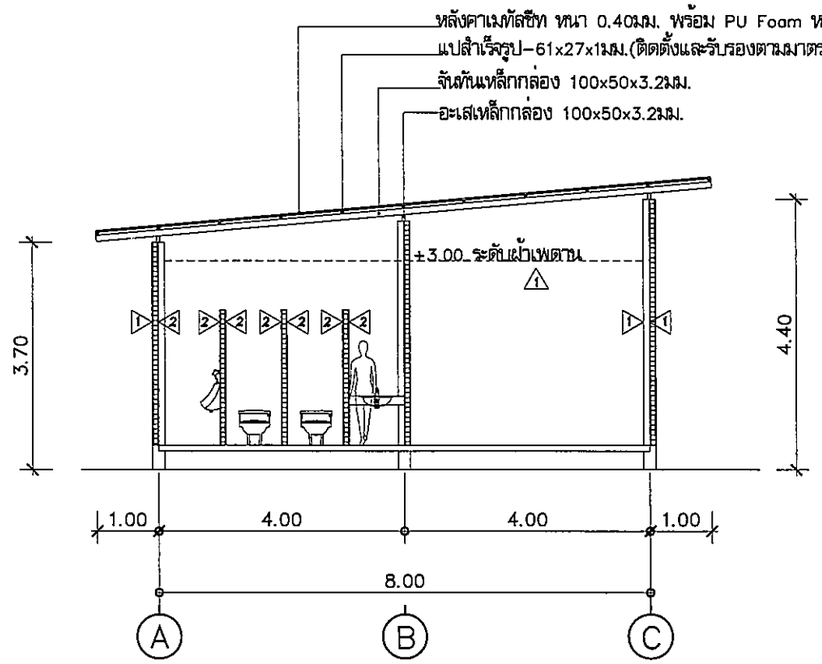

รูปตัด B–B
มาตราส่วน 1 : 150

คณะกรรมการจัดทำแบบรูปรายการงาน...
ตามคำสั่ง อบจ.สบ. 460 /2561
ลงวันที่ 29 มิ.ย. 2561
แบบแปลนเลขที่ 51/2558
ประธานกรรมการ
กรรมการ
กรรมการ
กรรมการ

องค์การบริหารส่วนจังหวัดสระบุรี

โครงการ
ก่อสร้างศูนย์ปฏิบัติการ
สำนักช่าง องค์การบริหารส่วนจังหวัดสระบุรี

ที่ตั้งโครงการ
ตำบลแก่งคอย อำเภอแก่งคอย จังหวัดสระบุรี

สำรวจ	(นายสิทธิชัย สีมาลัย) นายช่างโยธาชำนาญงาน
ออกแบบ เขียนแบบ	(นางสุวรรณิน ศรีเจิม) ผู้ช่วยสถาปนิก
ตรวจแบบ	(นายมารุต ชาวสวน) วิศวกรโยธาชำนาญการพิเศษ(วช.)
ตรวจสอบ	(นายอิศรา สังขะวัตร์) หัวหน้าฝ่ายสาธารณูปโภค
ตรวจทาน	(นางสรารัตน์ สุขมะตัน) ผู้อำนวยการส่วนการโยธา
เห็นชอบ	(นางสรารัตน์ สุขมะตัน) ผู้อำนวยการส่วนการโยธา รักษาราชการแทน ผู้อำนวยการสำนักช่าง
เห็นชอบ	(นางทิตยาพร เพชรประดับ) รองปลัดองค์การบริหารส่วนจังหวัดสระบุรี
เห็นชอบ	(นางสาวนิภา ประชีพฉาย) ปลัดองค์การบริหารส่วนจังหวัดสระบุรี
อนุมัติ	(นายสุรศักดิ์ สมภักดี) รองนายกองค์การบริหารส่วนจังหวัด ปฏิบัติราชการแทน นายกองค์การบริหารส่วนจังหวัดสระบุรี

แบบแสดง	รูปตัด A–A, รูปตัด B–B
มาตราส่วน	1:150
วัน/เดือน/ปี	
แบบเลขที่	อบจ.สบ ___/ 256___
แผ่นที่ A–09	จำนวนแผ่น 24

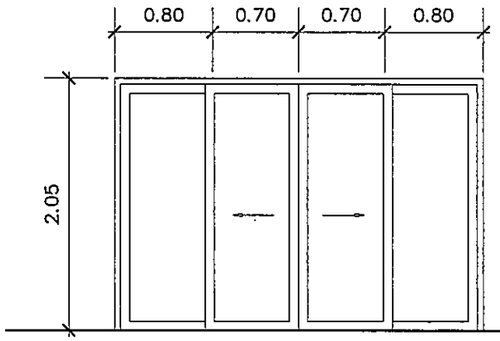

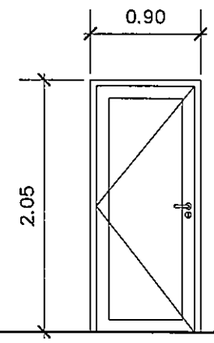

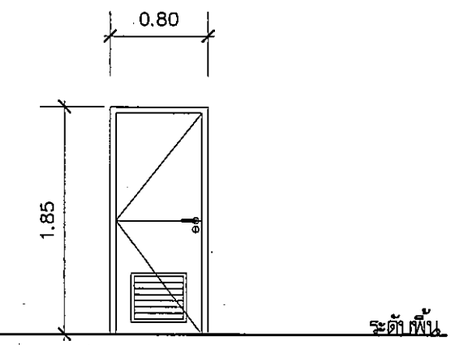

ป1	ประตูกระจกบานเลื่อนคู่กลาง ด้านริมซ้าย–ขวา ติดตาย	ป2	ประตูบานเปิดเดี่ยวไม้สังเคราะห์	ป3	ประตู PVC
ลูกฟัก	กระจกสีชาดำ หนา 5 มม.	ลูกฟัก	ไม้สังเคราะห์	ลูกฟัก	PVC
วงกบ	อลูมิเนียม ขนาด 2x4 นิ้ว	วงกบ	ไม้สังเคราะห์	วงกบ	PVC ขนาด 2x4 นิ้ว
กรอบบาน	อลูมิเนียม ขนาด 2x4 นิ้ว	กรอบบาน	ไม้สังเคราะห์	กรอบบาน	PVC ขนาด 2x4 นิ้ว

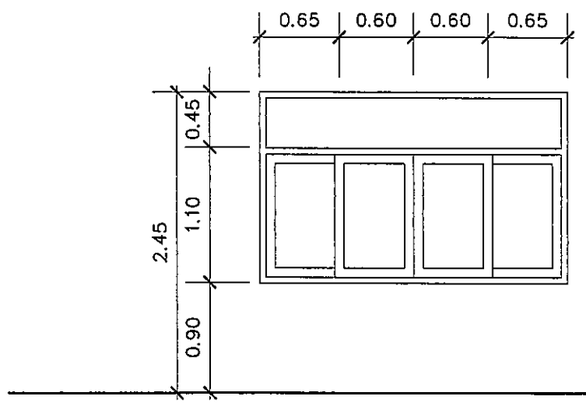

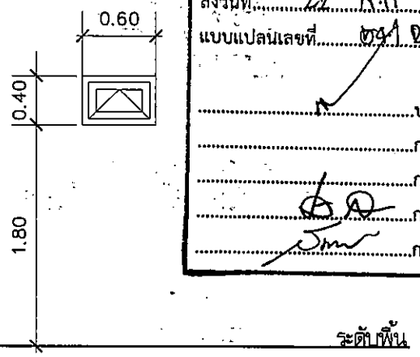

คณะกรรมการจัดทำแบบรูปรายการงานก่อสร้าง
ตามคำสั่ง อบจ.สบ. 1660 / 2569
ลงวันที่ 22 พ.ค. 2569
แบบแปลนเลขที่ 541 2568

.....ประธานกรรมการ
.....กรรมการ
.....กรรมการ
.....กรรมการ
.....กรรมการ

น1	หน้าต่างกระจก บานติดตาย 4 ช่อง	น2	หน้าต่างบานกระทุ้ง
ลูกฟัก	กระจกสีชาดำ หนา 5 มม.	ลูกฟัก	กระจกสีชาดำ หนา 5 มม.
วงกบ	อลูมิเนียม ขนาด 2x4 นิ้ว	วงกบ	อลูมิเนียม ขนาด 2x4 นิ้ว
กรอบบาน	อลูมิเนียม ขนาด 2x4 นิ้ว	กรอบบาน	อลูมิเนียม ขนาด 2x4 นิ้ว

โครงการ
ก่อสร้างศูนย์ปฏิบัติการ
สำนักช่าง องค์การบริหารส่วนจังหวัดสระบุรี

ที่ตั้งโครงการ
ตำบลแก่งคอย อำเภอแก่งคอย จังหวัดสระบุรี

สำรวจ	(นายสิทธิชัย สีมาลัย) นายช่างโยธาชำนาญงาน
ออกแบบ เขียนแบบ	(นางสาวรสริน ศรีเจิม) ผู้ช่วยสถาปนิก
ตรวจแบบ	(นายมารุต ชาวสวน) วิศวกรโยธาชำนาญการพิเศษ(วช.)
ตรวจสอบ	(นายอิศรา สังขะวัตร์) หัวหน้าฝ่ายสาธารณูปโภค
ตรวจทาน	(นางสรารัตน์ สุขมะดัน) ผู้อำนวยการส่วนการโยธา
เห็นชอบ	(นางสรารัตน์ สุขมะดัน) ผู้อำนวยการส่วนการโยธา รักษาราชการแทน ผู้อำนวยการสำนักช่าง
เห็นชอบ	(นางทิตยาพร เพชรประดับ) รองปลัดองค์การบริหารส่วนจังหวัดสระบุรี
เห็นชอบ	(นางสาวนิภา ประชีพฉาย) ปลัดองค์การบริหารส่วนจังหวัดสระบุรี
อนุมัติ	(นายสุรศักดิ์ สมภักดี) รองนายกองค์การบริหารส่วนจังหวัด ปฏิบัติราชการแทน นายกองค์การบริหารส่วนจังหวัดสระบุรี

แบบแสดง	แบบขยายประตู–หน้าต่าง
มาตราส่วน	1:100
วัน/เดือน/ปี	
แบบเลขที่	อบจ.สบ ___/ 256___
แผ่นที่ A–10	จำนวนแผ่น 24

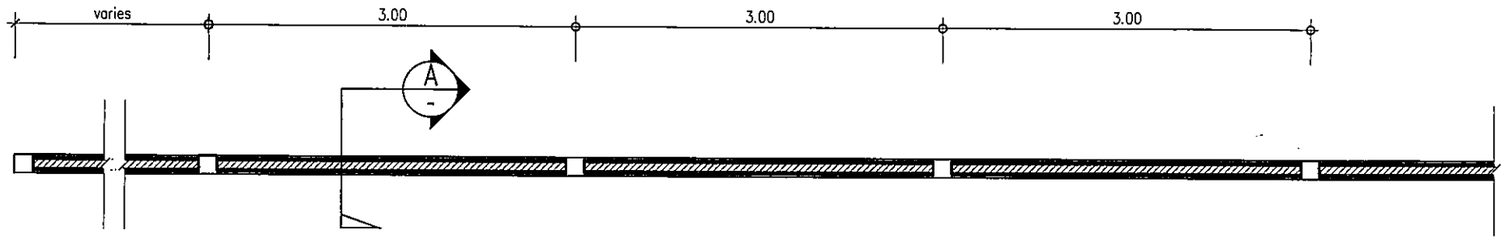

แปลนพื้นรั้ว A

มาตราส่วน 1:50

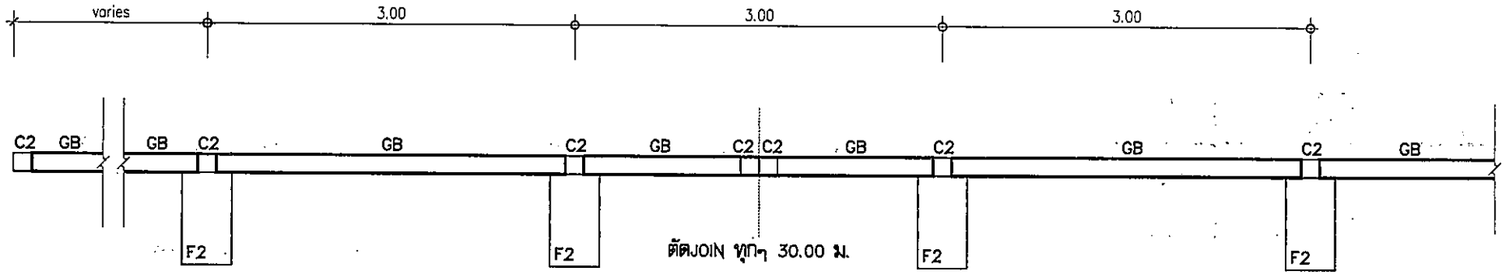

แปลนฐานราก, เสา, คาน (รั้ว A)

มาตราส่วน 1:50

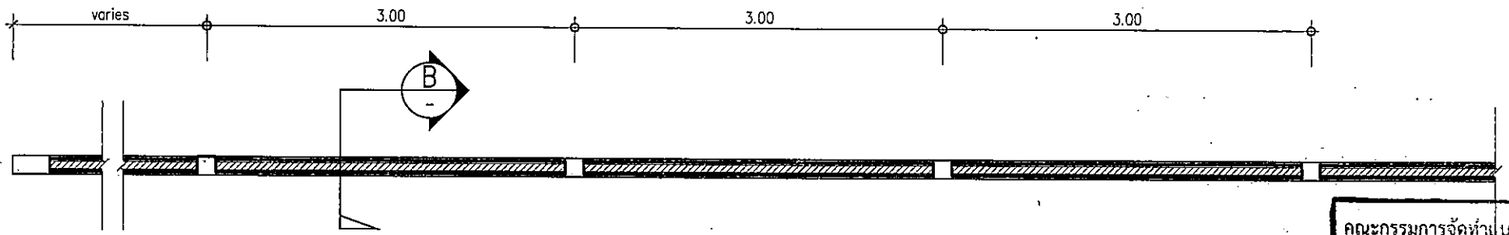

แปลนพื้นรั้ว B

มาตราส่วน 1:50

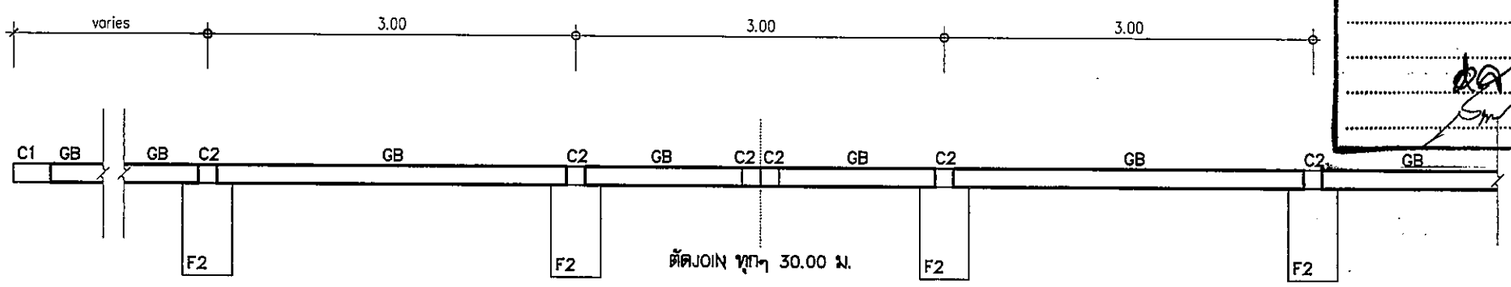

แปลนฐานราก, เสา, คาน (รั้ว B)

คณะกรรมการจัดทำแบบรูปรายการงานก่อสร้าง
ตามคำสั่ง อบจ.สบ 1660 / 2561
ลงวันที่ 22 มิ.ย. 2561
แบบแปลนเลขที่ 54/2018

.....ประธานกรรมการ
.....กรรมการ
.....กรรมการ
.....กรรมการ
.....กรรมการ

องค์การบริหารส่วนจังหวัดสระบุรี

โครงการ
ก่อสร้างศูนย์ปฏิบัติการ
สำนักช่าง องค์การบริหารส่วนจังหวัดสระบุรี

ที่ตั้งโครงการ
ตำบลแก่งคอย อำเภอแก่งคอย จังหวัดสระบุรี

สำรวจ	(นายสิทธิชัย สีมาลัย) นายช่างโยธาชำนาญงาน
ออกแบบ เขียนแบบ	(นางสาวรสริน ศรีเจิม) ผู้ช่วยสถาปนิก
ตรวจแบบ	(นายมารุต ชาวสวน) วิศวกรโยธาชำนาญการพิเศษ(วช.)
ตรวจสอบ	(นายอิศรา สังขวัตร์) หัวหน้าฝ่ายสาธารณูปโภค
ตรวจทาน	(นางสรารัตน์ สุขะดัน) ผู้อำนวยการส่วนการโยธา
เห็นชอบ	(นางสรารัตน์ สุขะดัน) ผู้อำนวยการส่วนการโยธา รักษาราชการแทน ผู้อำนวยการสำนักช่าง
เห็นชอบ	(นางทิตยาพร เพชรประดับ) รองปลัดองค์การบริหารส่วนจังหวัดสระบุรี
เห็นชอบ	(นางสาวนิภา ประชีพฉาย) ปลัดองค์การบริหารส่วนจังหวัดสระบุรี
อนุมัติ	(นายสุรศักดิ์ สมภักดี) รองนายกองค์การบริหารส่วนจังหวัด ปฏิบัติราชการแทน นายกองค์การบริหารส่วนจังหวัดสระบุรี

แบบแสดง	แปลนรั้ว A และ รั้ว B
มาตราส่วน	1:100
วัน/เดือน/ปี	
แบบเลขที่	อบจ.สบ ___/ 256___
แผ่นที่ A-11	จำนวนแผ่น 24

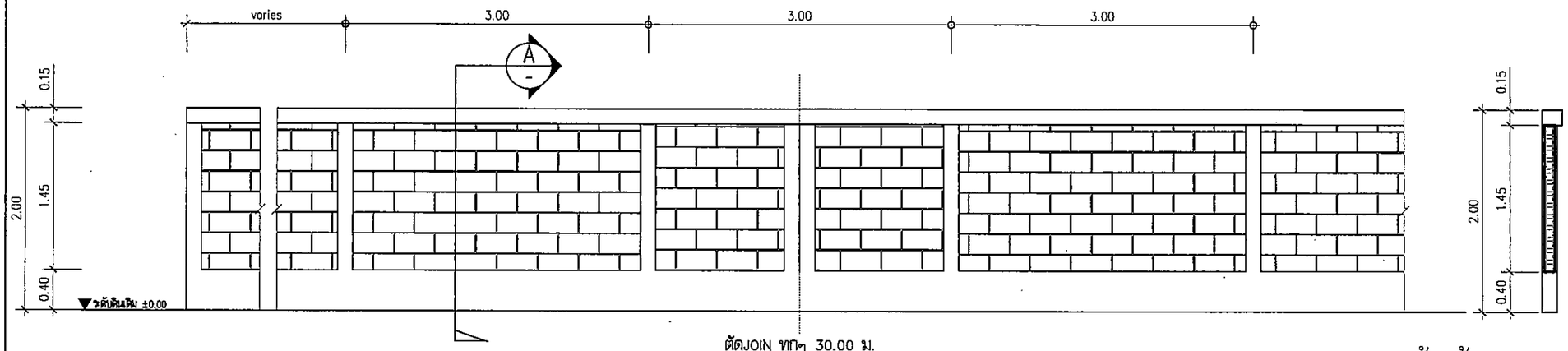

รูปด้านรั้ว A

มาตราส่วน 1:50

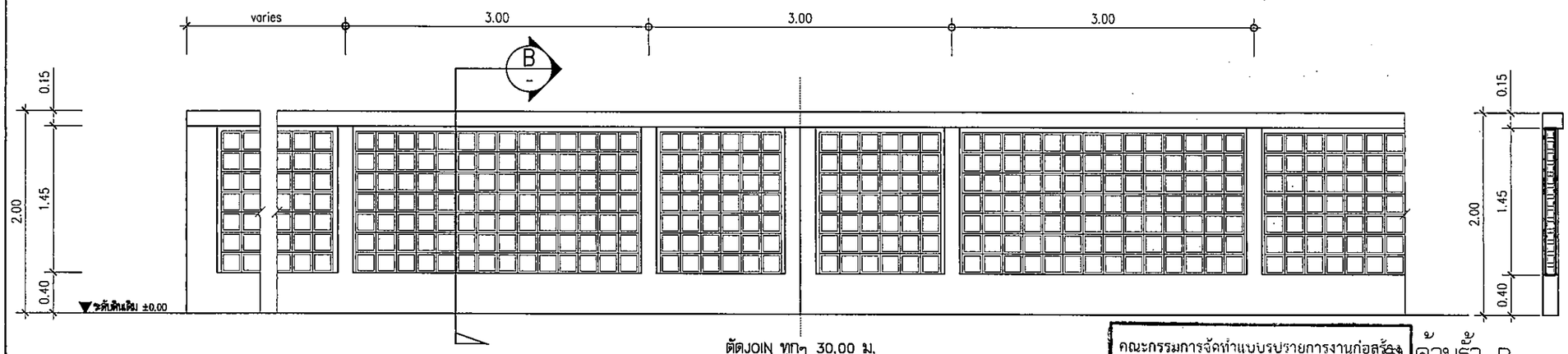

รูปด้านรั้ว B

มาตราส่วน 1:50

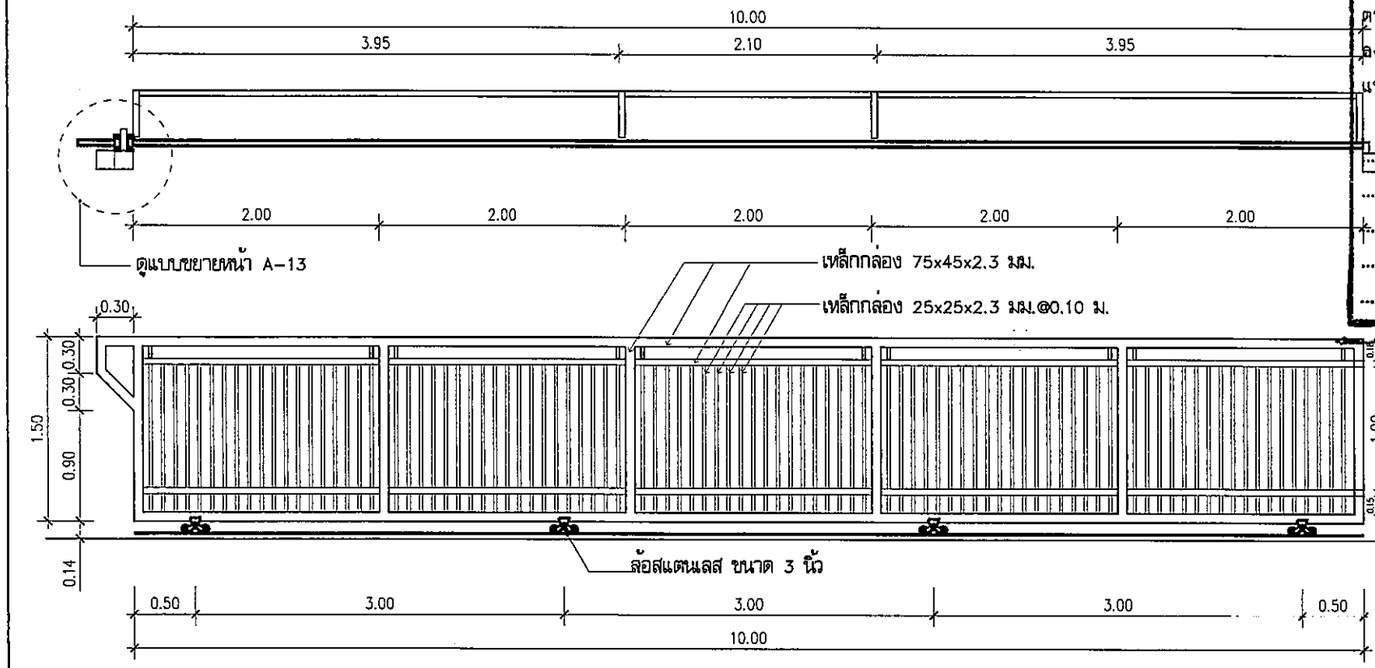

คณะกรรมการจัดทำแบบรูปรายการงานก่อสร้าง
ตามคำสั่ง อบจ.สบ. 1660 / 2569
ลงวันที่ 22 พ.ค. 2569
แบบแปลนเลขที่ 34/2568
ประธานกรรมการ
กรรมการ
กรรมการ
กรรมการ
กรรมการ

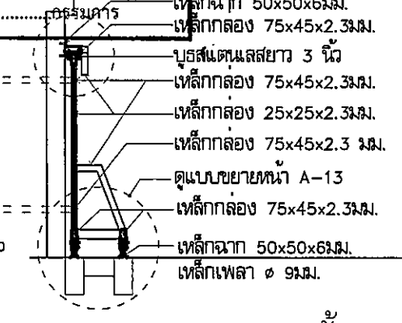

แบบขยายประตูรั้ว

มาตราส่วน 1:50

องค์การบริหารส่วนจังหวัดสระบุรี

โครงการ
ก่อสร้างศูนย์ปฏิบัติการ
สำนักช่าง องค์การบริหารส่วนจังหวัดสระบุรี

ที่ตั้งโครงการ
ตำบลแก่งคอย อำเภอแก่งคอย จังหวัดสระบุรี

สำรวจ	(นายสิทธิชัย สีมาลัย) นายช่างโยธาชำนาญงาน
ออกแบบ เขียนแบบ	(นางสาวรสริน ศรีเจิม) ผู้ช่วยสถาปนิก
ตรวจแบบ	(นายมารุต ชาวสวน) วิศวกรโยธาชำนาญการพิเศษ(วช.)
ตรวจสอบ	(นายอิศรา สังขะวัตร์) หัวหน้าฝ่ายสาธารณูปโภค
ตรวจทาน	(นางสรารัตน์ สุขมะตัน) ผู้อำนวยการส่วนการโยธา
เห็นชอบ	(นางสรารัตน์ สุขมะตัน) ผู้อำนวยการส่วนการโยธา รักษาราชการแทน ผู้อำนวยการสำนักช่าง
เห็นชอบ	(นางทิตยาพร เพชรประดับ) รองปลัดองค์การบริหารส่วนจังหวัดสระบุรี
เห็นชอบ	(นางสาวนิภา ประชีพฉาย) ปลัดองค์การบริหารส่วนจังหวัดสระบุรี
อนุมัติ	(นายสุรศักดิ์ สมภักดี) รองนายกองค์การบริหารส่วนจังหวัด ปฏิบัติราชการแทน นายกองค์การบริหารส่วนจังหวัดสระบุรี

แบบแสดง	รูปด้านรั้ว A และ รั้ว B
มาตราส่วน	1:50
วัน/เดือน/ปี	
แบบเลขที่	อบจ.สบ ___/ 256___
แผ่นที่ A-12	จำนวนแผ่น 24

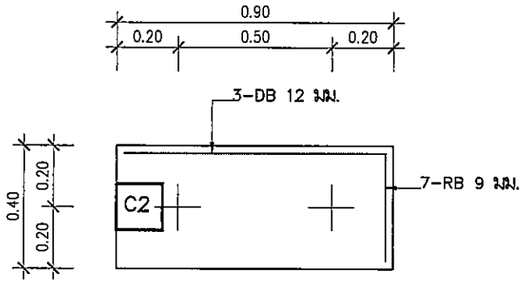

แปลนขยายฐานราก F2

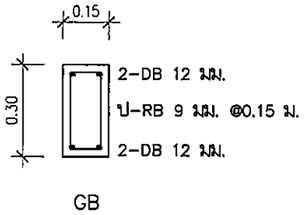

GB

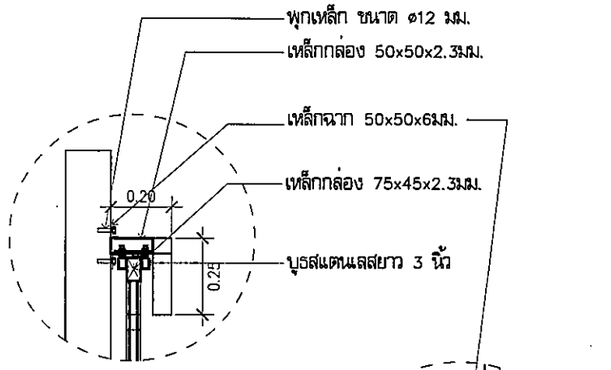

รูปตัดหัวเสา

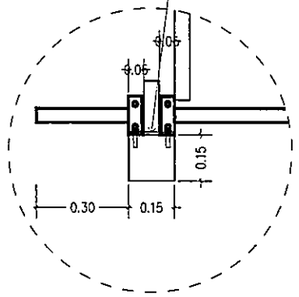

แปลนหัวเสา

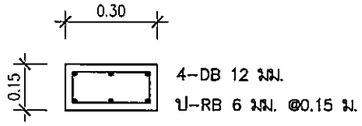

ทับหลัง

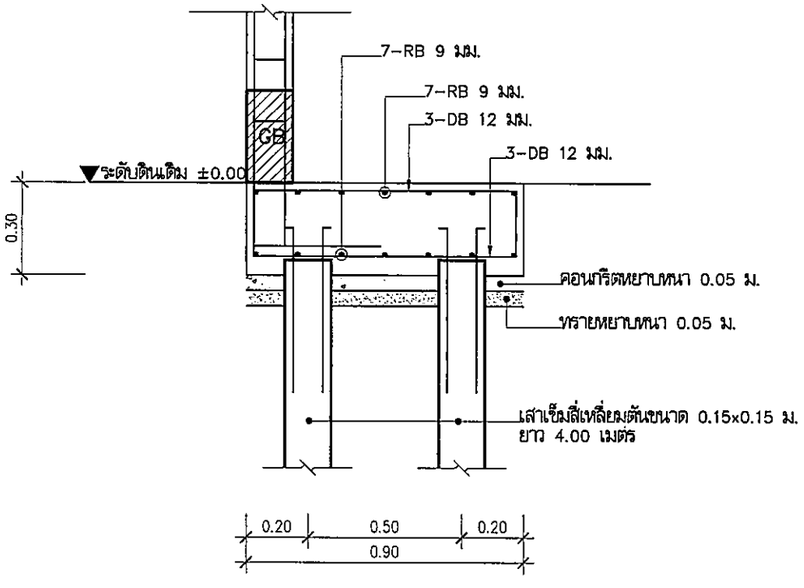

รูปตัดฐานราก F2

C1

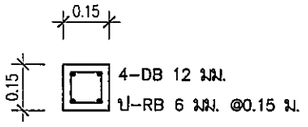

C2

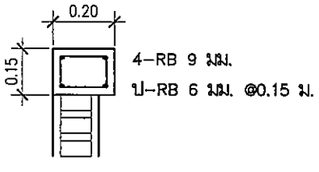

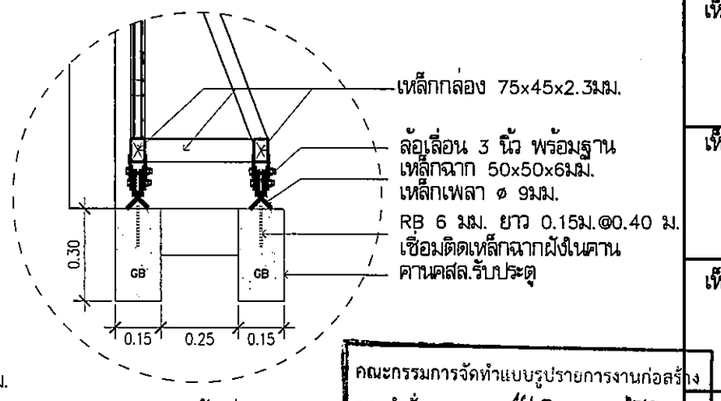

รูปตัดล้อเลื่อน

คณะกรรมการจัดทำแบบรูปรายการงานก่อสร้าง
ตามคำสั่ง อบจ.สบ. 1660 / 2569
ลงวันที่ 22 พ.ย. 2569
แบบแปลนเลขที่ 5A / 2568

.....ประธานกรรมการ
.....กรรมการ
.....กรรมการ
.....กรรมการ
.....กรรมการ

องค์การบริหารส่วนจังหวัดสระบุรี

โครงการ
ก่อสร้างศูนย์ปฏิบัติการ
สำนักช่าง องค์การบริหารส่วนจังหวัดสระบุรี

ที่ตั้งโครงการ
ตำบลแก่งคอย อำเภอแก่งคอย จังหวัดสระบุรี

สำรวจ	(นายธีรทธิชัย สีมาลัย) นายช่างโยธาชำนาญงาน
ออกแบบ เขียนแบบ	(นางสาวรสรินี ศรีเจิม) ผู้ช่วยสถาปนิก
ตรวจแบบ	(นายมารุต ชาวสวน) วิศวกรโยธาชำนาญการพิเศษ(วช.)
ตรวจสอบ	(นายอิศรา สังขวัตร) หัวหน้าฝ่ายสาธารณูปโภค
ตรวจทาน	(นางสรารัตน์ สุขมะดัน) ผู้อำนวยการส่วนการโยธา
เห็นชอบ	(นางสรารัตน์ สุขมะดัน) ผู้อำนวยการส่วนการโยธา รักษาราชการแทน ผู้อำนวยการสำนักช่าง
เห็นชอบ	(นางทิตยาพร เพชรประดับ) รองปลัดองค์การบริหารส่วนจังหวัดสระบุรี
เห็นชอบ	(นางสาวนิภา ประชีพฉาย) ปลัดองค์การบริหารส่วนจังหวัดสระบุรี
อนุมัติ	(นายสุรศักดิ์ สมภักดี) รองนายกองค์การบริหารส่วนจังหวัด ปฏิบัติราชการแทน นายกองค์การบริหารส่วนจังหวัดสระบุรี
แบบแสดง	แบบขยายฐานราก,ตอม่อและเสา รั้ว
มาตราส่วน	1:20
วัน/เดือน/ปี	
แบบเลขที่	อบจ.สบ ___/ 256___
แผ่นที่	A-13
จำนวนแผ่น	24

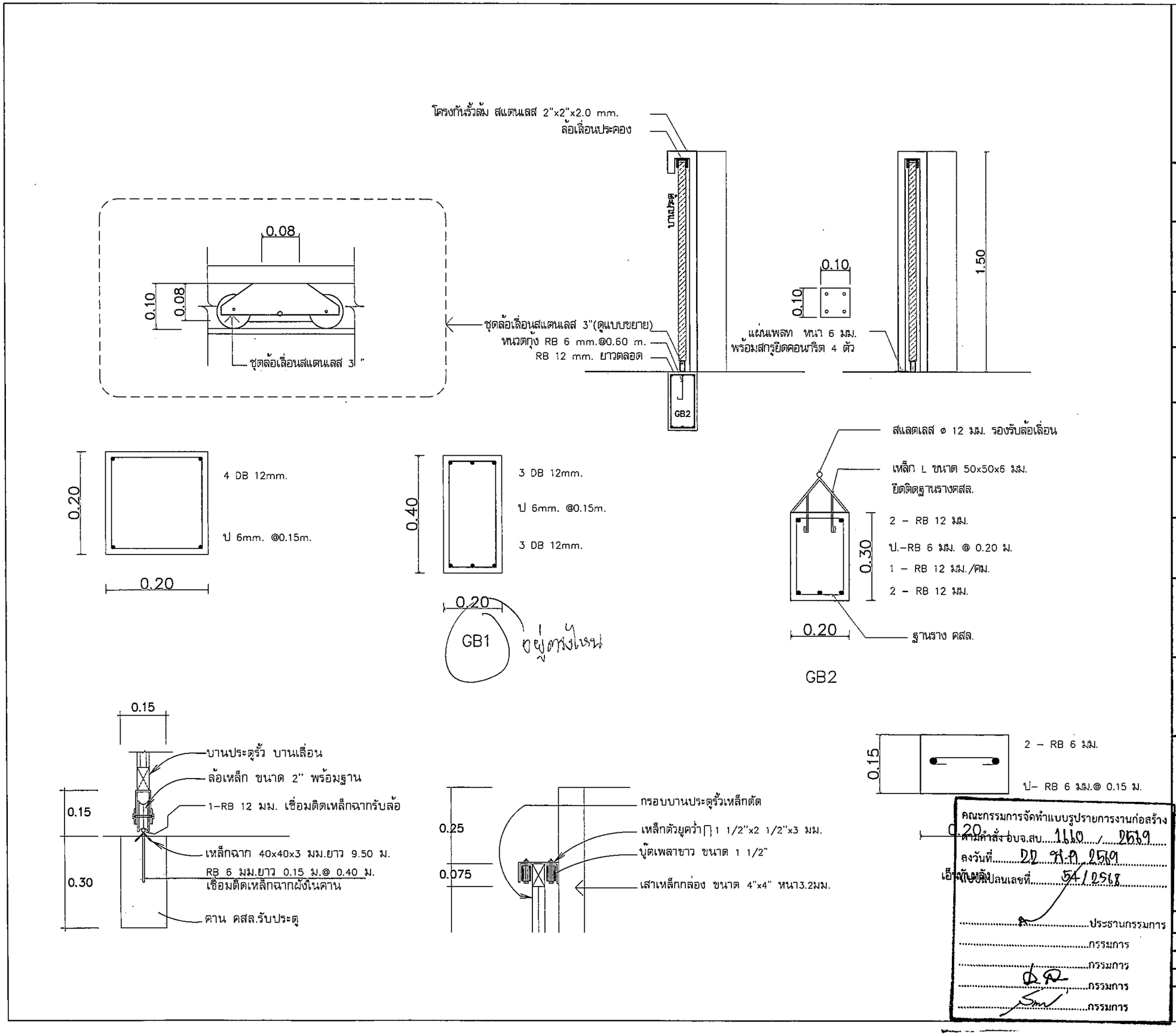

คณะกรรมการจัดทำแบบรูปรายการงานก่อสร้าง
ตามคำสั่ง อบจ.สบ. 1660 / 2569
ลงวันที่ 22 พ.ค. 2569
แบบแปลนเลขที่ 54/2568

.....ประธานกรรมการ
.....กรรมการ
.....กรรมการ
.....กรรมการ
.....กรรมการ

โครงการ	ก่อสร้างศูนย์ปฏิบัติการ สำนักช่าง องค์การบริหารส่วนจังหวัดสระบุรี
ที่ตั้งโครงการ	ตำบลแก่งคอย อำเภอแก่งคอย จังหวัดสระบุรี
สำรวจ	(นายสิทธิชัย สีมาลัย) นายช่างโยธาชำนาญงาน
ออกแบบ เขียนแบบ	(นางสาวรสริน ศรีเจิม) ผู้ช่วยสถาปนิก
ตรวจแบบ	(นายมารุต ชาวสวน) วิศวกรโยธาชำนาญการพิเศษ(วช.)
ตรวจสอบ	(นายอิศรา สังขะวัตร์) หัวหน้าฝ่ายสาธารณูปโภค
ตรวจทาน	(นางสรารัตน์ สุขมะดัน) ผู้อำนวยการส่วนการโยธา
เห็นชอบ	(นางสรารัตน์ สุขมะดัน) ผู้อำนวยการส่วนการโยธา รักษาราชการแทน ผู้อำนวยการสำนักช่าง
เห็นชอบ	(นางทิตยาพร เพชรประดับ) รองปลัดองค์การบริหารส่วนจังหวัดสระบุรี
เห็นชอบ	(นางสาวนิภา ประชีพฉาย) ปลัดองค์การบริหารส่วนจังหวัดสระบุรี
อนุมัติ	(นายสุรศักดิ์ สมภักดี) รองนายกองค์การบริหารส่วนจังหวัด ปฏิบัติราชการแทน นายกองค์การบริหารส่วนจังหวัดสระบุรี
แบบแสดง	แบบขยายประตูรั้ว
มาตราส่วน	1:25
วัน/เดือน/ปี	
แบบเลขที่	อบจ.สบ ___/ 256___
แผ่นที่ A–13	จำนวนแผ่น 24

รายละเอียดและข้อกำหนดทั่วไปประกอบงานโครงสร้าง

- ถ้าไม่กำหนดเป็นอย่างอื่นในแบบหรือรายการประกอบแบบให้ปฏิบัติตามรายละเอียดและข้อกำหนดนี้
- รายละเอียดที่ไม่ได้ระบุในข้อกำหนดนี้ให้ถือ ปฏิบัติตามมาตรฐาน สำหรับอาคารคอนกรีตเสริมเหล็ก ของวิศวกรรมสถานแห่งประเทศไทยในพระบรมราชูปถัมภ์
- กรณีที่ผู้รับเหมาจะใช้วัสดุต่างๆที่นอกเหนือจากระบุในแบบ จะต้องเสนอให้พิจารณาก่อน
- วิศวกรออกแบบมีสิทธิปรับค่าต่างๆ เพื่อความปลอดภัยและความเหมาะสม เพื่อให้สามารถทำงานก่อสร้างได้สะดวกยิ่งขึ้น
- ระยะและขนาดต่างๆ ที่ไม่ได้ระบุหน่วยให้ใช้หน่วยเป็นเมตร

ข้อกำหนดเกี่ยวกับกำลังวัสดุของเหล็กเสริมและคอนกรีต

- เหล็กเสริมกลม (RB) ให้ใช้เหล็กคุณภาพ SR-24
- เหล็กเสริมข้ออ้อย (DB) ให้ใช้เหล็กคุณภาพ SD-30
- งานที่อยู่ชายทะเลให้ใช้ ปูนซีเมนต์ปอร์ตแลนด์ประเภท 5 (SULFATE RESISTANT PORTLAND CEMENT)
- คอนกรีตให้ใช้คอนกรีตที่มีกำลังอัดประลัยของตัวอย่างทรงกระบอกที่อายุ28วัน (ULTIMATE CYLINDRICAL STRENGTH)

ฐานราก	(240ksc)
เสา	(240ksc)
พื้นทั่วไป,พื้นFLAT SL	(240ksc)
คาน	(240ksc)
ผนัง ค.ส.ล (ตามข้อกำหนดทั่วไป)	(240ksc)
ผนังลิฟท์	(240ksc)

- ให้มีการทดสอบ คอนกรีตและเหล็กเสริมตามมาตรฐานวิศวกรรมสถานแห่งประเทศไทย และส่งผลการทดสอบให้วิศวกรผู้ออกแบบรับทราบ

ข้อกำหนดเกี่ยวกับเหล็กเสริมคอนกรีต

คุณภาพของเหล็กที่ใช้เสริมคอนกรีต จะต้องตรงตามเกณฑ์กำหนดของมาตรฐานผลิตภัณฑ์อุตสาหกรรมไทย ทั้งขนาด,น้ำหนัก และคุณสมบัติอื่นๆ แต่ทั้งนี้ พื้นที่หน้าตัดจะต้องไม่น้อยกว่า พื้นที่หน้าตัดที่คำนวณได้ จากสูตร พื้นที่หน้าตัด = π x (เส้นผ่าศูนย์กลางที่ระบุในแบบ)/4เช่น เหล็กขนาดเส้นผ่าศูนย์กลาง 9 มม. จะต้องมีพื้นที่หน้าตัดไม่น้อยกว่า 83.6 sq.mm ถ้าเหล็กเสริมคอนกรีตที่ใช้ มีพื้นที่หน้าตัดน้อยกว่า พื้นที่หน้าตัดที่คำนวณได้จากสูตรนี้แล้ว จะต้องเสริมเหล็กเพิ่มเติมไม่น้อยกว่า พื้นที่หน้าตัดที่หายไป และเหล็กเสริมที่เพิ่มเติมจะต้องเป็นอันเดียวกัน (fy เท่ากัน) และขนาดเส้นผ่าศูนย์กลาง ของเหล็กเสริมเพิ่ม จะเล็กกว่าขนาดเส้นผ่าศูนย์กลางเดิมได้ไม่เกิน 9 มม.

ข้อกำหนดเกี่ยวกับแบบหล่อและค้ำยัน

- ในการทำแบบหล่อ ผู้รับเหมาจะต้องคำนึงถึงระยะโก่ง (DEFLECTION) โดยเฉพาะองค์อาคารช่วงยาว และองค์อาคารยื่นปลาย เช่น FLAT SLAB และ WAFFLE SLAB ดังนั้นผู้รับเหมาจะต้องยกท้องคาน หรือพื้น ช่วงยาว (CAMBER) ยกปลายคาน หรือยกพื้นช่วงยื่น ให้พอดีกับระยะโก่งนั้นๆ
- ในกรณีที่องค์อาคารช่วงยาว หรือองค์อาคารยื่นปลายนั้นมีระยะโก่ง (DEFLECTION) มากกว่าระยะยก ที่ท้อง หรือปลาย และจำเป็นต้องมีการเทปูนทรายเพื่อปรับระดับพื้นผู้รับเหมา จะต้องเสนอวิธีแก้ไข

ความหนาของคอนกรีตที่หุ้มเหล็กเสริม

หากไม่มีข้อกำหนดเป็นอย่างอื่น ให้ใช้ระยะหุ้มต่อไปนี้เป็นเกณฑ์ในการเสริมเหล็ก

ฐานราก = 5ซม.	พื้นวางบนดิน = T/2	พื้นวางบนคาน = 2.5ซม.
คาน = 2.5ซม.	เสา = 2.5ซม.	เสาตอม่อ = 5ซม.

การงอขอเหล็กเสริม

ALL DIMENSION ARE MEASURED FROM OUTSIDE TO OUTSIDE OF BARS.

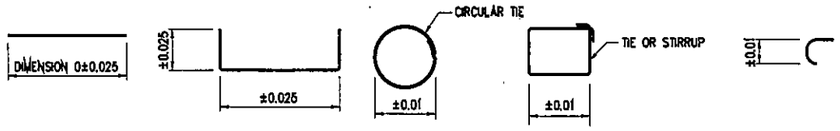

TABLE 1. - STANDARD HOOK DETAILS AND DIMENSIONS (mm)

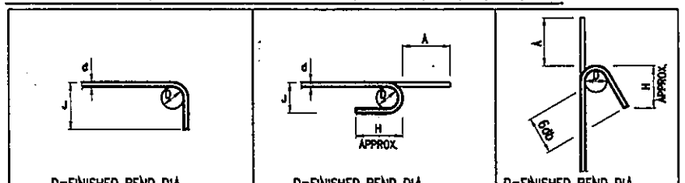

BAR SIZE DB	TYPE①90° HOOK				TYPE②180° HOOK				TYPE③135°		
	PRIMARY REINFORCEMENT		STIRRUPS & TIE REINFORCEMENT		–				STIRRUP & TIE HOOKS (GENERAL USE)		
	J	D	J	D	A	J	H	D	D	A	H
10	0.16	0.06	0.09	0.04	0.135	0.08	0.105	0.06	0.038	0.102	0.065
12	0.195	0.075	0.11	0.05	0.155	0.10	0.115	0.075	0.052	0.115	0.08
16	0.26	0.10	0.145	0.065	0.18	0.13	0.13	0.095	0.065	0.14	0.096
20	0.32	0.12	0.32	0.12	0.22	0.16	0.16	0.12	0.115	0.205	0.116
22	0.355	0.135	0.355	0.135	0.245	0.18	0.18	0.135	0.135	0.23	0.135
25	0.40	0.15	0.40	0.15	0.275	0.20	0.20	0.15	0.153	0.267	0.153
28	0.48	0.225	–	–	0.365	0.28	0.255	0.225			
32	0.55	0.26	–	–	0.42	0.325	0.29	0.26			

* WHEN SUPPORTING BARS ARE USED, TIES OR STIRRUP HOOKS MAY BE BENT TO THE DIAMETER OF THE SUPPORTING BARS.

ระยะทาบเหล็กเสริม

เหล็กเสริมรับแรงดึง				เหล็กเสริมรับแรงอัด			
ขนาดเหล็ก (M.M)	ระยะทาบ (C.M)	ขนาดเหล็ก (M.M)	ระยะทาบ (C.M)	ขนาดเหล็ก (M.M)	ระยะทาบ (C.M)	ขนาดเหล็ก (M.M)	ระยะทาบ (C.M)
RB 6	55	DB 12	60	RB 6	30	DB 12	40
RB 9	80	DB 16	80	RB 9	45	DB 16	60
RB 12	110	DB 20	95	RB 12	60	DB 20	70
RB 15	135	DB 25	–	RB 15	75	DB 25	95
RB 19	170	DB 28	–	RB 19	95	DB 28	–
RB 22	–	–	–	RB 22	–	–	–
RB 25	–	–	–	RB 25	–	–	–
RB 28	–	–	–	RB 28	–	–	–

หมายเหตุ : เหล็กที่มีขนาดใหญ่กว่า 20 มม ให้ต่อโดยวิธีเชื่อมเท่านั้น

โครงการ	ก่อสร้างศูนย์ปฏิบัติการ สำนักช่าง องค์การบริหารส่วนจังหวัดสระบุรี
ที่ตั้งโครงการ	ตำบลแก่งคอย อำเภอแก่งคอย จังหวัดสระบุรี
สำรวจ	(นายสิทธิชัย สีมาลัย) นายช่างโยธาชำนาญงาน
ออกแบบเขียนแบบ	(นางสาวสริน ศรีเจิม) ผู้ช่วยสถาปนิก
ตรวจแบบ	(นายมารุต ชาวสวน) วิศวกรโยธาชำนาญการพิเศษ(วช.)
ตรวจสอบ	(นายอิศรา สังขะวัตร์) หัวหน้าฝ่ายสาธารณูปโภค
ตรวจทาน	(นางสรารัตน์ สุขะตัน) ผู้อำนวยการส่วนการโยธา
เห็นชอบ	(นางสรารัตน์ สุขะตัน) ผู้อำนวยการส่วนการโยธา รักษาราชการแทน ผู้อำนวยการสำนักช่าง
เห็นชอบ	(นางทิตยาพร เพชรประดับ) รองปลัดองค์การบริหารส่วนจังหวัดสระบุรี
เห็นชอบ	(นางสาวนิภา ประชีพฉาย) ปลัดองค์การบริหารส่วนจังหวัดสระบุรี
อนุมัติ	(นายสุรศักดิ์ สมภักดี) รองนายกองค์การบริหารส่วนจังหวัด ปฏิบัติราชการแทน นายกองค์การบริหารส่วนจังหวัดสระบุรี
แบบแสดง	รายการประกอบแบบวิศวกรรมโครงสร้าง
มาตราส่วน	-
วัน/เดือน/ปี	
แบบเลขที่	อบจ.สบ ___/ 256___
แผ่นที่	SN 01
จำนวนแผ่น	24

ประกาศกรมการโยธาธิการและผังเมือง เรื่อง หลักเกณฑ์และวิธีการจัดทำแบบรูปรายการงานก่อสร้าง
ลงวันที่ 1 มิถุนายน 2560 ตามคำสั่ง อบจ.สบ. 1660 / 2567
ลงวันที่ 22 พ.ค. 2567
ตามหนังสือกรมการปกครองส่วนท้องถิ่น ที่ มท 0808.5/ว 54 ลงวันที่ 5 มกราคม 2568

ประธานกรรมการ
กรรมการ
กรรมการ
กรรมการ
กรรมการ

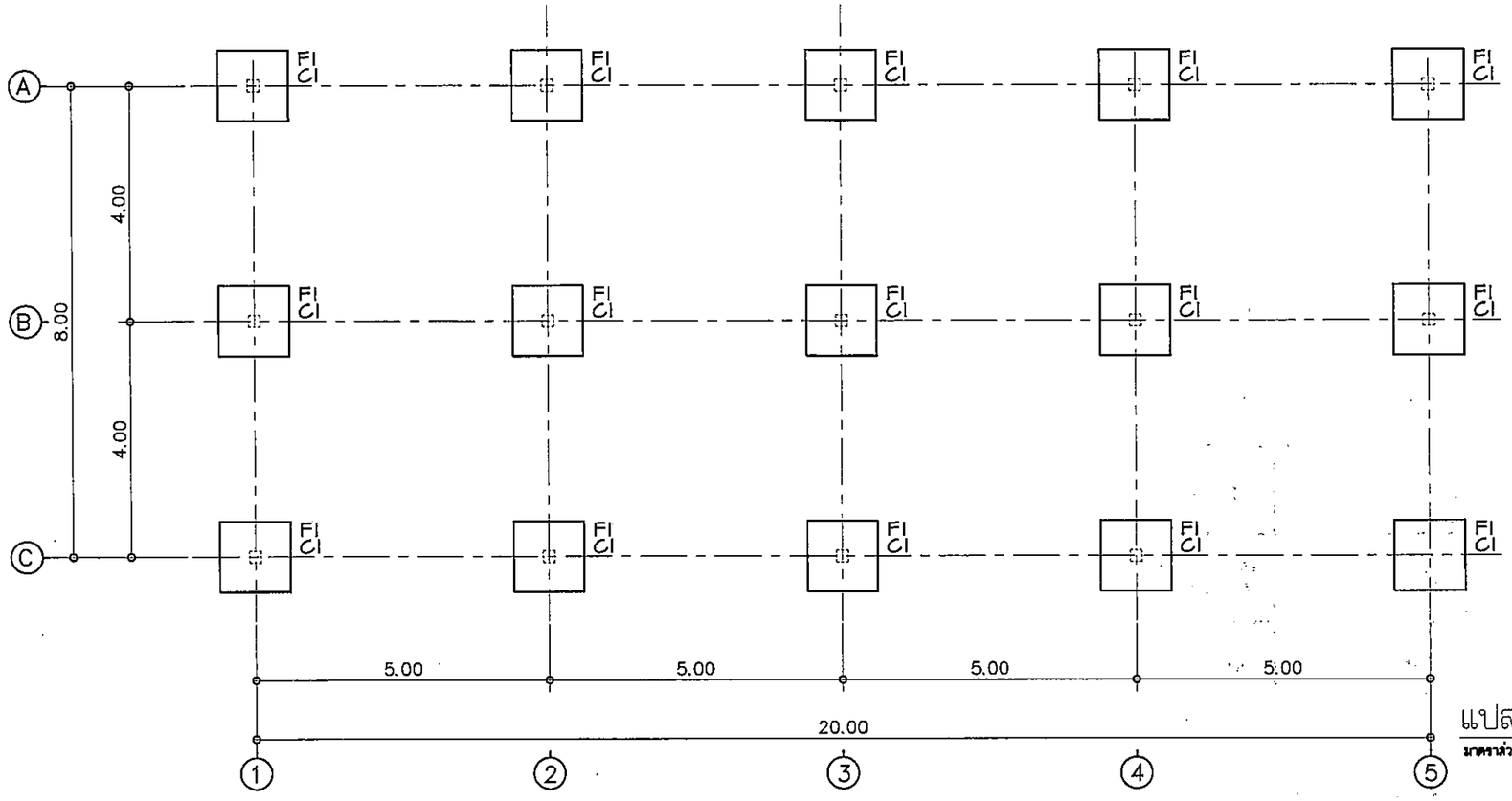

แปลนฐานราก

มาตราส่วน 1 : 100

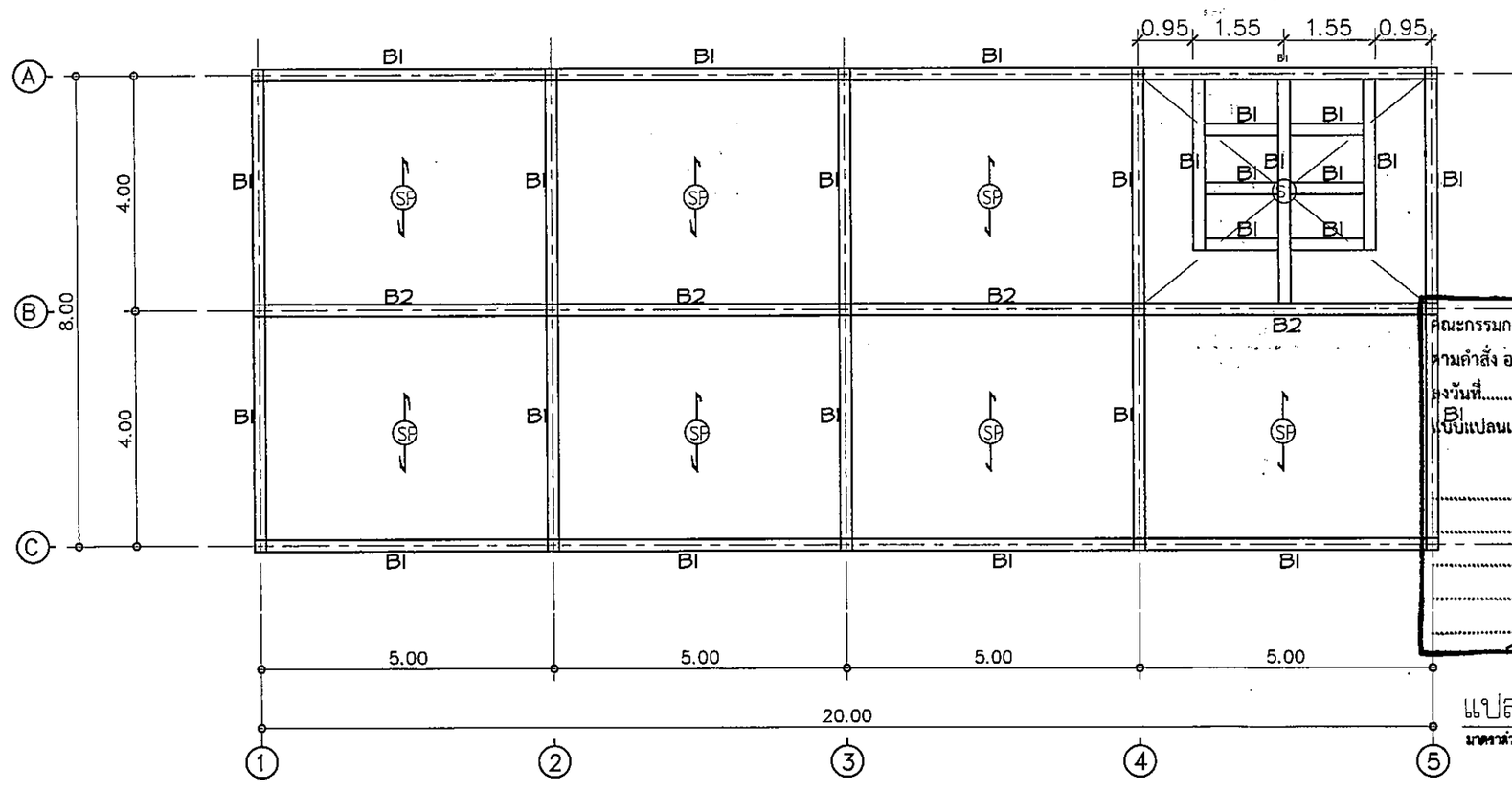

แปลน คาน พื้น

มาตราส่วน 1 : 100

คณะกรรมการจัดทำแบบรูปรายการงานก่อสร้าง
ตามคำสั่ง อบจ.สบ. 1110 / 2568
ลงวันที่ 22 ต.ค. 2568.
BI แบบแปลนเลขที่ 54/2568

.....ประธานกรรมการ
.....กรรมการ
.....กรรมการ
.....กรรมการ
.....กรรมการ

โครงการ
ก่อสร้างศูนย์ปฏิบัติการ
สำนักช่าง องค์การบริหารส่วนจังหวัดสระบุรี

ที่ตั้งโครงการ
ตำบลแก่งคอย อำเภอแก่งคอย จังหวัดสระบุรี

สำรวจ	(นายสิทธิชัย สีมาลัย) นายช่างโยธาชำนาญงาน
ออกแบบ เขียนแบบ	(นางสาวรสริน ศรีเจิม) ผู้ช่วยสถาปนิก
ตรวจแบบ	(นายมารุต ชาวสวน) วิศวกรโยธาชำนาญการพิเศษ(วช.)
ตรวจสอบ	(นายอิศรา สังขะวัตร์) หัวหน้าฝ่ายสาธารณูปโภค
ตรวจทาน	(นางสรารัตน์ สุขะตัน) ผู้อำนวยการส่วนการโยธา
เห็นชอบ	(นางสรารัตน์ สุขะตัน) ผู้อำนวยการส่วนการโยธา รักษาราชการแทน ผู้อำนวยการสำนักช่าง
เห็นชอบ	(นางทิตยาพร เพชรประดับ) รองปลัดองค์การบริหารส่วนจังหวัดสระบุรี
เห็นชอบ	(นางสาวนิภา ประชีพฉาย) ปลัดองค์การบริหารส่วนจังหวัดสระบุรี
อนุมัติ	(นายสุรศักดิ์ สมภักดี) รองนายกองค์การบริหารส่วนจังหวัด ปฏิบัติราชการแทน นายกองค์การบริหารส่วนจังหวัดสระบุรี

แบบแสดง	แปลนฐานราก คาน พื้น
มาตราส่วน	1:100
วัน/เดือน/ปี	
แบบเลขที่	อบจ.สบ ___/ 256___
แผ่นที่ SN-02	จำนวนแผ่น 24

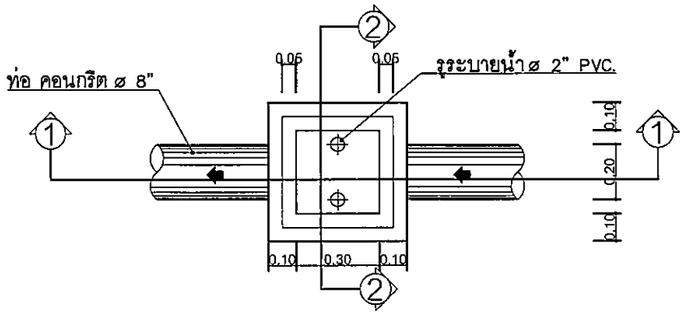

แปลนบ่อพักน้ำเสีย (MH.)

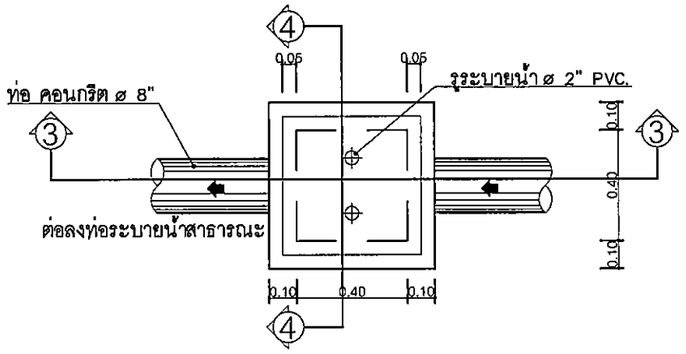

แปลนบ่อดักขยะ (M.H.2)

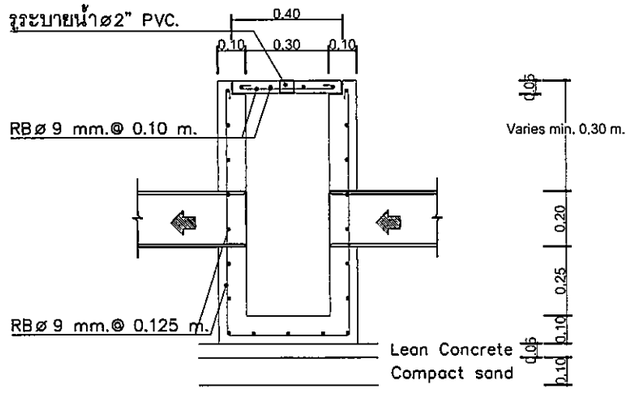

รูปตัด 1

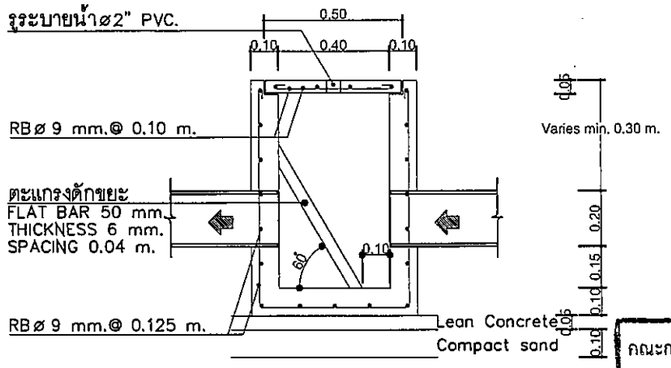

รูปตัด 3

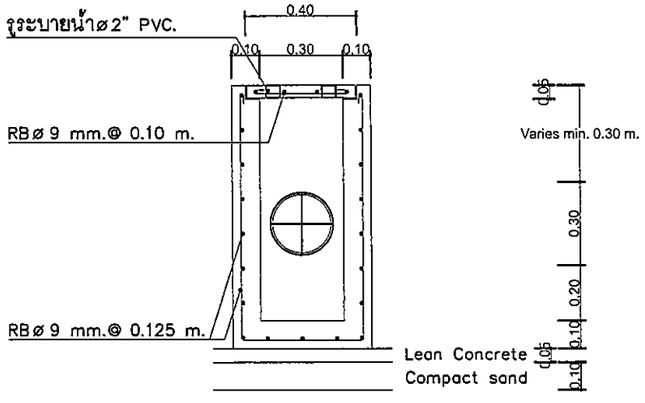

รูปตัด 2

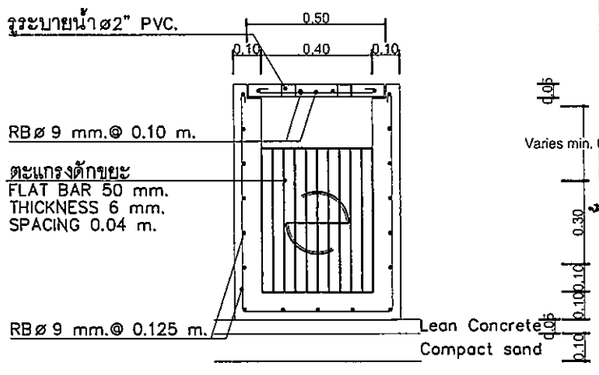

รูปตัด 4

แบบขยายบ่อพัก-ดักไขมัน

โครงการ
ก่อสร้างศูนย์ปฏิบัติการ
สำนักช่าง องค์การบริหารส่วนจังหวัดสระบุรี

ที่ตั้งโครงการ
ตำบลแก่งคอย อำเภอแก่งคอย จังหวัดสระบุรี

สำรวจ	(นายสิทธิชัย สีมาลัย) นายช่างโยธาชำนาญงาน
ออกแบบ เขียนแบบ	(นางสุวรสรินี ศรีเจิม) ผู้ช่วยสถาปนิก
ตรวจแบบ	(นายมารุต ชาวสวน) วิศวกรโยธาชำนาญการพิเศษ(วช.)
ตรวจสอบ	(นายอิศรา สังขะวัตร์) หัวหน้าฝ่ายสาธารณูปโภค
ตรวจทาน	(นางสรารัตน์ สุขะตัน) ผู้อำนวยการส่วนการโยธา
เห็นชอบ	(นางสรารัตน์ สุขะตัน) ผู้อำนวยการส่วนการโยธา รักษาราชการแทน ผู้อำนวยการสำนักช่าง
เห็นชอบ	(นางทิตยาพร เพชรประดับ) รองปลัดองค์การบริหารส่วนจังหวัดสระบุรี
เห็นชอบ	(นางสาวนิภา ประชีพจนาย) ปลัดองค์การบริหารส่วนจังหวัดสระบุรี
อนุมัติ	(นายสุรศักดิ์ สมภักดี) รองนายกองค์การบริหารส่วนจังหวัด ปฏิบัติราชการแทน นายกองค์การบริหารส่วนจังหวัดสระบุรี

คณะกรรมการจัดทำแบบรูปรายการงานก่อสร้าง
ตามคำสั่ง อบจ.สบ. 1640/2564
ลงวันที่ 22 พ.ค. 2564
แบบแปลนเลขที่ 54/2564
ประธานกรรมการ
กรรมการ
กรรมการ
กรรมการ

แบบแสดง	แบบขยายบ่อพักน้ำเสีย,บ่อดักขยะ
มาตราส่วน	-
วัน/เดือน/ปี	
แบบเลขที่	อบจ.สบ ___/ 256___
แผ่นที่	SN-03
จำนวนแผ่น	24

ระดับ \ เสา	
อะเสหลังคา	0.20 / 0.20 — 4 DB 16 mm. ป 1-RB6 @0.15 (0.20X0.20)
พื้นชั้น 1	C1
พื้นชั้น 1	0.25 / 0.25 — 4 DB 16 mm. ป 1-RB6 @0.15 (0.25X0.25)
ตอม่อ	CO

SYMBOL	B1		B2	
POSITION	END OR CANTILEVER	CENTER	END OR CANTILEVER	CENTER
SECTION	0.20 / 0.45	0.20 / 0.45	0.20 / 0.45	0.20 / 0.45
TOP BAR	3-DB16	3-DB16	5-DB16	5-DB16
CENTER BAR	-	-	-	-
LOWER BAR	3-DB16	3-DB16	5-DB16	5-DB16
STIRRUP	RB6 @0.15	RB6 @0.15	RB6 @0.12	RB6 @0.12

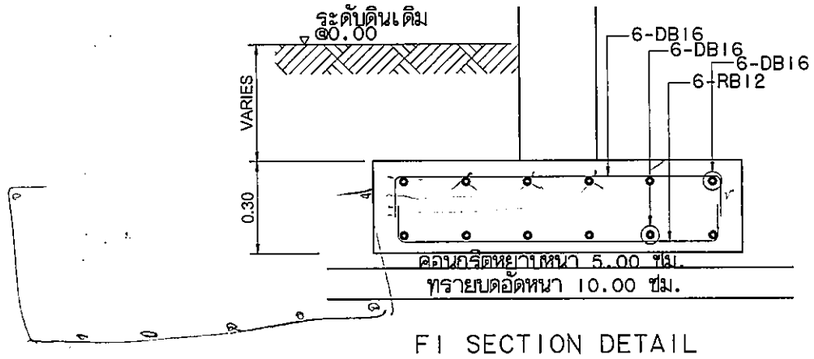

F1 SECTION DETAIL
มาตราส่วน 1:25

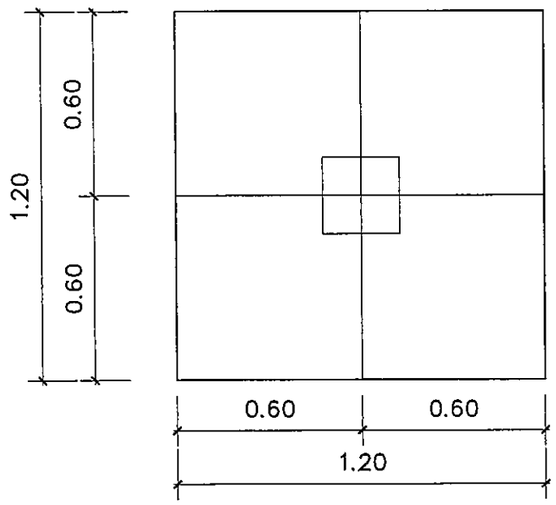

แบบยายฐานราก
มาตราส่วน 1:25

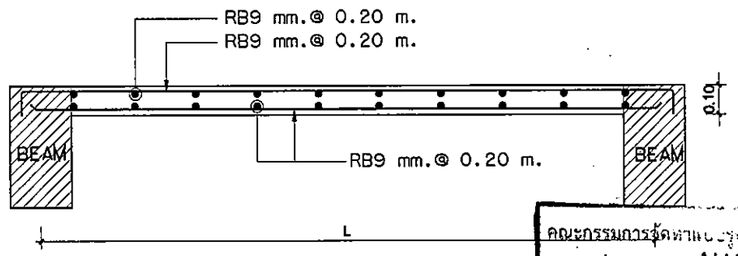

S1 DETAIL
SCALE A3 1:25

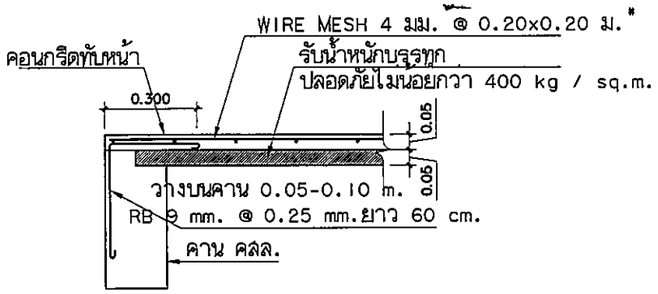

PS DETAIL
SCALE A3 1:25

คณะกรรมการจัดทำแบบรูปรายการงานก่อสร้าง
ตามคำสั่ง อบจ.สบ. 1660 / 2569
ลงวันที่ 22 พ.ค. 2569
แบบแปลนเลขที่ 54/2568
.....ประธานกรรมการ
.....กรรมการ
.....กรรมการ
.....กรรมการ
.....กรรมการ

โครงการ
ก่อสร้างศูนย์ปฏิบัติการ
สำนักช่าง องค์การบริหารส่วนจังหวัดสระบุรี

ที่ตั้งโครงการ
ตำบลแก่งคอย อำเภอแก่งคอย จังหวัดสระบุรี

สำรวจ	(นายสิทธิชัย สีมาลัย) นายช่างโยธาชำนาญงาน
ออกแบบ เขียนแบบ	(นางสาวรสริน ศรีเจิม) ผู้ช่วยสถาปนิก
ตรวจแบบ	(นายมารุต ชาวสวน) วิศวกรโยธาชำนาญการพิเศษ(วช.)
ตรวจสอบ	(นายอิศรา สังขะวัตร์) หัวหน้าฝ่ายสาธารณูปโภค
ตรวจทาน	(นางสรารัตน์ สุขมะดัน) ผู้อำนวยการส่วนการโยธา
เห็นชอบ	(นางสรารัตน์ สุขมะดัน) ผู้อำนวยการส่วนการโยธา รักษาราชการแทน ผู้อำนวยการสำนักช่าง
เห็นชอบ	(นางทิตยาพร เพชรประดับ) รองปลัดองค์การบริหารส่วนจังหวัดสระบุรี
เห็นชอบ	(นางสาวนิภา ประชีพฉาย) ปลัดองค์การบริหารส่วนจังหวัดสระบุรี
อนุมัติ	(นายสุรศักดิ์ สมภักดี) รองนายกองค์การบริหารส่วนจังหวัด ปฏิบัติราชการแทน นายกองค์การบริหารส่วนจังหวัดสระบุรี

แบบแสดง	แบบขยาย ฐานราก คาน พื้น
มาตราส่วน	1:20
วัน/เดือน/ปี	
แบบเลขที่	อบจ.สบ ___/ 256___
แผ่นที่ SN-04	จำนวนแผ่น 24

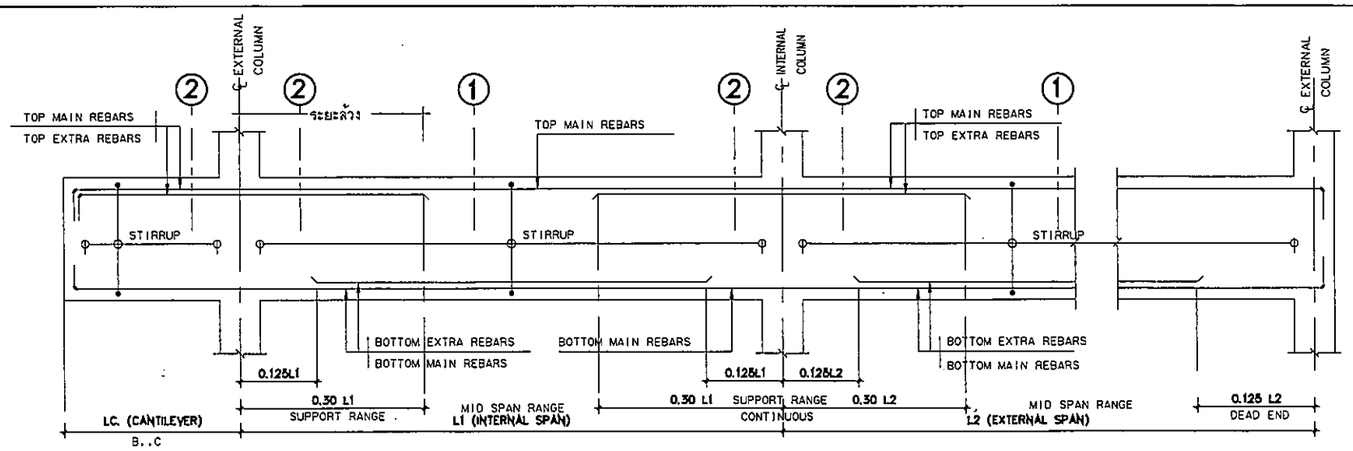

TYPICAL LONGITUDINAL OF CONTINUOUS BEAM

REBARS = เหล็กเสริม
EXTRA REBARS = เหล็กเสริมพิเศษ
LINKS , STIRRUP = เหล็กปลอก
RB ,Ø = เหล็กเส้นกลม
DB ,Ø = เหล็กเส้นกลม
① = MID SPAN (บริเวณกลางคาน)
② = SUPPORT (บริเวณหัวเสา)
ต่อเนื่องหัวเสา = เหล็กบนบริเวณหัวเสา/ริมคาน วิ่งเป็นเส้นเดียวกันกับคานข้างเคียง
ldh = standard hooked development length

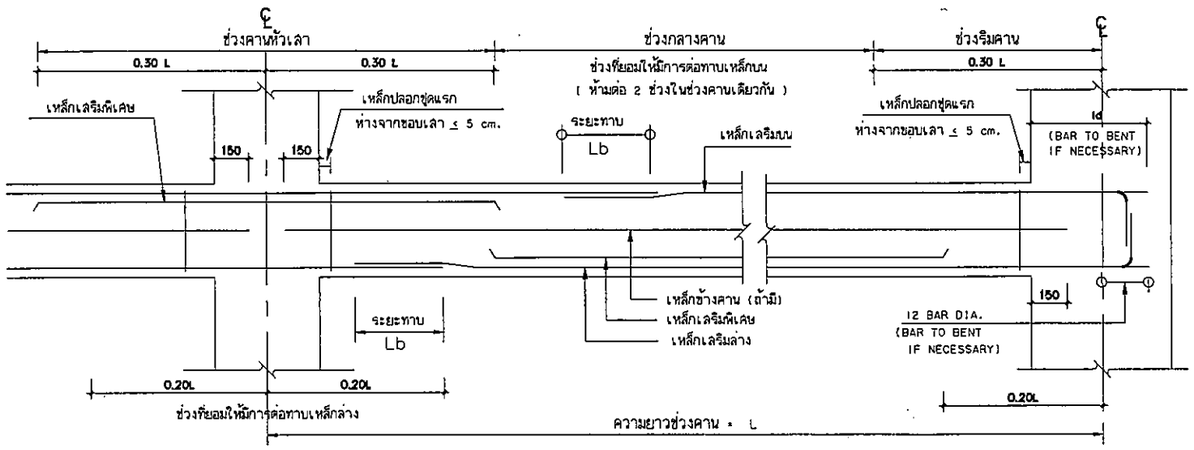

INTERNAL SUPPORT

END SUPPORT

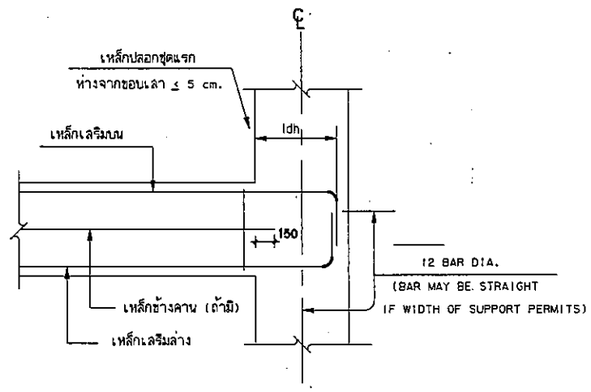

END SUPPORT

ตำแหน่งที่ยอมให้มีการต่อทาบเหล็กเสริม

Lb = 40 * BAR DIA.

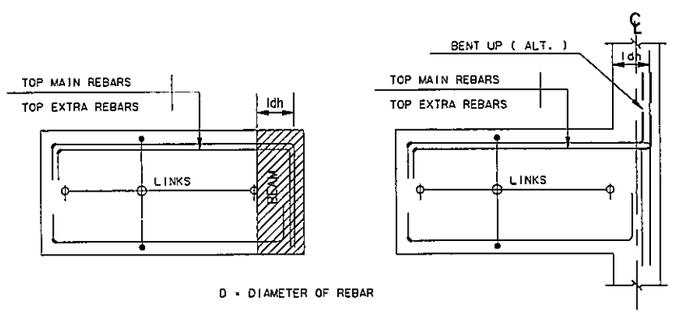

D = DIAMETER OF REBAR

TYPICAL LONGITUDINAL OF CANTILEVER BEAM (B..C)

คณะกรรมการจัดทำแบบรูปรายการงานก่อสร้าง
ตามคำสั่ง อบจ.สบ. 1660 / 2567
ลงวันที่ 22 พ.ค 2567
แบบแปลนเลขที่ ส4 / 2568
.....ประธานกรรมการ
.....กรรมการ
.....กรรมการ
.....กรรมการ
.....กรรมการ

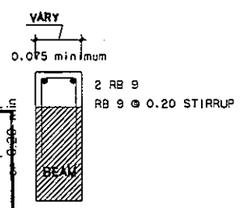

การเสริมหลังคาน

NOT TO SCALE

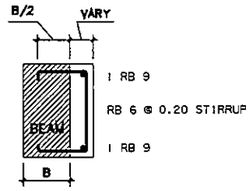

การพอกขยายคาน

NOT TO SCALE

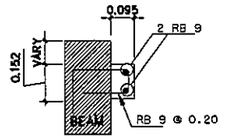

ขยายบ่าคาน

NOT TO SCALE

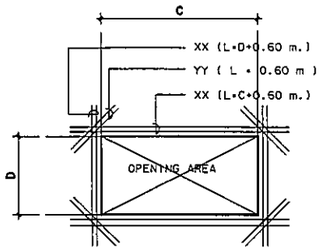

C,D	XX	YY
C,D ≤ 0.30 m.	1 DB 12	1 DB 12
C,D ≤ 0.60 m.	2 DB 12	2 DB 12
C,D ≤ 0.90 m.	2 DB 16	2 DB 12
C,D ≤ 1.20 m.	2 DB 20	2 DB 16
C,D ≤ 1.50 m.	2 DB 25	2 DB 16

TYPICAL REINF. FOR SLAB OPENING

** กำหนดให้เสริมเหล็กตามมาตรฐานนี้ ยกเว้นในแบบขยาย ระบุเป็นอย่างอื่น **

องค์การบริหารส่วนจังหวัดสระบุรี

โครงการ
ก่อสร้างศูนย์ปฏิบัติการ
สำนักช่าง องค์การบริหารส่วนจังหวัดสระบุรี

ที่ตั้งโครงการ
ตำบลแก่งคอย อำเภอแก่งคอย จังหวัดสระบุรี

สำรวจ	(นายสิทธิชัย สีมาลัย) นายช่างโยธาชำนาญงาน
ออกแบบ เขียนแบบ	(นางสาวรสริน ศรีเจิม) ผู้ช่วยสถาปนิก
ตรวจแบบ	(นายมารุต ชาวสวน) วิศวกรโยธาชำนาญการพิเศษ(วช.)
ตรวจสอบ	(นายอิศรา สังขะวัตร์) หัวหน้าฝ่ายสาธารณูปโภค
ตรวจทาน	(นางสรารัตน์ สุขมะดัน) ผู้อำนวยการส่วนการโยธา
เห็นชอบ	(นางสรารัตน์ สุขมะดัน) ผู้อำนวยการส่วนการโยธา รักษาราชการแทน ผู้อำนวยการสำนักช่าง
เห็นชอบ	(นางพิตยาพร เพชรประดับ) รองปลัดองค์การบริหารส่วนจังหวัดสระบุรี
เห็นชอบ	(นางสาวนิภา ประชีพฉาย) ปลัดองค์การบริหารส่วนจังหวัดสระบุรี
อนุมัติ	(นายสุรศักดิ์ สมภักดี) รองนายกองค์การบริหารส่วนจังหวัด ปฏิบัติราชการแทน นายกองค์การบริหารส่วนจังหวัดสระบุรี

แบบแสดง	แบบขยายการเสริมเหล็กคาน
มาตราส่วน	1:20
วัน/เดือน/ปี	
แบบเลขที่	อบจ.สบ ___/ 256___
แผ่นที่ SN-05	จำนวนแผ่น 24

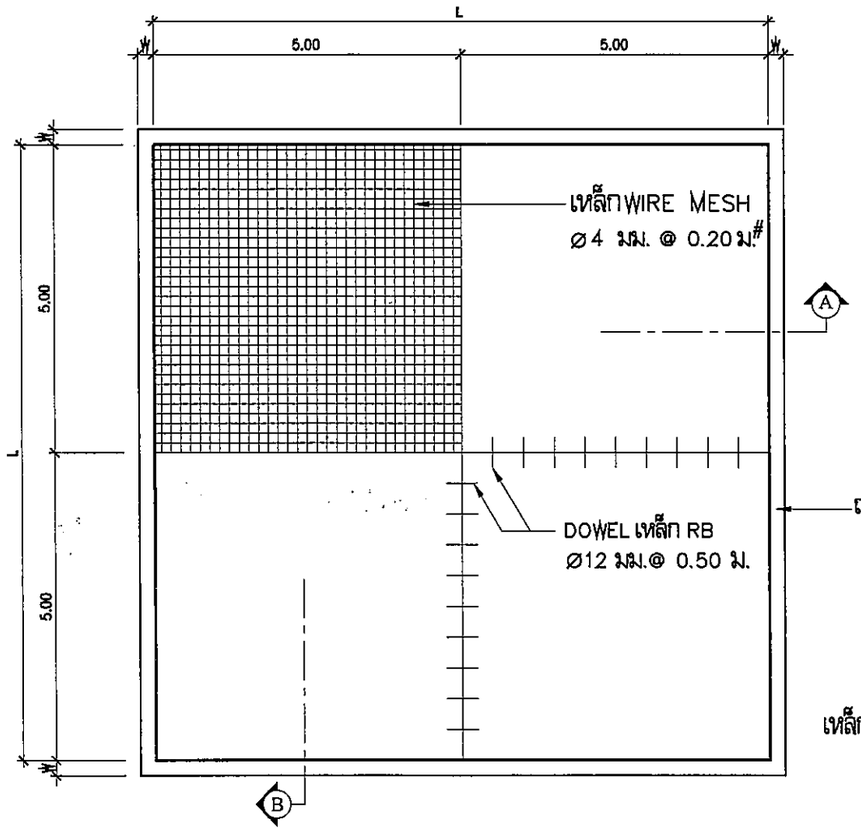

แปลนลานเอนกประสงค์ คอนกรีตเสริมเหล็ก

มาตราส่วน 1 : 100

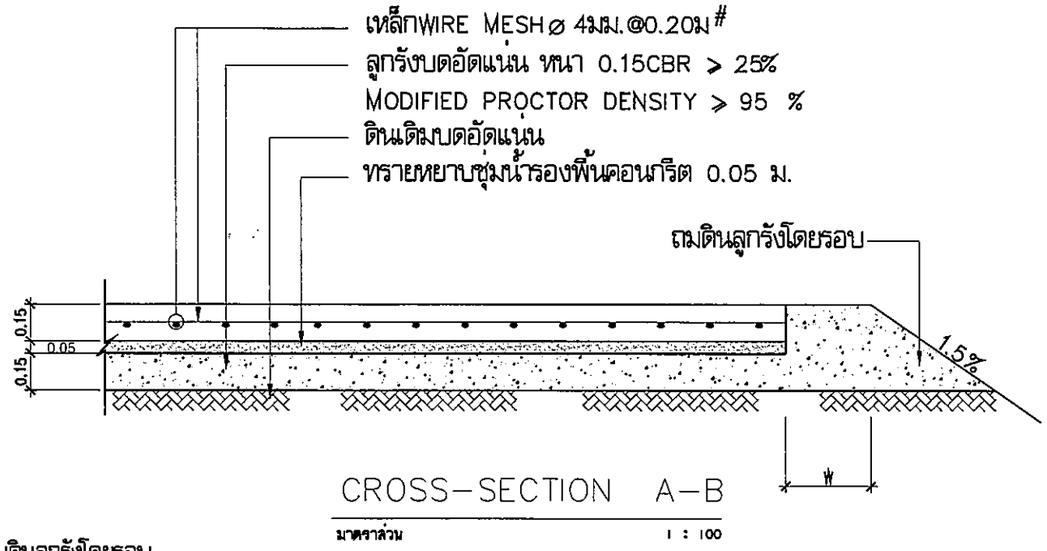

CROSS-SECTION A-B

มาตราส่วน 1 : 100

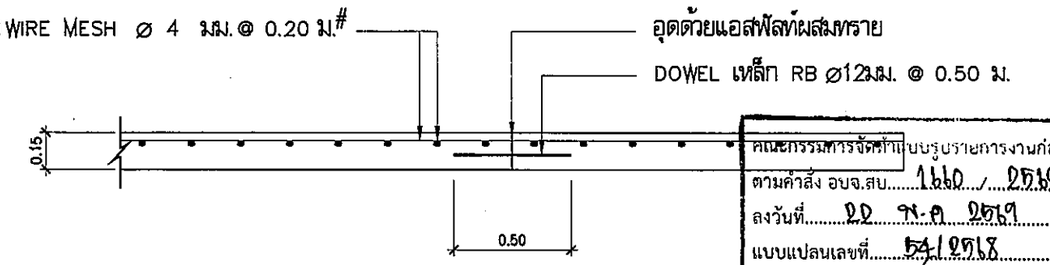

CONTRACTION JOINT

มาตราส่วน 1 : 100

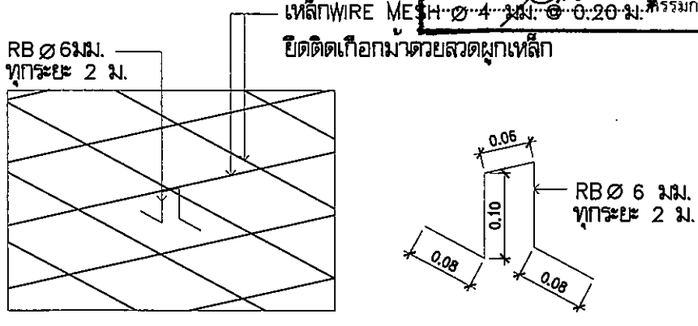

รูปมิติการวางเกือกม้า

มาตราส่วน 1 : 100

หมายเหตุ

1. งานชั้นลูกรัง ต้องผ่านการทดสอบและแสดงผลการทดสอบคุณสมบัติของวัสดุ และความหนาแน่นตามที่แบบกำหนดโดยหน่วยงานของรัฐหรือสถาบันที่เชื่อถือได้
2. งานคอนกรีต ต้องผ่านการทดสอบค่ายุบตัวไม่เกิน 5 – 7.5 cm. และแสดงผลการทดสอบกำลังอัดของคอนกรีตแท่งคอนกรีตทดสอบขนาด 15 x 15 x 15 cm. เมื่ออายุครบ 28 วัน ไม่น้อยกว่า 240 kg/cm^2 ทุกๆ 50 m^3 โดยหน่วยงานของรัฐหรือสถาบันที่เชื่อถือได้
3. ระยะ L,W ผู้รับจ้างเป็นผู้กำหนดในสัญญาและอยู่ในดุลยพินิจของผู้ควบคุมงานก่อนดำเนินการก่อสร้าง
4. ก่อนดำเนินการผู้รับจ้างจะต้องแจ้งผู้ควบคุมงานเป็นลายลักษณ์อักษร โดยแจ้งล่วงหน้าอย่างน้อย 1 วัน

คณะกรรมการจัดทำแบบรูปรายการงานก่อสร้าง
ตามคำสั่ง อบจ.สบ. 1660 / 2567
ลงวันที่ 20 พ.ค 2567
แบบแปลนเลขที่ 54/2568
ประธานกรรมการ
กรรมการ
กรรมการ
กรรมการ
กรรมการ

องค์การบริหารส่วนจังหวัดสระบุรี

โครงการ
ก่อสร้างศูนย์ปฏิบัติการ
สำนักช่าง องค์การบริหารส่วนจังหวัดสระบุรี

ที่ตั้งโครงการ
ตำบลแก่งคอย อำเภอแก่งคอย จังหวัดสระบุรี

สำรวจ	(นายสิทธิชัย สีมาสัย) นายช่างโยธาชำนาญงาน
ออกแบบ เขียนแบบ	(นางสาวรสริน ศรีเจิม) ผู้ช่วยสถาปนิก
ตรวจแบบ	(นายมารุต ชาวสวน) วิศวกรโยธาชำนาญการพิเศษ(วช.)
ตรวจสอบ	(นายอิศรา สังขะวัตร์) หัวหน้าฝ่ายสาธารณูปโภค
ตรวจทาน	(นางสรารัตน์ สุขะตัน) ผู้อำนวยการส่วนการโยธา
เห็นชอบ	(นางสรารัตน์ สุขะตัน) ผู้อำนวยการส่วนการโยธา รักษาราชการแทน ผู้อำนวยการสำนักช่าง
เห็นชอบ	(นางทิตยาพร เพชรประดับ) รองปลัดองค์การบริหารส่วนจังหวัดสระบุรี
เห็นชอบ	(นางสาวนิภา ประชีพฉาย) ปลัดองค์การบริหารส่วนจังหวัดสระบุรี
อนุมัติ	(นายสุรศักดิ์ สมภักดี) รองนายกองค์การบริหารส่วนจังหวัด ปฏิบัติราชการแทน นายกองค์การบริหารส่วนจังหวัดสระบุรี

แบบแสดง	แบบขยายลาน คสล.
มาตราส่วน	1:150
วัน/เดือน/ปี	
แบบเลขที่	อบจ.สบ ___/ 256___
แผ่นที่ S-06	จำนวนแผ่น 24

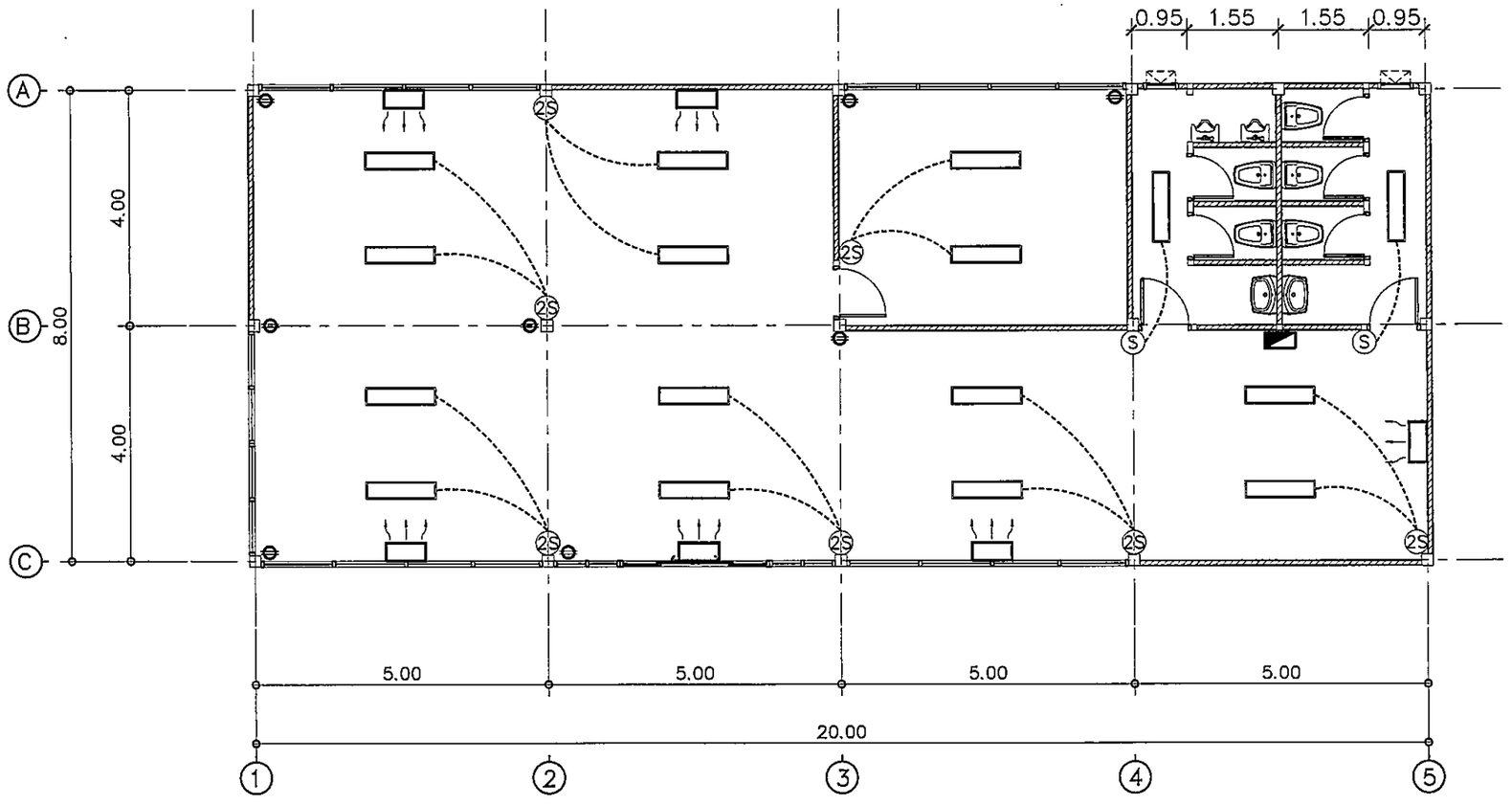

ตารางประกอบแบบตวงโคม

SUMBOL	DESCRIPTION
	LOAD CENTER
	โคมไฟ LED Panel 40w ขนาด 30x120 ซม.
Ⓢ	ตำแหน่งติดตั้งสวิทซ์เปิด – ปิดไฟฟ้า
Ⓢ2S	ตำแหน่งติดตั้งสวิทซ์เปิด – ปิดไฟฟ้า 2 ช่อง
	ตำแหน่งติดตั้งเต้าเสียบเครื่องใช้ไฟฟ้า 2 ตัว ใน 1 ตลับ มีสายดิน
	เครื่องปรับอากาศ (ชนิด Wall type) 18,000 BTU จำนวน 6 ตัว
CDU	CONDENSING UNIT

แปลนไฟฟ้าและแสงสว่าง

มาตราส่วน 1 : 150

คณะกรรมการจัดทำแบบรูปรายการงานก่อสร้าง
ตามคำสั่ง อบจ.สบ. 140 / 2569
ลงวันที่ 22 พ.ค. 2569
แบบแปลนเลขที่ 54 / 2568

.....ประธานกรรมการ
.....กรรมการ
.....กรรมการ
.....กรรมการ
.....กรรมการ

โครงการ
ก่อสร้างศูนย์ปฏิบัติการ
สำนักช่าง องค์การบริหารส่วนจังหวัดสระบุรี

ที่ตั้งโครงการ
ตำบลแก่งคอย อำเภอแก่งคอย จังหวัดสระบุรี

สำรวจ	(นายสิทธิชัย สีมาลัย) นายช่างโยธาชำนาญงาน
ออกแบบ เขียนแบบ	(นางสาวรสลิน ศรีเจิม) ผู้ช่วยสถาปนิก
ตรวจแบบ	(นายมารุต ชาวสวน) วิศวกรโยธาชำนาญการพิเศษ(วช.)

ตรวจสอบ
(นายอิศรา สังขะวัตร์)
หัวหน้าฝ่ายสาธารณูปโภค

ตรวจทาน
(นางสรารัตน์ สุขะดัน)
ผู้อำนวยการส่วนการโยธา

เห็นชอบ
(นางสรารัตน์ สุขะดัน)
ผู้อำนวยการส่วนการโยธา รักษาราชการแทน
ผู้อำนวยการสำนักช่าง

เห็นชอบ
(นางทิตยาพร เพชรประดับ)
รองปลัดองค์การบริหารส่วนจังหวัดสระบุรี

เห็นชอบ
(นางสาวนิภา ประชีพฉาย)
ปลัดองค์การบริหารส่วนจังหวัดสระบุรี

อนุมัติ
(นายสุรศักดิ์ สมภักดี)
รองนายกองค์การบริหารส่วนจังหวัด
ปฏิบัติราชการแทน นายกองค์การบริหารส่วนจังหวัดสระบุรี

แบบแสดง	แปลนไฟฟ้าและแสงสว่าง
มาตราส่วน	1:100
วัน/เดือน/ปี	
แบบเลขที่	อบจ.สบ ___/ 256___
แผ่นที่ EE-01	จำนวนแผ่น 24

รายการสุขภัณฑ์					
ลำดับที่	สัญลักษณ์	รายการ	ยี่ห้อ	รุ่น	สี
1	WC.	โถส้วม	เจ้าของเลือกภายหลัง	เจ้าของเลือกภายหลัง	เจ้าของเลือกภายหลัง
2	SO.	ที่ใส่ลนุ่			
3	PH.	ที่ใส่กระดาษชำระ			
4	SH.	ชุดฝักบัว			
5	SC.	สายฉีดชำระสายอ่อน			
6	MI.	กระจกเงา			
7	SP.	ก๊อกอ่างอาบน้ำ			
8	FD.	รูระบายน้ำ			
9	FC.	ก๊อกน้ำ			
10	TR.	ราวพาดผ้า			
11	CW.	ท่อน้ำดี			
12	W.	ท่อน้ำทิ้ง			
13	S.	ท่อน้ำโสโครก			

มาตรฐานการติดตั้งสุขภัณฑ์

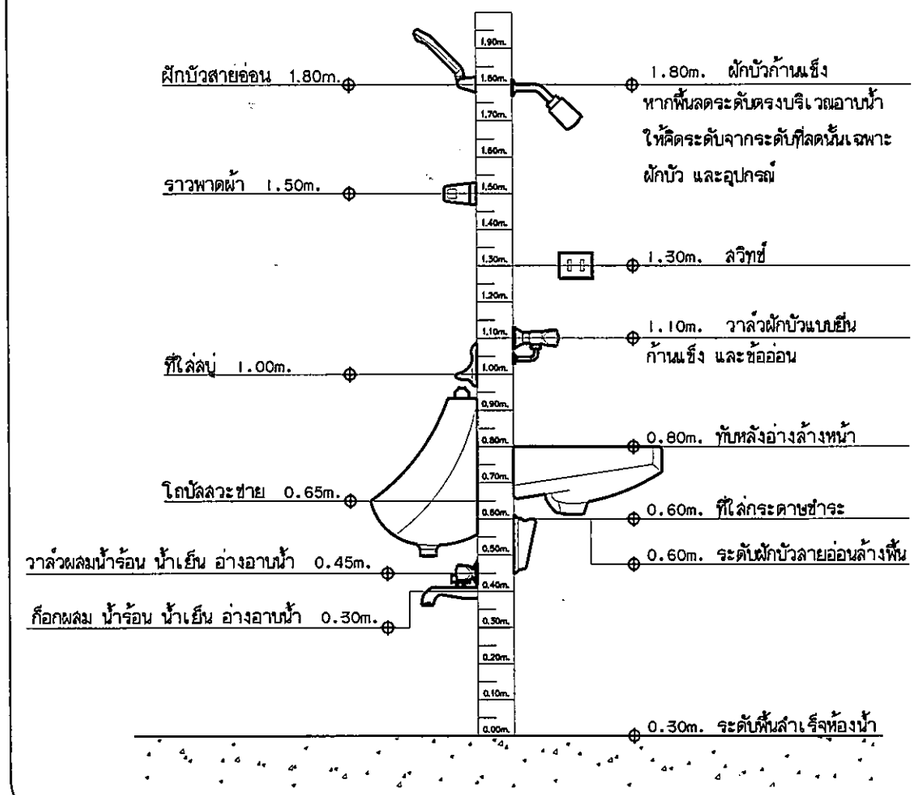

คณะกรรมการจัดทำแบบรูปรายการงานก่อสร้าง
ตามคำสั่ง อบจ.สบ. 1660 / 2561
ลงวันที่ 22 ก.ค. 2561
แบบแปลนเลขที่ 54/2018

.....ประธานกรรมการ
.....กรรมการ
.....กรรมการ
.....กรรมการ
.....กรรมการ

โครงการ
ก่อสร้างศูนย์ปฏิบัติการ
สำนักช่าง องค์การบริหารส่วนจังหวัดสระบุรี

ที่ตั้งโครงการ
ตำบลแก่งคอย อำเภอแก่งคอย จังหวัดสระบุรี

สำรวจ	(นายสิทธิชัย ลีมาลัย) นายช่างโยธาชำนาญงาน
ออกแบบเขียนแบบ	(นางสาวรสริน ศรีเจิม) ผู้ช่วยสถาปนิก
ตรวจแบบ	(นายมารุต ชาวสวน) วิศวกรโยธาชำนาญการพิเศษ(วช.)
ตรวจสอบ	(นายอิศรา สังขะวัตร์) หัวหน้าฝ่ายสาธารณูปโภค
ตรวจทาน	(นางสรารัตน์ สุขมะดัน) ผู้อำนวยการส่วนการโยธา
เห็นชอบ	(นางสรารัตน์ สุขมะดัน) ผู้อำนวยการส่วนการโยธา รักษาราชการแทน ผู้อำนวยการสำนักช่าง
เห็นชอบ	(นางทิตยาพร เพชรประดับ) รองปลัดองค์การบริหารส่วนจังหวัดสระบุรี
เห็นชอบ	(นางสาวนิภา ประชีพฉาย) ปลัดองค์การบริหารส่วนจังหวัดสระบุรี
อนุมัติ	(นายสุรศักดิ์ สมภักดี) รองนายกองค์การบริหารส่วนจังหวัด ปฏิบัติราชการแทน นายกองค์การบริหารส่วนจังหวัดสระบุรี
แบบแสดง	รายการประกอบแบบสุขาภิบาล
มาตราส่วน	-
วัน/เดือน/ปี	
แบบเลขที่	อบจ.สบ. ___/ 256___
แผ่นที่ SN-01	จำนวนแผ่น 24

แบบติดตั้ง STORAGE TANK

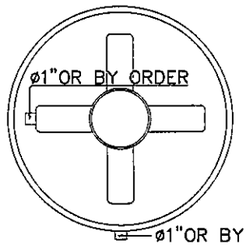

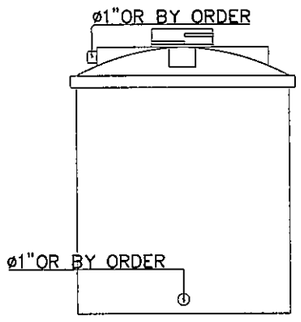

การใช้งาน

- สำหรับใช้เป็น CHEMICAL STORAGE TANK
- สำหรับใช้เป็น WATER STORAGE TANK

โดยการเก็บน้ำเพื่อการอุปโภคบริโภค ที่ถูกหลักอนามัย โดยฝาถังปิดสนิทสามารถป้องกันน้ำและแมลงจากภายนอกแปลกปลอมเข้าไปปนเปื้อนภายในถัง โดยวัสดุที่ใช้ทำตัวถังได้รับการยอมรับจาก U.S. FOOD AND DRUG ADMINISTRATION (FDA) regulation 177.1520 ให้ใช้เป็นวัสดุสำหรับภาชนะบรรจุน้ำดื่มอีกทั้งยังมีความแข็งแรงทนทานในการนำไปใช้งานได้เป็นอย่างดี

MODEL	CAPACITY (LITRES)	DIAMETER (MM.)	HEIGHT (MM.)	MANHOLE DIA. (MM.)
PE - 1000	1000	1030	1460	400
PE - 2000	2000	1400	1750	400
PE - 3000	3000	1400	2400	400
PE - 4000	4000	1750	2100	400
PE - 5000	5000	1750	2500	400
PE - 6000	6000	1850	2650	400
PE - 8000	8000	1850	3400	400

แบบขยายถังเก็บน้ำ

แบบติดตั้ง COTTO DOS MODEL CD-800 - 1200

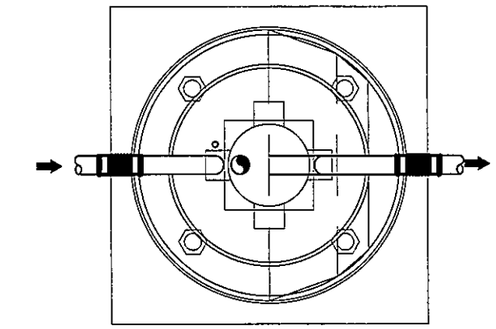

PLAN

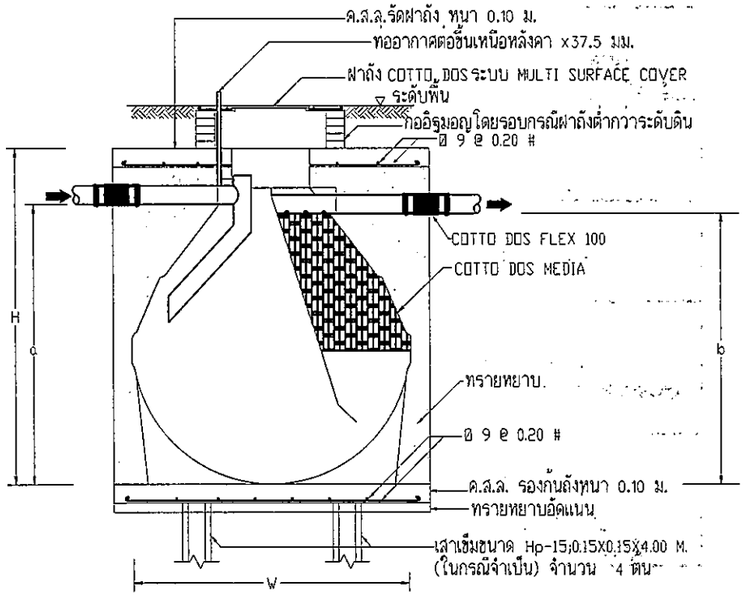

SECTION

ตารางแสดงค่าระยะต่างๆ (มม.)

MODEL	W	H	a	b			
CD-800	1220	1320	1020	970			
CD-1200	1370	1570	1290	1240			

SUBJECT TO CHANGE WITHOUT NOTICE

แบบขยายถังบำบัดน้ำเสีย

คณะกรรมการจัดทำแบบรูปรายการรูปต่อสร้าง
ตามคำสั่ง อบจ.สบ. 1660 / 2567
ลงวันที่ 22 พ.ค. 2567
แบบแปลนเลขที่ 64/2567

.....ประธานกรรมการ
.....กรรมการ
.....กรรมการ
.....กรรมการ
.....กรรมการ

โครงการ
ก่อสร้างศูนย์ปฏิบัติการ
สำนักช่าง องค์การบริหารส่วนจังหวัดสระบุรี

ที่ตั้งโครงการ
ตำบลแก่งคอย อำเภอแก่งคอย จังหวัดสระบุรี

สำรวจ	(นายสิทธิชัย สีมาลัย) นายช่างโยธาชำนาญงาน
ออกแบบ เขียนแบบ	(นางสาวรสริน ศรีเจิม) ผู้ช่วยสถาปนิก
ตรวจแบบ	(นายมารุต ชาวสวน) วิศวกรโยธาชำนาญการพิเศษ(วช.)
ตรวจสอบ	(นายอิศรา สังขะวัตร์) หัวหน้าฝ่ายสาธารณูปโภค
ตรวจทาน	(นางสรารัตน์ สุขะตัน) ผู้อำนวยการส่วนการโยธา
เห็นชอบ	(นางสรารัตน์ สุขะตัน) ผู้อำนวยการส่วนการโยธา รักษาราชการแทน ผู้อำนวยการสำนักช่าง
เห็นชอบ	(นางทิตยาพร เพชรประดับ) รองปลัดองค์การบริหารส่วนจังหวัดสระบุรี
เห็นชอบ	(นางสาวนิภา ประชีพฉาย) ปลัดองค์การบริหารส่วนจังหวัดสระบุรี
อนุมัติ	(นายสุรศักดิ์ สมภักดี) รองนายกองค์การบริหารส่วนจังหวัด ปฏิบัติราชการแทน นายกองค์การบริหารส่วนจังหวัดสระบุรี

แบบแสดง	แบบขยายถังเก็บน้ำและถังบำบัดน้ำเสีย
มาตราส่วน	-
วัน/เดือน/ปี	
แบบเลขที่	อบจ.สบ ___/ 256___
แผ่นที่ SN-02	จำนวนแผ่น 24

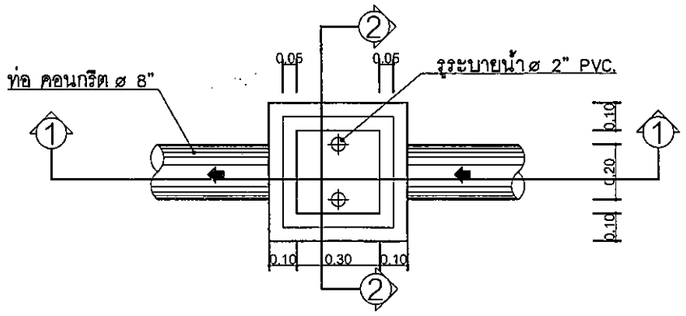

แปลนบ่อพักน้ำเสีย (MH.)

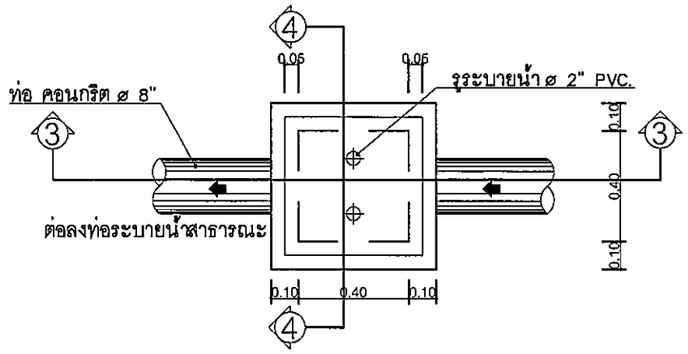

แปลนบ่อดักขยะ (M.H.2)

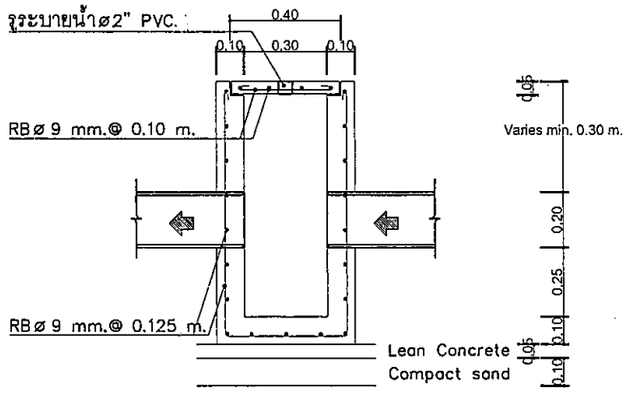

รูปตัด 1

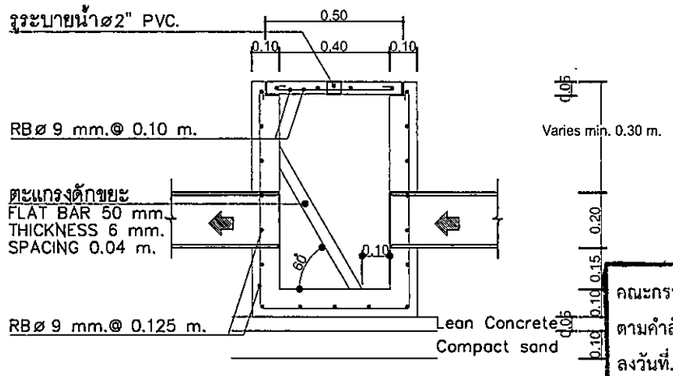

รูปตัด 3

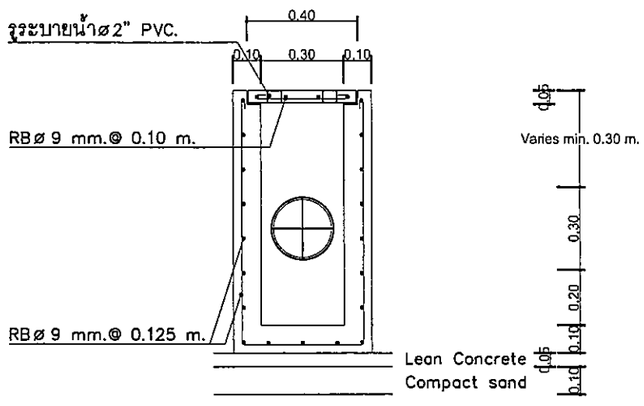

รูปตัด 2

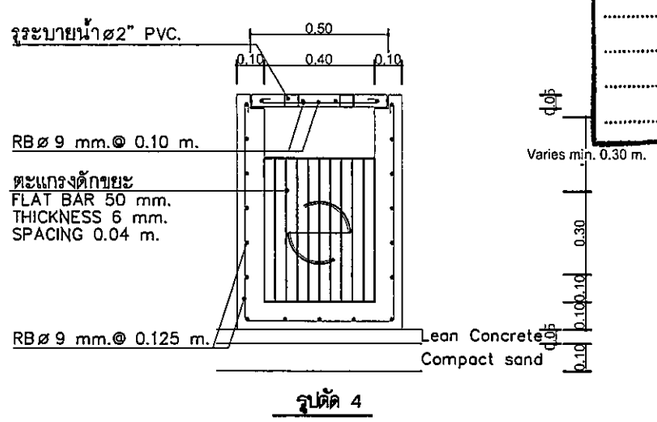

รูปตัด 4

แบบขยายบ่อพัก-ดักไขมัน



โครงการ
ก่อสร้างศูนย์ปฏิบัติการ
สำนักช่าง องค์การบริหารส่วนจังหวัดสระบุรี

ที่ตั้งโครงการ
ตำบลแก่งคอย อำเภอแก่งคอย จังหวัดสระบุรี

สำรวจ	(นายสิทธิชัย สีมาลัย) นายช่างโยธาชำนาญงาน
ออกแบบ เขียนแบบ	(นางสาวรสริน ศรีเจิม) ผู้ช่วยสถาปนิก
ตรวจแบบ	(นายมารุต ชาวสวน) วิศวกรโยธาชำนาญการพิเศษ(วช.)
ตรวจสอบ	(นายอิศรา สังขะวัตร) หัวหน้าฝ่ายสาธารณูปโภค
ตรวจพาน	(นางสรารัตน์ สุขะดัน) ผู้อำนวยการส่วนการโยธา
เห็นชอบ	(นางสรารัตน์ สุขะดัน) ผู้อำนวยการส่วนการโยธา รักษาราชการแทน ผู้อำนวยการสำนักช่าง
เห็นชอบ	(นางทิตยาพร เพชรประดับ) รองปลัดองค์การบริหารส่วนจังหวัดสระบุรี
เห็นชอบ	(นางสาวนิภา ประชีพฉาย) ปลัดองค์การบริหารส่วนจังหวัดสระบุรี
อนุมัติ	(นายสุรศักดิ์ สมภักดี) รองนายกองค์การบริหารส่วนจังหวัด ปฏิบัติราชการแทน นายกองค์การบริหารส่วนจังหวัดสระบุรี

คณะกรรมการจัดทำแบบรูปรายการงานก่อสร้าง
ตามคำสั่ง อบจ.สบ. 1110/2567
ลงวันที่ 22 ก.ค. 2567
แบบแปลนเลขที่ 04/2567
ประธานกรรมการ
กรรมการ
กรรมการ
กรรมการ
กรรมการ

แบบแสดง	แบบขยายบ่อพักน้ำเสีย,บ่อดักขยะ
มาตราส่วน	-
วัน/เดือน/ปี	
แบบเลขที่	อบจ.สบ ___/ 256___
แผ่นที่	SN-03
จำนวนแผ่น	24

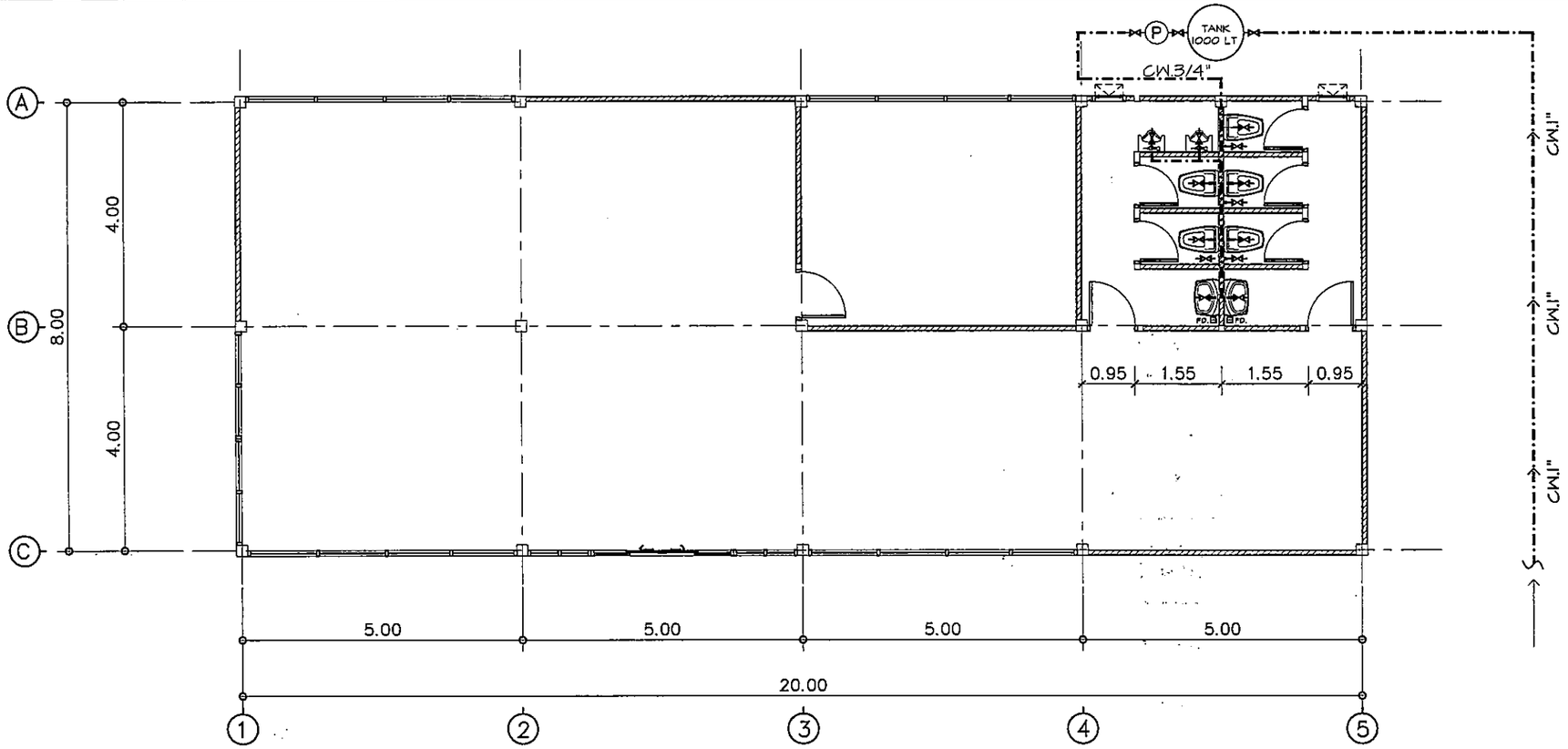

แปลนระบบท่อน้ำดี C

มาตราส่วน 1 : 100

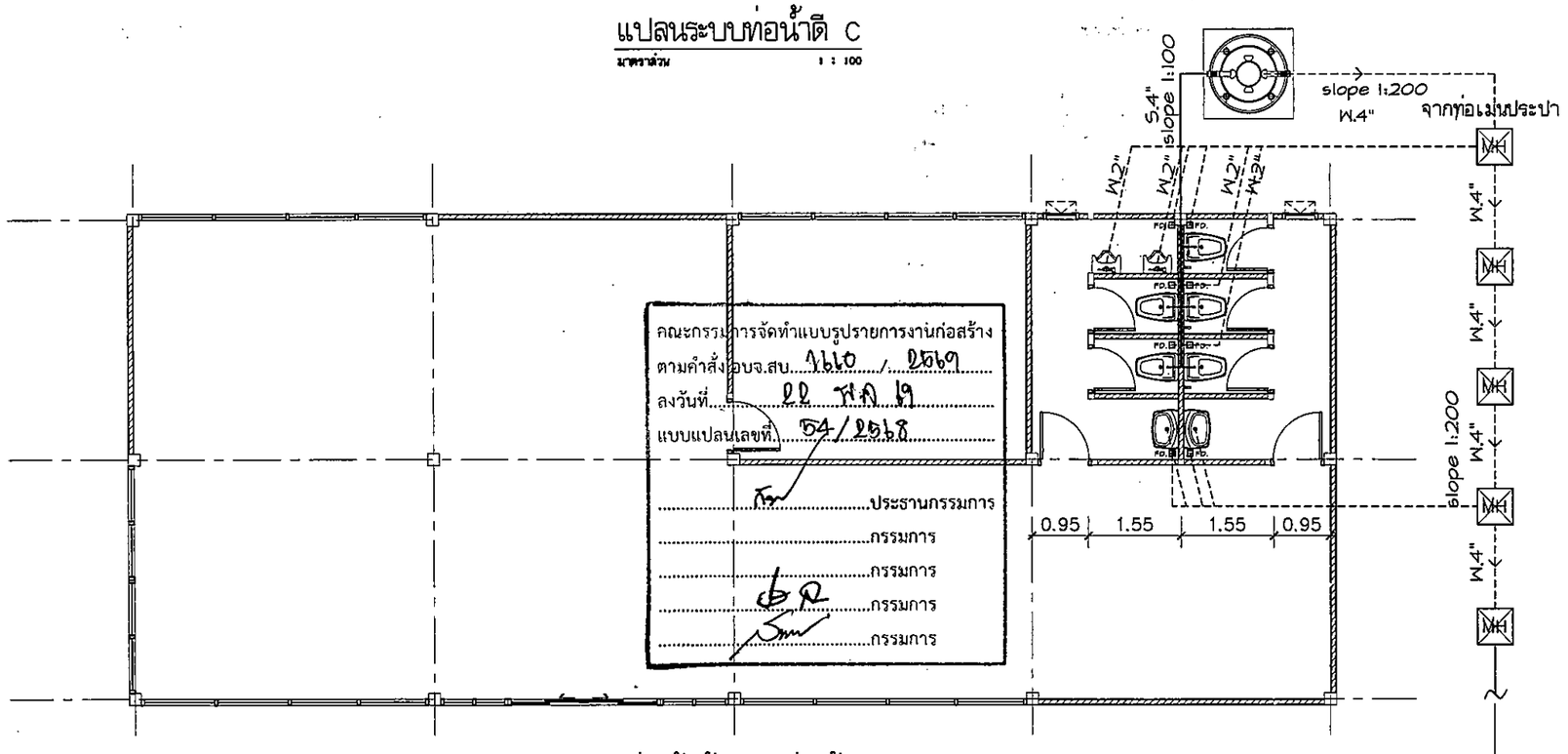

แปลนระบบท่อน้ำทิ้ง W, ท่อน้ำโสโครก S

มาตราส่วน 1 : 100

ลงทางระบายน้ำสาธารณะ

โครงการ
ก่อสร้างศูนย์ปฏิบัติการ
สำนักช่าง องค์การบริหารส่วนจังหวัดสระบุรี

ที่ตั้งโครงการ
ตำบลแก่งคอย อำเภอแก่งคอย จังหวัดสระบุรี

สำรวจ	(นายสิทธิชัย สีมาลัย) นายช่างโยธาชำนาญงาน
ออกแบบ เขียนแบบ	(นางสาวรสริน ศรีเจิม) ผู้ช่วยสถาปนิก
ตรวจแบบ	(นายมารุติ ชาวสวน) วิศวกรโยธาชำนาญการพิเศษ(วช.)
ตรวจสอบ	(นายอิศรา สังขะวัตร์) หัวหน้าฝ่ายสาธารณูปโภค
ตรวจทาน	(นางสรารัตน์ สุขะดัน) ผู้อำนวยการส่วนการโยธา
เห็นชอบ	(นางสรารัตน์ สุขะดัน) ผู้อำนวยการส่วนการโยธา รักษาราชการแทน ผู้อำนวยการสำนักช่าง
เห็นชอบ	(นางทิตยาพร เพชรประดับ) รองปลัดองค์การบริหารส่วนจังหวัดสระบุรี
เห็นชอบ	(นางสาวนิภา ประชีพฉาย) ปลัดองค์การบริหารส่วนจังหวัดสระบุรี
อนุมัติ	(นายสุรศักดิ์ สมภักดี) รองนายกองค์การบริหารส่วนจังหวัด ปฏิบัติราชการแทน นายกองค์การบริหารส่วนจังหวัดสระบุรี
แบบแสดง	แปลนระบบท่อน้ำดี c,ท่อน้ำทิ้ง w,ท่อน้ำโสโครก s
มาตราส่วน	1:100
วัน/เดือน/ปี	
แบบเลขที่	อบจ.สบ ___/ 256___
แผ่นที่ SN--04	จำนวนแผ่น 24